6
OGÓLNE PRZEPISY TECHNICZNE

© Polski Związek Strzelectwa Sportowego (polska wersja językowa), Warszawa, Polska
Wszelkie prawa (tłumaczenia) zastrzeżone.

Tłumaczenie: Violetta Kotynia, Michał Gabryelski

Ilustracje: Michał Gabryelski

Korekta: Barbara Pastuszka

W przypadku jakichkolwiek wątpliwości interpretacyjnych pierwszeństwo ma oryginalny tekst przepisów w języku angielskim.

6.1	**PRZEPISY OGÓLNE**	**10**
6.2	**BEZPIECZEŃSTWO**	**12**
6.3	**CHARAKTERYSTYKA TARCZ / RZUTKÓW**	**15**
6.4	**CHARAKTERYSTYKA STRZELNIC I ICH WYPOSAŻENIA**	**28**
6.5	**WSKAŹNIKI I PRZYRZĄDY POMIAROWE**	**49**
6.6	**ORGANIZACJA ZAWODÓW**	**51**
6.7	**UBIÓR I WYPOSAŻENIE NA ZAWODACH**	**55**
6.8	**OBOWIĄZKI I FUNKCJE JURY PODCZAS ZAWODÓW**	**59**
6.9	**KOMITET ORGANIZACYJNY I OSOBY FUNKCYJNE ZAWODÓW**	**61**
6.10	**ELEKTRONICZNY SYSTEM TARCZ (EST)**	**62**
6.11	**PROCEDURY ROZGRYWANIA KONKURENCJI (PATRZ RÓWNIEŻ 6.17, FINAŁY W KONKURENCJACH OLIMPIJSKICH)**	**67**
6.12	**PRZEPISY DOTYCZĄCE ZACHOWANIA SIĘ ZAWODNIKÓW I OSÓB FUNKCYJNYCH**	**80**
6.13	**NIESPRAWNOŚCI**	**83**
6.14	**PROCEDURY DOTYCZĄCE OCENY I WYNIKÓW**	**84**
6.15	**POSTĘPOWANIE W PRZYPADKU RÓWNYCH WYNIKÓW**	**86**
6.16	**PROTESTY I ODWOŁANIA**	**87**
6.17	**FINAŁY W KONKURENCJACH OLIMPIJSKICH (KARABIN, PISTOLET)**	**89**
6.18	**KONKURENCJE ZESPOŁÓW MIESZANYCH**	**111**
6.19	**FORMULARZE**	**118**
6.20	**DRESS CODE ISSF**	**127**

NUMERACJA PRZEPISÓW:

Wszystkie przepisy numerowane są zgodnie z zasadami dotyczącymi ich numeracji i ograniczają się do czterech (4) poziomów (np.: 6.10.3.5). Jeśli został zastosowany piąty (5) poziom, przepisy te oznaczane są literami: a), b), c), itd.

Definicje i skróty

Poniżej przedstawione zostały definicje i skróty stosowane w Ogólnych Przepisach Technicznych oraz w przepisach szczegółowych Karabinu, Pistoletu, Strzelby, Ruchomej Tarczy oraz Target Sprint.

Termin	Definicja
CRO	Sędzia Główny Osi/Strzelnicy (ang. Chief Range Officer).
Czas rozpoczęcia	Czas rozpoczęcia konkurencji to moment, w którym wydawane są komendy do oddania pierwszego strzału ocenianego (MATCH shot).
EST	Elektroniczny System Tarcz (ang. Electronic Scoring Target(s)).
Etap	Etap lub część konkurencji. Przebieg strzelań. Konkurencja Karabin 3-postawy składa się z trzech części, po jednej dla każdej postawy. Konkurencja Pistolet 25 m kobiet składa się z dwóch części: dokładnej i szybkostrzelnej.
Finał	Finał jest ostatnim etapem rozgrywanej konkurencji olimpijskiej. W finale ośmiu (8) najlepszych zawodników z kwalifikacji przystępuje do nowej rywalizacji od zera, która decyduje o ostatecznym rankingu i przyznaniu medali.
FOP	Pole gry (ang. Field of Play, FOP). W strzelectwie FOP obejmuje obszar za linią strzału, do którego dostęp mają wyłącznie zawodnicy biorący udział w rywalizacji oraz pełniący swoje obowiązki osoby funkcyjne, linię strzału lub stanowiska strzeleckie oraz obszar przed linią strzału, obejmujący tarcze i kulochwyty lub strefę bezpieczeństwa.
ITO	Sędzia międzynarodowy (ang. International Technical Official), zwykle członek Jury wyznaczony przez ISSF.
Konkurencja	Jednostka rywalizacji strzeleckiej z określonym przebiegiem strzelania i zasadami jej przeprowadzenia.
Konkurencja olimpijska	Konkurencja strzelecka akceptowana przez Międzynarodowy Komitet Olimpijski i włączona do programu olimpijskiego. Strzelectwo obejmuje 15 konkurencji olimpijskich. Każda konkurencja olimpijska składa się z kwalifikacji i finału.
Konkurencje drużynowe	ISSF przeprowadza rywalizację w ramach konkurencji drużynowych. W tych konkurencjach drużynowych klasyfikacja ustalana jest na podstawie łącznej sumy wyników trzech zawodników. W konkurencjach zespołów mieszanych zespół składa się z jednego mężczyzny i jednej kobiety, oboje z tego samego kraju.
Konkurencje Open	Konkurencje, w których wszyscy zawodnicy mogą brać udział bez ograniczeń płci ani wieku.
Lista startowa	Oficjalne dokumenty sporządzane podczas zawodów, które zawierają listę wszystkich zawodników zgłoszonych do konkurencji, wraz z przydziałem do zmiany i stanowiska strzeleckiego lub do grupy i pozycji w grupie.
Listy rankingowe	Prowadzone są dwie listy rankingowe oparte na wynikach zawodników podczas Mistrzostw ISSF: Ranking Światowy oparty na osiągnięciach zawodnika w ciągu roku kalendarzowego na Mistrzostwach ISSF; Ranking Kwalifikacyjny do Igrzysk Olimpijskich oparty na osiągnięciach zawodnika w kwalifikacyjnych zawodach ISSF w okresie kwalifikacji olimpijskich, zatwierdzony przez MKOl.
Min.	Minuta, minuty.

Termin	Definicja
Mistrzostwa	Zawody strzeleckie zorganizowane według danego programu konkurencji. Mistrzostwa (pisane wielką literą) są zawodami zatwierdzonymi i nadzorowanymi w ramach przepisów ISSF, przez Delegata Technicznego, Jury oraz kontrolę antydopingową.
MQS	Minimalny Wynik Kwalifikacyjny (ang. Minimum Qualification Score)
NTO	Sędzia krajowy (ang. National Technical Officer), zwykle Sędzia stanowiskowy lub Sędzia Główny wyznaczony przez Krajową Federację.
Numer startowy (Bib)	Każdemu zawodnikowi zgłoszonemu do Mistrzostw przydzielany jest unikalny Numer startowy (Bib). Numery te służą do identyfikacji zawodników i muszą być noszone na plecach podczas treningów oraz zawodów.
PET	Trening przed konkurencją (ang. Pre-Event Training).
Prezentacja sportowa	Wizualne, dźwiękowe i informacyjne udoskonalenia, takie jak komunikaty, muzyka, kolory i materiały edukacyjne, stosowane podczas zawodów strzeleckich w celu zwiększenia ich atrakcyjności i przystępności dla widzów i publiczności telewizyjnej.
Przebieg strzelań	Opis poszczególnych części w ramach danej konkurencji, określający liczbę strzałów w każdej serii i części, rodzaj strzelania oraz limity czasowe.
Przydział zmian i stanowisk (Squading)	Podział zawodników zgłoszonych do zawodów na zmiany oraz przydzielenie im stanowisk strzeleckich w konkurencjach Karabin i Pistolet lub podział zawodników do określonych grup w konkurencjach strzelań do rzutków. Proces ten umożliwia sporządzenie list startowych.
Rodzaj strzelań	Podgrupa konkurencji wewnątrz jednego sportu, która ma wspólną charakterystykę. Strzelectwo wyróżnia pięć (5) rodzajów strzelań: 1) Karabin, 2) Pistolet, 3) Strzelba, 4) Ruchoma Tarcza, 5) Target Sprint.
RPO	Tylko Punkty Rankingowe (ang. Ranking Position Only) – oznacza na liście wyników, że zawodnik bierze udział w konkurencji wyłącznie w celu zdobycia punktów rankingowych, w związku z czym nie może uczestniczyć w finale.
RTS	Rezultaty, Czas i Ocena (ang. Results, Timing and Scoring). RTS jest częścią procedury organizacji konkurencji, obejmującą przygotowanie list startowych, ocenę tarcz, rozwiązywanie problemów z punktacją oraz przygotowanie i publikację wyników.
Runda	Część konkurencji w ramach danej rywalizacji strzeleckiej. Konkurencje strzeleckie mogą obejmować rundy eliminacyjne, rundy kwalifikacyjne oraz finały. W konkurencjach strzelań do rzutków pojęcie „runda” może również odnosić się do serii 25 rzutków/dubletów.
Sek.	Sekunda, sekundy.
Serie	Seria strzałów oddanych w ramach danej części lub przebiegu strzelania.
Sport	Odrębna grupa konkurencji o wspólnych cechach, zarządzana przez jedną instytucję nadzorującą. Strzelectwo (pisane wielką literą) jest sportem, w którym zawodnicy rywalizują w różnych konkurencjach, strzelając z broni do tarcz/rzutków, a miejsca zajmowane są w zależności od uzyskanego wyniku. MKOl uznaje strzelectwo sportowe za jedną z 28 głównych letnich dyscyplin olimpijskich.
Strzały oceniane	Wszystkie strzały zaliczane do wyniku zawodnika.

Termin	Definicja
Strzały próbne	Strzały próbne lub rozgrzewkowe oddawane w konkurencji strzeleckiej przed strzałami ocenianymi (MATCH shots).
TD	Delegat Techniczny, wyznaczony przez Komitet Wykonawczy ISSF, jest najwyższym rangą przedstawicielem ISSF pełniącym rolę głównego koordynatora między Komitetem Organizacyjnym a ISSF.
Zawodnicy	Uczestnicy zawodów w sportowej rywalizacji.
Zawody	Ogólne określenie sportowej rywalizacji, która może obejmować serię różnych konkurencji (Mistrzostwa) lub dotyczyć rywalizacji w pojedynczej konkurencji.

KONKURENCJE STRZELECKIE ISSF

Poniższe tabele zawierają konkurencje rozgrywane podczas zawodów ISSF oraz ich status, które zostały zatwierdzone przez Międzynarodowy Komitet Olimpijski i/lub Walne Zgromadzenie ISSF (1.6) wraz z podstawowymi informacjami dotyczącymi formatu rozgrywanej konkurencji, liczby strzałów na każdym etapie zawodów, zatwierdzone przez Radę Administracyjną ISSF (1.7.3.1).

Podczas Mistrzostw ISSF konkurencje dla seniorów, juniorów, seniorek i juniorek mogą mieć charakter tylko indywidualny lub indywidualny i drużynowy (3 osoby) oraz zespołów mieszanych jak zostało to określone w niniejszych przepisach oraz programie zawodów (3.8).

Status dla każdej konkurencji:

a) M = seniorzy (mężczyźni);

b) W = seniorki (kobiety);

c) MJ = juniorzy;

d) WJ = juniorki;

e) Olympic = konkurencja zatwierdzona przez MKOl zawarta w programie Igrzysk Olimpijskich;

f) WCH = konkurencja obowiązkowa rozgrywana podczas Mistrzostw Świata;

g) WCHS = oddzielna konkurencja Mistrzostw Świata rozgrywana podczas oddzielnych Mistrzostw Świata, jeśli nie może być ona uwzględniona w programie podstawowych Mistrzostw Świata (patrz przepis 3.3.6.3 oraz 3.3.6.4);

h) Konkurencje olimpijskie składają się z kwalifikacji oraz finału. Konkurencje nieolimpijskie składają się tylko z „pełnego programu” (kwalifikacji) z opcjonalnym finałem;

i) Przepisy dotyczące rozgrywania konkurencji można znaleźć w Ogólnych Przepisach Technicznych oraz w przepisach dla Karabinu, Pistoletu, Strzelby, Ruchomej Tarczy oraz Target Sprint (6.0, 7.0, 8.0, 9.0, 10.0, 11.0);

j) Przepisy dotyczące rozgrywania finałów dla Karabinu i Pistoletu zawarte zostały w rozdziale 6.17, dla konkurencji strzelań do rzutków w rozdziale 9.17, natomiast przepisy dotyczące rozgrywania meczów medalowych dla Ruchomej Tarczy w rozdziale 10.8;

k) Przepisy techniczne dla konkurencji zespołów mieszanych karabinowych i pistoletowych znajdują się w punkcie 6.18. Przepisy dotyczące konkurencji zespołów mieszanych strzelań do rzutków w punkcie 9.18.

KONKURENCJE DLA SENIORÓW ORAZ JUNIORÓW				
Nazwa konkurencji	**Skrót**	**Status**	**Kwalifikacje lub pełen program**	**Finał**
Karabin pneumatyczny 10 m	ARM	M, MJ, Olympic, WCH	60 strzałów	24 strzały
Karabin dowolny 50 m 3-postawy (klęcząc, leżąc, stojąc)	R3PM	M, MJ, Olympic, WCH	3 × 20 strzałów	35 strzałów
Karabin dowolny 50 m leżąc	RPRM	M, MJ, WCH	60 strzałów	
Karabin dowolny 300 m 3-postawy (klęcząc, leżąc, stojąc)	300R3PM	M, WCHS	3 × 20 strzałów	
Karabin standard 300 m 3-postawy (klęcząc, leżąc, stojąc)	300STR3PM	M, WCHS	3 × 20 strzałów	
Karabin dowolny 300 m leżąc	300RPRM	M, WCHS	60 strzałów	
Pistolet pneumatyczny 10 m	APM	M, MJ, Olympic, WCH	60 strzałów	24 strzały
Pistolet szybkostrzelny 25 m (8, 6, i 4 sek. serie)	RFPM	M, MJ, Olympic, WCH	30 + 30 strzałów	40 strzałów
Pistolet standard 25 m (150, 20, i 10 sek. serie)	STPM	M, MJ, WCH	20 + 20 + 20 strzałów	
Pistolet centralnego zapłonu 25 m (część dokładna i szybka)	CFPM	M tylko, WCH	30 + 30 strzałów	
Pistolet sportowy 25 m (część dokładna i szybka)	SPM	M tylko, WCH	30 + 30 strzałów	
Pistolet dowolny 50 m	FPM	M, MJ, WCH	60 strzałów	
Trap	TRM	M, MJ, Olympic, WCH	125 rzutków	maks. 30 rzutków
Skeet	SKM	M, MJ, Olympic, WCH	125 rzutków	maks. 36 rzutków
10m Ruchoma Tarcza (wolny i szybki przebieg)	10RTM	M, MJ, WCHS	30 + 30 strzałów Mecz medalowy (patrz 10.8)	
10m Ruchoma Tarcza MIX (wolny i szybki przebieg)	10RTMIXEDM	M, MJ, WCHS	40 strzałów mix	
50m Ruchoma Tarcza (wolny i szybki przebieg)	RTM	M, MJ, WCHS	30 + 30 strzałów	
50m Ruchoma Tarcza MIX (wolny i szybki przebieg)	50RTMIXEDM	M, MJ, WCHS	40 strzałów mix	

KONKURENCJE DLA SENIOREK ORAZ JUNIOREK				
Nazwa konkurencji	**Skrót**	**Status**	**Kwalifikacje lub pełen program**	**Finał**
Karabin pneumatyczny 10 m	ARW	W, WJ, Olympic, WCH	60 strzałów	24 strzały
Karabin dowolny 50 m 3-postawy (klęcząc, leżąc, stojąc)	R3PW	W, WJ, Olympic, WCH	3 × 20 strzałów	35 strzałów
Karabin dowolny 50 m leżąc	RPRW	W, WJ, WCH	60 strzałów	
Karabin dowolny 300 m 3-postawy (klęcząc, leżąc, stojąc)	300R3PW	W, WCHS	3 × 20 strzałów	
Karabin dowolny 300 m leżąc	300RPRW	W, WCHS	60 strzałów	
Pistolet pneumatyczny 10 m	APW	W, WJ, Olympic, WCH	60 strzałów	24 strzały
Pistolet sportowy 25 m (część dokładna i szybka)	SPW	W, WJ, Olympic, WCH	30 + 30 strzałów	50 strzałów
Pistolet standard 25 m (150, 20, i 10 sek. serie)	STPW	W, WJ, WCH	20 + 20 + 20 strzałów	
Pistolet centralnego zapłonu 25 m (część dokładna i szybka)	CFPW	W, WCH	30 + 30 strzałów	
Pistolet dowolny 50 m	FPW	W, WJ, WCH	60 strzałów	
Trap	TRW	W, WJ, Olympic, WCH	125 rzutków	maks. 30 rzutków
Skeet	SKW	W, WJ, Olympic, WCH	125 rzutków	maks. 36 rzutków
10m Ruchoma Tarcza (wolny i szybki przebieg)	10RTW	W, WJ, WCHS	30 + 30 strzałów Mecz medalowy (patrz 10.8)	
10m Ruchoma Tarcza MIX (wolny i szybki przebieg)	10RTMIXEDW	W, WJ, WCHS	40 strzałów mix	

KONKURENCJE ZESPOŁÓW MIESZANYCH DLA SENIORÓW I JUNIORÓW				
Nazwa konkurencji	**Skrót**	**Status**	**Kwalifikacje lub pełen program**	**Finał**
Karabin pneumetyczny 10 m	ARMT	M+W, MJ+WJ	30 strzałów dla każdego zawodnika	Jeden etap finałowy z udziałem 4 zakwalifikowanych zespołów. Maksymalnie 24 strzały na każdego zawodnika.
Pistolet pneumatyczny 10 m	APMT	M+W, MJ+WJ	30 strzałów dla każdego zawodnika	Jeden etap finałowy z udziałem 4 zakwalifikowanych zespołów. Maksymalnie 24 strzały na każdego zawodnika.
Trap	TRMT	M+W, MJ+WJ	75 rzutków dla każdego zawodnika	Jeden etap finałowy z udziałem 4 zakwalifikowanych zespołów. Maksymalnie 20 rzutków na każdego zawodnika.
Skeet	SKMT	M+W, MJ+WJ	75 rzutków dla każdego zawodnika	Jeden etap finałowy z udziałem 4 zakwalifikowanych zespołów. Maksymalnie 28 rzutków na każdego zawodnika.
Za zgodą Komitetu Wykonawczego ISSF mogą być również rozgrywane inne konkurencje zespołów mieszanych podczas Mistrzostw ISSF.				

6.1 PRZEPISY OGÓLNE

6.1.1 Przedmiot i cel przepisów ISSF

Międzynarodowa Federacja Strzelectwa Sportowego (ISSF) ustanawia Przepisy Techniczne dla sportu strzeleckiego, które określają zasady rozgrywania konkurencji strzeleckich uznawanych przez ISSF. Przepisy te mają na celu zapewnienie jednolitości w organizacji i przebiegu Mistrzostw oraz zawodów pozostających pod nadzorem ISSF. Konkurencje strzeleckie rozgrywane w ramach Igrzysk Olimpijskich podlegają zatwierdzeniu przez Międzynarodowy Komitet Olimpijski (MKOl). Przepisy te znajdują zastosowanie również w sporcie strzeleckim na całym świecie, służąc wspieraniu jego rozwoju oraz promocji.

a) **Ogólne Przepisy Techniczne** obejmują przepisy dotyczące budowy strzelnic/pól strzeleckich, tarcz/rzutków, obliczania wyników oraz szczegółowych procedur konkurencji dla wszystkich dyscyplin strzeleckich. Szczegółowe przepisy dotyczące pięciu (5) dyscyplin strzelecki: Karabin, Pistolet, Strzelba, Ruchoma Tarcza oraz Target Sprint;

b) **Ogólne Przepisy Techniczne oraz przepisy dla poszczególnych dyscyplin** zatwierdzane są przez Radę Administracyjną ISSF zgodnie ze Statutem ISSF;

c) **Ogólne Przepisy Techniczne oraz przepisy dla poszczególnych dyscyplin** są podporządkowane Statutowi ISSF oraz Ogólnym Regulaminom ISSF; oraz

d) **Ogólne Przepisy Techniczne oraz przepisy dla poszczególnych dyscyplin** zatwierdzane są na okres czterech (4) lat począwszy od 1 stycznia roku następującego po Igrzyskach Olimpijskich. Z wyjątkiem szczególnych sytuacji, przepisy te nie ulegają zmianom w ciągu tego czteroletniego (4) okresu.

6.1.2 Stosowanie Ogólnych Przepisów Technicznych ISSF oraz przepisów dla poszczególnych dyscyplin

a) Mistrzostwa ISSF są zawodami sportu strzeleckiego rozgrywanymi w ramach Igrzysk Olimpijskich, Mistrzostw Świata, Pucharów Świata, Finałów Pucharu Świata, Mistrzostw Kontynentalnych, Igrzysk Kontynentalnych, Mistrzostw Świata Juniorów oraz Pucharów Świata Juniorów, które są nadzorowane przez ISSF zgodnie z Ogólnymi Regulaminami, przepisem 3.2.1, oraz niniejszymi przepisami;

b) ISSF, za zgodą Komitetu Wykonawczego, może wyznaczyć inne zawody, które spełniają standardy ISSF w zakresie nadzoru (tj. Delegat Techniczny, Jury, kontrola antydopingowa, procedury zgłoszeń, zarządzanie wynikami, itp.), jako zawody, podczas których mogą być uzyskiwane Minima Kwalifikacyjne / Punkty Rankingowe (MQS/RPO) oraz podczas których mogą być ustanawiane Rekordy Świata, na przykład zawody Grand Prix;

c) Ogólne Przepisy Techniczne oraz przepisy dla poszczególnych dyscyplin muszą być stosowane podczas wszystkich Mistrzostw ISSF;

d) ISSF zaleca, aby Przepisy ISSF były również stosowane do regulowania zawodów regionalnych, krajowych oraz innych zawodów, które nie są Mistrzostwami ISSF, lecz w których programie znajdują się konkurencje ISSF;

e) Wszystkie osoby funkcyjne zawodów, zawodnicy, trenerzy oraz kierownicy zespołów muszą znać Przepisy ISSF oraz przestrzegać ich stosowania;

f) Obowiązkiem każdego zawodnika jest stosowanie się do niniejszych przepisów;

g) W przypadku gdy przepis odnosi się do zawodnika praworęcznego, jego symetryczna odwrotność na zastosowanie do zawodnika leworęcznego;

h) O ile dany przepis nie odnosi się wyraźnie do konkurencji męskiej lub kobiecej, ma on zastosowanie w jednakowym zakresie do obu konkurencji; oraz

i) Jeżeli rysunki i tabele zawarte w niniejszych przepisach zawierają informacje szczegółowe, informacje te mają taką samą moc obowiązującą jak przepisy numerowane.

6.1.3 Zakres Przepisów Technicznych

Przepisy Techniczne ISSF obejmują:

a) Przepisy dotyczące przygotowania i organizacji Mistrzostw ISSF;

b) Przepisy mające zastosowanie do wszystkich dyscyplin strzeleckich lub do więcej niż jednej dyscypliny strzeleckiej (Ogólne Przepisy Techniczne); oraz

c) Przepisy mające zastosowanie do jednej dyscypliny strzeleckiej (Szczegółowe Przepisy Techniczne).

6.1.4 Jednolity standard wyposażenia i ubioru

Strzelectwo jest sportem, w którym wyposażenie i ubiór odgrywają kluczową rolę. Zawodnicy muszą używać wyłącznie wyposażenia i ubioru zgodnych z przepisami ISSF. Jakakolwiek broń, urządzenie, wyposażenie, akcesorium lub inny przedmiot, który może dać zawodnikowi nieuczciwą przewagę nad innymi i który nie jest wyraźnie wymieniony w niniejszych przepisach albo jest sprzeczny z duchem niniejszych przepisów, jest zabroniony. Przepisy ISSF dotyczące wyposażenia i ubioru są ściśle egzekwowane (patrz 6.7.9) w celu zapewnienia, aby żaden zawodnik nie posiadał wyposażenia, ubioru ani akcesoriów, dającego mu nieuczciwą przewagę nad innymi zawodnikami.

6.1.5 Organizacja i nadzór Mistrzostw ISSF

6.1.5.1 **Nadzór ISSF.** Komitet Wykonawczy ISSF wyznacza Delegatów Technicznych, członków Jury oraz techników na każde Mistrzostwa ISSF zgodnie z 1.8.2.6 oraz 3.4. Wyznaczenia te obejmują:

a) Delegata(ów) Technicznego(ych);

b) Jury Zawodów / Kontroli Wyposażenia / RTS;

c) Powołane może być Jury of Appeal, w przeciwnym razie to Delegat Techniczny powołuje ww. Jury, jeśli zajdzie taka potrzeba;

d) Oficjalnego Dostawcę Wyników, odpowiedzialnego za dostarczenie oraz obsługę całej infrastruktury technicznej niezbędnej do zarządzania zgłoszeniami, rezultatami zawodników, przeprowadzeniem zawodów, jak również prezentacją i archiwizacją rezultatów; oraz

e) ISSF może wyznaczyć Sędziów międzynarodowych w celu wspomagania lokalnych sędziów.

6.1.5.2 **Komitet Organizacyjny.** Dla każdych Mistrzostw ISSF musi zostać utworzony Komitet Organizacyjny zgodnie z przepisem 3.4.1. Jest on odpowiedzialny za przygotowanie, administrację oraz przebieg zawodów strzeleckich. Komitet Organizacyjny musi, we współpracy z ISSF, wyznaczyć:

a) Sędziego Głównego, Sędziów Głównych Osi, Sędziów stanowiskowych oraz sędziów odpowiedzialnych za przebieg poszczególnych konkurencji strzeleckich;

b) Sędziego Głównego RTS (Rezultaty, Czas i Ocena) oraz odpowiednią liczbę asystentów w celu utworzenia Biura RTS odpowiedzialnego za zgłoszenia zawodników, akredytacje, punktację oraz wyniki podczas Mistrzostw;

c) Sędziego Głównego Sekcji Kontroli Broni i Wyposażenia wraz z pozostałymi sędziami tej sekcji odpowiedzialnych za przeprowadzanie kontroli; oraz

d) Cały pozostały personel obsługi niezbędny do wypełniania swoich obowiązków jako Organizatora Mistrzostw ISSF.

6.2 BEZPIECZEŃSTWO

BEZPIECZEŃSTWO JEST SPRAWĄ NAJWYŻSZEJ WAGI

6.2.1 Ogólne zasady bezpieczeństwa

6.2.1.1 Przepisy ISSF ustanawiają szczegółowe wymagania dotyczące bezpieczeństwa, które muszą być stosowane podczas wszystkich Mistrzostw ISSF. Jury oraz Komitety Organizacyjne są odpowiedzialne za bezpieczeństwo.

6.2.1.2 Niezbędne oraz specjalne przepisy bezpieczeństwa dotyczące strzelnic różnią się w zależności od kraju, dlatego Komitet Organizacyjny może ustanowić dodatkowe przepisy bezpieczeństwa. Jury, osoby funkcyjne, przedstawiciele zespołów oraz zawodnicy muszą zostać poinformowani o wszelkich szczególnych przepisach bezpieczeństwa w programie zawodów.

6.2.1.3 Bezpieczeństwo zawodników, personelu strzelnicy, osób funkcyjnych oraz widzów wymaga ciągłej i starannej uwagi podczas posługiwania się bronią. Obowiązkiem sędziów jest egzekwowanie przepisów bezpieczeństwa, a obowiązkiem zawodników, przedstawicieli zespołów jest przestrzeganie wszystkich przepisów bezpieczeństwa podczas obchodzenia się z bronią.

6.2.1.4 Środki bezpieczeństwa obejmują również: zapewnienie bezpiecznej żywności, urządzeń sanitarnych oraz dostępu do wody pitnej dla wszystkich osób obecnych na zawodach. Harmonogramy zawodów oraz pracy sędziów muszą być ułożone w sposób zapobiegający wystąpieniu wyczerpania cieplnego lub hipotermii.

6.2.1.5 ISSF może odmówić przyjęcia zgłoszenia zawodnika do zawodów, jeżeli posiada istotne informacje pochodzące z wiarygodnego źródła, że dany zawodnik stanowi poważne zagrożenie dla bezpieczeństwa innych osób przebywających na strzelnicy.

6.2.1.6 W celu zapewnienia bezpieczeństwa członek Jury, Sędzia prowadzący lub Sędzia stanowiskowy może w każdym czasie przerwać strzelanie. Zawodnicy oraz przedstawiciele zespołów muszą niezwłocznie poinformować sędziów, członków Jury lub sędziów prowadzących o każdej sytuacji, która może być niebezpieczna.

6.2.1.7 Sędzia ds. Kontroli Broni i Wyposażenia, Sędzia stanowiskowy lub członek Jury może wziąć wyposażenie zawodnika (w tym broń) w celu sprawdzenia bez jego zgody, jednak w jego obecności i za jego wiedzą. Jednakże w przypadku, gdy w grę wchodzą przepisy bezpieczeństwa, należy podjąć natychmiastowe działania.

6.2.2 Przepisy dotyczące posługiwania się bronią

6.2.2.1 Dla zapewnienia bezpieczeństwa posługiwanie się bronią zawsze musi odbywać się z największą ostrożnością. Podczas treningu lub zawodów broń nie może być zabrana z linii ognia bez zgody Sędziego stanowiskowego.

6.2.2.2 Wskaźniki bezpieczeństwa wykonane z fluorescencyjnego koloru pomarańczowego lub podobnego, jaskrawego materiału muszą być przez cały czas umieszczone we wszystkich karabinach i pistoletach, z wyjątkiem sytuacji, gdy niniejsze przepisy zezwalają na ich usunięcie. W celu wykazania, że broń pneumatyczna jest rozładowana, wskaźniki bezpieczeństwa muszą być na tyle długie, aby przechodziły przez całą długość lufy. Wskaźniki bezpieczeństwa dla pozostałych rodzajów broni muszą mieć element, który umożliwia włożenie go do komory (od strony tylnej lufy), tak aby pokazać, że komora jest pusta. Strzelby muszą być otwarte w celu wykazania, że są one rozładowane, również wtedy, gdy znajdują się na stojaku.

a) Wskaźniki bezpieczeństwa muszą być umieszczone we wszystkich karabinach i pistoletach, które nie znajdują się w futerałach lub pudełkach, przed wezwaniem zawodników na stanowiska, przy opuszczaniu stanowiska strzeleckiego, po zakończeniu strzelania oraz gdy personel musi wejść przed linię ognia. Podczas finałów wskaźniki bezpieczeństwa nie mogą być usunięte przed rozpoczęciem Czasu przygotowawczego i strzałów próbnych;

b) Jeżeli wskaźnik bezpieczeństwa nie jest używany zgodnie z wymaganiami niniejszego przepisu lub strzelba nie jest otwarta, członek Jury musi udzielić OSTRZEŻENIA wraz z poleceniem umieszczenia wskaźnika bezpieczeństwa w broni lub otwarcia strzelby; oraz

c) Jeżeli Jury stwierdzi, że zawodnik, po udzieleniu ostrzeżenia, odmawia użycia wskaźnika bezpieczeństwa lub otwarcia strzelby zgodnie z wymaganiami niniejszego przepisu, zawodnik musi zostać zdyskwalifikowany (DSQ).

6.2.2.3 Podczas gdy zawodnicy znajdują się na swoich stanowiskach strzeleckich, ich broń musi być przez cały czas skierowana w bezpiecznym kierunku. Mechanizm lub zamek nie może być zamknięty, dopóki broń nie jest skierowana w bezpiecznym kierunku, w stronę obszaru tarcz/kulochwytów.

6.2.2.4 Podczas odkładania broni w celu opuszczenia stanowiska strzeleckiego lub po zakończeniu strzelania, albo po zakończeniu serii konkurencji w strzelaniach do rzutków, broń musi być rozładowana, z otwartym zamkiem (lub mechanizmem) oraz z umieszczonym wskaźnikiem bezpieczeństwa. Przed opuszczeniem stanowiska strzeleckiego lub pola strzeleckiego zawodnik musi potwierdzić, a Sędzia stanowiskowy lub Sędzia Prowadzący musi zweryfikować, że w komorze, lufie lub magazynku broni nie znajduje się nabój lub śrut oraz że wskaźnik bezpieczeństwa jest umieszczony, a w przypadku broni gładkolufowej czy jest rozładowana i otwarta.

6.2.2.5 Jeżeli zawodnik umieszcza swoją broń w futerale lub pokrowcu albo zabiera ją ze stanowiska strzeleckiego bez sprawdzenia przez Sędziego stanowiskowego, może zostać zdyskwalifikowany, jeżeli Jury uzna, że ma miejsce istotne naruszenie bezpieczeństwa.

6.2.2.6 W trakcie strzelania broń może zostać odłożona (nietrzymana) wyłącznie po usunięciu naboju(ów) i/lub magazynka oraz po otwarciu mechanizmu broni lub otwarciu w przypadku broni gładkolufowej. Broń pneumatyczna musi zostać zabezpieczona poprzez otwarcie dźwigni napinającej lub otworu ładowania.

6.2.2.7 W przypadku gdy jakikolwiek personel znajduje się przed linią ognia lub przed stanowiskami strzeleckimi, manipulowanie bronią jest niedozwolone i muszą zostać włożone wskaźniki bezpieczeństwa, a broń gładkolufowa musi być rozładowana i otwarta. Jeżeli podczas treningu, zawodów lub finału konieczne jest, aby członek Jury, Sędzia stanowiskowy lub personel techniczny znalazł się przed linią ognia, musi to zostać zatwierdzone i kontrolowane przez Sędziego Głównego Osi (CRO), a jakiekolwiek przemieszczanie się przed linią ognia może być dozwolone wyłącznie po włożeniu wskaźników bezpieczeństwa do wszystkich broni, a w przypadku broni gładkolufowej po jej otwarciu i rozładowaniu.

6.2.2.8 Na strzelnicy/polu strzeleckim, gdy broń nie znajduje się na stanowisku strzeleckim, musi być zawsze umieszczona w futerale lub pokrowcu albo na stojaku na broń, chyba że inaczej zezwoli na to Sędzia stanowiskowy, Sędzia prowadzący lub Jury.

6.2.3 Komendy

6.2.3.1 Sędziowie Główni Osi (CRO), Sędziowie Prowadzący lub inne właściwe osoby funkcyjne są odpowiedzialni za wydawanie komend **„ŁADUJ" ("LOAD")**, **„START"**, **„STOP"**, **„ROZŁADUJ" ("UNLOAD")** oraz innych niezbędnych komend. Sędziowie stanowiskowi lub Sędziowie prowadzący muszą zapewnić przestrzeganie wydawanych komend oraz bezpieczne posługiwanie się bronią.

6.2.3.2 Broń oraz jej magazynki mogą być ładowane wyłącznie na stanowisku strzeleckim i to po wydaniu komendy **„ŁADUJ" ("LOAD")**, **„START"** lub **„GOTÓW" ("READY")**. We wszystkich pozostałych broń oraz magazynki muszą pozostawać rozładowane.

6.2.3.3 W konkurencjach karabinowych oraz w konkurencji Pistoletu downolnego 50 m, jeżeli broń jest wyposażona w magazynek, może być załadowany wyłącznie jeden nabój. Jeżeli w konkurencji pistoletu pneumatycznego 10 m używany jest pistolet pneumatyczny pięciostrzałowy, może być załadowany wyłącznie jeden śrut.

6.2.3.4 Broń uznaje się za załadowaną w chwili, gdy nabój, śrut, magazynek z nabojami lub pusta łuska (w przypadku broni gładkolufowej) ma kontakt z bronią. Nikt nie może umieszczać naboju, śrutu ani magazynka z nabojami w broni lub na broni, ani w jej komorze lub lufie, dopóki nie zostanie wydana komenda **„ŁADUJ" ("LOAD")** albo dopóki zawodnik nie znajduje się na swoim stanowisku strzeleckim i jest jego kolej do strzelania.

6.2.3.5 Jeśli zawodnik odda strzał przed podaniem komendy **„ŁADUJ" ("LOAD")** lub **„START"**, albo po wydaniu komendy **„STOP"** lub **„ROZŁADUJ" ("UNLOAD")** może zostać zdyskwalifikowany, w przypadku naruszeń zasad bezpieczeństwa.

6.2.3.6 Po wydaniu komendy lub sygnału **„STOP"** strzelanie musi zostać natychmiast przerwane. Po wydaniu komendy **„ROZŁADUJ" („UNLOAD")** wszyscy zawodnicy muszą rozładować i zabezpieczyć broń oraz magazynki (w celu rozładowania broni pneumatycznej należy uzyskać zgodę Sędziego stanowiskowego). Strzelanie może zostać wznowione wyłącznie po ponownym wydaniu komendy **„START"** lub **„GOTÓW" („READY")**.

6.2.4 Dodatkowe wymogi bezpieczeństwa

6.2.4.1 **Strzelanie „na sucho" (Dry Firing)** oznacza zwolnienie napiętego mechanizmu spustowego nienaładowanej broni lub zwolnienie mechanizmu spustowego broni pneumatycznej, wyposażonej w urządzenie umożliwiające obsługę spustu bez wyzwolenia ładunku miotającego (powietrza lub gazu). Strzelanie „na sucho" oraz ćwiczenia w celowaniu są dozwolone wyłącznie na linii ognia lub w wyznaczonym miejscu i kierunku, zgodnie z niniejszymi przepisami.

Jeżeli zostanie stwierdzone, że zawodnik wykonuje strzelanie „na sucho" w niewyznaczonym miejscu lub w niewłaściwym kierunku, może on zostać zdyskwalifikowany z przyczyn bezpieczeństwa, na podstawie decyzji większości Jury.

Członkowie Jury muszą dopilnować, aby zawodnicy nie wykonywali strzelań na sucho w miejscach do tego nieprzeznaczonych.

6.2.4.2 Zawodnik jest odpowiedzialny za to, by butla z powietrzem lub CO_2 miała ważną datę atestu bezpieczeństwa. Może to zostać sprawdzone przez Sekcję Kontroli Broni i Wyposażenia.

6.2.5 Ochrona słuchu

6.2.5.1 Wszyscy zawodnicy, osoby funkcyjne oraz inne osoby znajdujące się w bezpośrednim sąsiedztwie linii ognia na 25 m, 50 m i 300 m oraz na polach strzelań do rzutków muszą używać zatyczek do uszu, słuchawek lub innych środków ochrony słuchu. Odpowiednie informacje muszą być umieszczone w widocznym miejscu, a środki ochrony słuchu muszą być dostępne dla wszystkich osób przebywających na strzelnicach / polach strzeleckich. Ochronniki słuchu wyposażone w jakikolwiek rodzaj urządzeń wzmacniających dźwięk lub urządzeń odbiorczych nie mogą być noszone przez zawodników ani trenerów na polu gry (FOP). Ochronniki słuchu wyposażone w jakiekolwiek urządzenia wzmacniające dźwięk lub odbiorniki mogą używać funkcyjni zawodów. Zawodnicy z wadą słuchu mogą nosić ochronniki słuchu wyposażone w urządzenia wzmacniające dźwięk za zgodą Jury.

6.2.5.2 Jeżeli zawodnik w konkurencjach strzelań do rzutków znajduje się na swoim stanowisku strzeleckim, gotowy do oddania strzału, bez ochrony słuchu, Sędzia Prowadzący udziela mu ostrzeżenia **(żółta kartka)** za pierwsze naruszenie. Za kolejne naruszenie w trakcie dowolnej serii zawodów lub treningu oficjalnego (PET) Sędzia Prowadzący nakłada odjęcie jednego rzutka **(zielona kartka)**, przy czym pierwszy trafiony rzutek w tej serii zostaje uznany za **„CHYBIONY" ("LOST")**.

6.2.6 Ochrona wzroku

Wszyscy zawodnicy w konkurencjach strzelań do rzutków muszą podczas strzelania używać bezodpryskowe okulary strzeleckie lub inne podobne przeznaczone do ochrony wzroku. Patrz przepis 9.2.7.

6.3 CHARAKTERYSTYKA TARCZ / RZUTKÓW

6.3.1 Ogóle wymagania dotyczące tarcz / rzutków

6.3.1.1 Celami stosowanymi podczas Mistrzostw ISSF mogą być Elektroniczne Systemy Tarcz (EST) lub tarcze papierowe w konkurencjach karabinowych i pistoletowych oraz gliniane rzutki (zwykłe lub dymne) w konkurencjach strzelań do rzutków. **Adnotacja: Szczegółowe przepisy dotyczące stosowania tarcz papierowych są obecnie dostępne w Aneksie do niniejszych przepisów – „Przepisy dotyczące oceny tarcz papierowych".**

6.3.1.2 Wszystkie tarcze/rzutki używane podczas Mistrzostw ISSF muszą być zgodne z wymaganiami dotyczącymi pierścieni, wymiarów oraz innych specyfikacji określonych w niniejszych przepisach oraz muszą być zatwierdzone przez ISSF.

6.3.1.3 Losowe kontrole w trakcie zawodów będą przeprowadzane przez przedstawiciela lub Delegata Technicznego ISSF (TD).

6.3.2 Wymagania dotyczące Elektronicznego Systemu Tarcz (EST)

6.3.2.1 Mogą być używane jedynie te systemy EST, które zostały sprawdzone i zatwierdzone przez ISSF.

6.3.2.2 Wymagana dokładność oceny strzałów przez EST musi wynosić co najmniej połowę jednego pierścienia dziesiętnego. Tolerancje określone dla wymiarów pierścieni ocenianych na tarczach papierowych nie mają zastosowania do EST.

6.3.2.3 Wszystkie jednostki tarcz EST muszą zapewniać czarne pole celowania odpowiadające wielkością czarnym polom odpowiednich tarcz stosowanych w danej konkurencji (przepis 6.3.4) oraz matowy, kontrastujący biały lub zbliżony do białego obszar otaczający pole celowania.

6.3.2.4 Wyniki rejestrowane przez EST muszą być określane zgodnie z wymiarami pierścieni ocenianych dla tarcz konkurencyjnych (przepis 6.3.4).

6.3.2.5 Każdy strzał, który trafił w EST, musi mieć wyświetlony wynik wraz z jego położeniem i wartością na monitorze umieszczonym na stanowisku strzeleckim.

6.3.2.6 Tarcze elektroniczne (EST) na dystansie 10 m muszą wykorzystywać taśmę papierową lub inną formę paska kontrolnego umożliwiającego stwierdzenie, czy oddany strzał trafił w tarczę, czy też nie.

6.3.2.7 Wydruk wyników każdego zawodnika z innego źródła niż z pamięci głównego komputera systemu EST (back-up memory – kopii zapasowej) musi być dostępny natychmiast w trakcie oraz po zakończeniu zawodów.

6.3.2.8 W przypadku stosowania EST tarcze muszą zostać sprawdzone przed każdymi Mistrzostwami ISSF, pod nadzorem Delegata Technicznego, w celu zapewnienia ich prawidłowego działania w normalnych warunkach użytkowania.

6.3.3 Charakterystyka tarcz

Tarcze muszą spełniać wymagania dotyczące wymiarów pierścieni ocenianych, tolerancji oraz innych specyfikacji określonych w niniejszych przepisach.

6.3.3.1 Tarcze karabinowe i pistoletowe mogą być oceniane w pełnych wartościach pierścieni albo, w przypadku stosowania EST lub elektronicznych urządzeń do oceny tarcz papierowych, w wartościach dziesiętnych. Wartości dziesiętne ustala się poprzez podział obszaru oceniania jednego pola na dziesięć równych ocenianych części, którym przypisane są wartości dziesiętne rozpoczynające się od zera (np. 10,0; 9,0; itp.) i kończące się na dziewięciu (np. 10,9; 9,9; itp.).

6.3.3.2 Eliminacje oraz kwalifikacje w konkurencjach karabinowych i pistoletowych są oceniane w pełnych wartościach pierścieni, z wyjątkiem Mistrzostw ISSF, w których eliminacje oraz rundy kwalifikacyjne konkurencji: Karabin pneumatyczny 10 m seniorów (mężczyzn) i juniorów, Karabin pneumatyczny 10 m seniorek (kobiet) i juniorek, Karabin dowolny 50 m leżąc seniorów (mężczyzn) i juniorów, Karabin dowolny 50 m leżąc seniorek (kobiet) i juniorek, Karabin pneumatyczny zespołów mieszanych oraz zespołów mieszanych juniorów muszą być oceniane w wartościach dziesiętnych.

6.3.3.3 Finały w konkurencjach karabinowych i pistoletowych, kwalifikacje oraz finały konkurencji zespołów mieszanych w karabinie, a także finały konkurencji zespołów mieszanych w pistolecie są oceniane w wartościach dziesiętnych, z wyjątkiem finałów konkurencji Pistolet 25 m, w których stosowany jest system „trafiony/chybiony”, z polami trafienia opartymi na wartościach dziesiętnych określonych w niniejszych przepisach.

6.3.4 Oficjalne tarcze ISSF

6.3.4.1 Karabin 300 m

Pierścień 10	100 mm	(±0,5 mm)	Pierścień 5	600 mm	(±3,0 mm)
Pierścień 9	200 mm	(±1,0 mm)	Pierścień 4	700 mm	(±3,0 mm)
Pierścień 8	300 mm	(±1,0 mm)	Pierścień 3	800 mm	(±3,0 mm)
Pierścień 7	400 mm	(±3,0 mm)	Pierścień 2	900 mm	(±3,0 mm)
Pierścień 6	500 mm	(±3,0 mm)	Pierścień 1	1000 mm	(±3,0 mm)

Wewnętrzna dziesiątka: 50 mm (±0,5 mm).

Czarne pole od 5 do 10 pierścienia: 600 mm (±3,0 mm).

Grubość pierścienia: 0,5 mm do 1,0 mm.

Minimalny widoczny wymiar arkusza tarczy: 1300 mm × 1300 mm (lub minimalnie 1020 mm × 1020 mm, pod warunkiem że tło, ma ten sam kolor co tarcza).

Wartości pierścieni od 1 do 9 umieszczone w polach oceniania, na ukośnych liniach, ustawionych względem siebie pod kątem prostym.

Pole o wartości 10 nie jest oznaczone numerem.

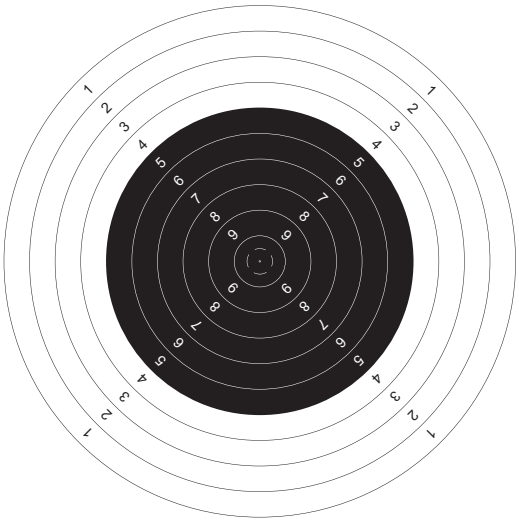

Tarcza – Karabin 300 m

6.3.4.2 Karabin dowolny 50 m

Pierścień 10	10,4 mm	(±0,1 mm)	Pierścień 5	90,4 mm	(±0,5 mm)
Pierścień 9	26,4 mm	(±0,2 mm)	Pierścień 4	106,4 mm	(±0,5 mm)
Pierścień 8	42,4 mm	(±0,2 mm)	Pierścień 3	122,4 mm	(±0,5 mm)
Pierścień 7	58,4 mm	(±0,5 mm)	Pierścień 2	138,4 mm	(±0,5 mm)
Pierścień 6	74,4 mm	(±0,5 mm)	Pierścień 1	154,4 mm	(±0,5 mm)

Wewnętrzna dziesiątka: 5 mm (±0,1 mm).

Czarne pole od 3 do 10 pierścienia: 112,4 mm (±0,5 mm).

Grubość pierścienia: 0,2 mm do 0,3 mm.

Minimalny widoczny wymiar arkusza tarczy: 250 mm × 250 mm

Wartości pierścieni od 1 do 8 umieszczone w polach oceniania w postaci linii pionowych i poziomych, ustawionych względem siebie pod kątem prostym.

Pola o wartościach pierścieni 9 i 10 nie są oznaczone numerami.

Mogą być używane wkładki (200 mm × 200 mm).

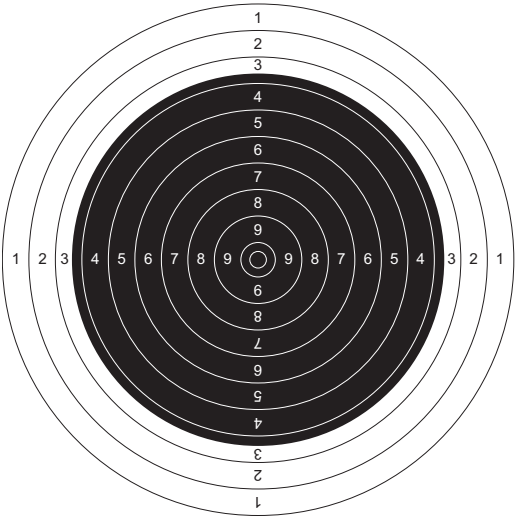

Tarcza – Karabin 50 m

6.3.4.3 Karabinu pneumatyczny 10 m

Pierścień 10	0,5 mm	(±0,1 mm)	Pierścień 5	25,5 mm	(±0,1 mm)
Pierścień 9	5,5 mm	(±0,1 mm)	Pierścień 4	30,5 mm	(±0,1 mm)
Pierścień 8	10,5 mm	(±0,1 mm)	Pierścień 3	35,5 mm	(±0,1 mm)
Pierścień 7	15,5 mm	(±0,1 mm)	Pierścień 2	40,5 mm	(±0,1 mm)
Pierścień 6	20,5 mm	(±0,1 mm)	Pierścień 1	45,5 mm	(±0,1 mm)

Wewnętrzna dziesiątka: Gdy pierścień 10 (punkt) zostanie całkowicie przestrzelony, co stwierdza się przy użyciu ZEWNĘTRZNEGO kalibromierza stosowanego przy ocenie przestrzelin w strzelaniach pneumatycznych.

Czarne pole od 4 do 9 pierścienia: 30,5 mm (±0,1 mm).

Pierścień 10 jest białym punktem w wymiarze: 0,5 mm (±0,1 mm).

Grubość pierścienia: od 0,1 mm do 0,2 mm.

Minimalny widoczny wymiar arkusza tarczy: 80mm × 80mm.

Wartości pierścieni od 1 do 8 są umieszczone w polach oceniania w postaci linii pionowych i poziomych, ustawionych względem siebie pod kątem prostym. Pole o wartości 9 nie jest oznaczona numerem, a 10 stanowi biały punkt.

W celu poprawy widoczności tarczy należy zapewnić arkusz tła o wymiarach 170 mm × 170 mm, w kolorze zbliżonym do koloru materiału tarczy.

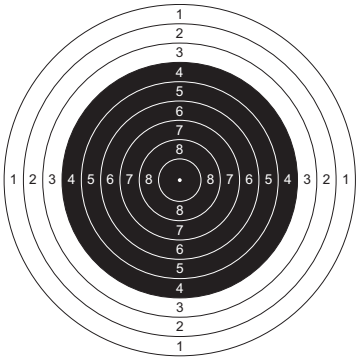

Tarcza – Karabinu 10 m

6.3.4.4 Pistolet 25 m (część szybka)

(dla konkurencji Pistoletu Szybkostrzelnego 25 m oraz części szybkich konkurencji Pistoletu Centralnego Zapłonu 25 m oraz Pistoletu sportowego 25 m):

Pierścień 10	100 mm	(±0,4 mm)	Pierścień 7	340 mm	(±1,0 mm)
Pierścień 9	180 mm	(±0,6 mm)	Pierścień 6	420 mm	(±2,0 mm)
Pierścień 8	260 mm	(±1,0 mm)	Pierścień 5	500 mm	(±2,0 mm)

Wewnętrzna dziesiątka: 50 mm (±0,2 mm).

Czarne pole od 5 do 10 pierścienia: 500 mm (±2,0 mm).

Grubość pierścienia: 0,5 mm do 1,0 mm.

Minimalny widoczny wymiar arkusza tarczy: szerokość 550 mm, wysokość od 520 mm do 550 mm.

Wartości pierścieni od 5 do 9 są nadrukowane w polach oceniania wyłącznie w postaci linii pionowych. Pole 10-punktowe nie jest oznaczona numerem. Numery pól muszą mieć wysokość około 5 mm oraz grubość około 0,5 mm. Białe poziome linie celowania zastępują wartości pierścieni po lewej i prawej stronie środka tarczy. Każda z tych linii ma długość 125 mm i szerokość 5 mm.



Tarcza – Pistolet 25 m (części szybka)

6.3.4.5 Pistolet 25 m (część dokładna) oraz Pistolet dowolny 50 m

(dla konkurencji Pistolet dowolny 50 m i Pistolet Standard 25 m oraz dla cześci dokładnych Pistolet centralnego zapłonu i Pistolet sportowy 25 m)

Pierścień 10	50 mm	(±0,2 mm)	Pierścień 5	300 mm	(±1,0 mm)
Pierścień 9	100 mm	(±0,4 mm)	Pierścień 4	350 mm	(±1,0 mm)
Pierścień 8	150 mm	(±0,5 mm)	Pierścień 3	400 mm	(±2,0 mm)
Pierścień 7	200 mm	(±1,0 mm)	Pierścień 2	450 mm	(±2,0 mm)
Pierścień 6	250 mm	(±1,0 mm)	Pierścień 1	500 mm	(±2,0 mm)

Wewnętrzna dziesiątka: 25 mm (±0,2 mm).

Czarne pole od 5 do 10 pierścienia: 200 mm (±1,0 mm).

Grubość pierścienia: 0,2 mm do 0,5 mm.

Minimalny widoczny wymiar arkusza tarczy: o szerokości 550 mm i wysokości od 520 mm do 550 mm.

Wartości pierścieni od 1 do 8 są umieszczone w polach oceniania w postaci linii pionowych i poziomych, ustawionych względem siebie pod kątem prostym. Pole 10 nie jest oznaczone numerem. Numery pól muszą mieć wysokość około 10 mm oraz grubość około 1 mm oraz być łatwo czytelne przy użyciu standardowych lunet obserwacyjnych z odpowiedniej odległości.

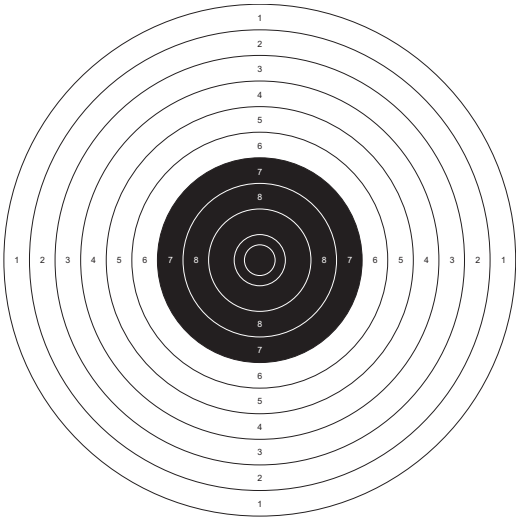

Tarcza – Pistolet 25 m (części dokładna) oraz Pistolet dowlony 50 m

6.3.4.6 Pistolet pneumatyczny 10 m

Pierścień 10	11,5 mm	(±0,1 mm)	Pierścień 5	91,5 mm	(±0,5 mm)
Pierścień 9	27,5 mm	(±0,1 mm)	Pierścień 4	107,5 mm	(±0,5 mm)
Pierścień 8	43,5 mm	(±0,2 mm)	Pierścień 3	123,5 mm	(±0,5 mm)
Pierścień 7	59,5 mm	(±0,5 mm)	Pierścień 2	139,5 mm	(±0,5 mm)
Pierścień 6	75,5 mm	(±0,5 mm)	Pierścień 1	155,5 mm	(±0,5 mm)

Wewnętrzna dziesiątka: 5,0 mm (±0,1 mm).

Czarne pole od 7 do 10 pierścienia: 59,5 mm (±0,5 mm).

Grubość pierścienia: 0,1 mm do 0,2 mm.

Minimalny widoczny wymiar arkusza tarczy: 170 mm × 170 mm.

Wartości pierścieni ocenianych od 1 do 8 są umieszczone w polach oceniania w postaci linii pionowych i poziomych, ustawionych względem siebie pod kątem prostym. Pole o wartości 10 nie jest oznaczone numerem. Numery pół nie mogą mieć wysokości większej niż 2 mm.

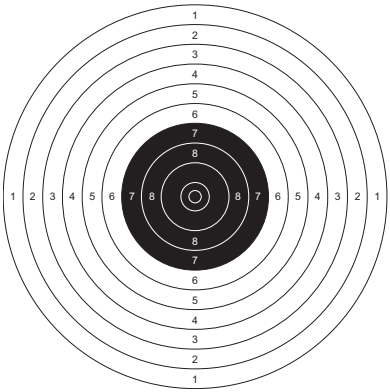

Tarcza – Pistolet pneumatyczny 10 m

6.3.4.7 Ruchoma tarcza 50 m

Tarcza do konkurencji Ruchoma Tarcza 50 m jest pojedynczym arkuszem z dwiema strefami punktowymi umieszczonymi po przeciwnych stronach, każda z pierścieniami od 1 do 10, oraz punktem celowania umieszczonym centralnie.

Pierścień 10	60 mm	(±0,2 mm)	Pierścień 5	230 mm	(±1,0 mm)
Pierścień 9	94 mm	(±0,4 mm)	Pierścień 4	264 mm	(±1,0 mm)
Pierścień 8	128 mm	(±0,6 mm)	Pierścień 3	298 mm	(±1,0 mm)
Pierścień 7	162 mm	(±0,8 mm)	Pierścień 2	332 mm	(±1,0 mm)
Pierścień 6	196 mm	(±1,0 mm)	Pierścień 1	366 mm	(±1,0 mm)

Wewnętrzna dziesiątka: 30 mm (±0,2 mm).

Grubość pierścienia: 0,5 mm do 1,0 mm.

Środek pierścienia 10 musi znajdować się w odległości 453 mm (±1,0 mm) od środka punktu celowania, mierzonej wzdłuż linii poziomej.

Wartości pierścieni ocenianych od 1 do 9 muszą być wyraźnie umieszczone w polach oceniania w postaci ukośnych linii, ustawionych względem siebie pod kątem prostym.

Punkt celowania jest czarny, o średnicy zewnętrznej 94 mm, i musi zawierać biały pierścień o wymiarze pierścienia 10 (60 mm) oraz biały punkt centralny (15 mm).

Dopuszcza się używanie wymiennych środków lub połówki tarcz. Wymienne środki lub połówki tarcz muszą być poprawnie przytwierdzane do całych tarcz.

Dla systemów EST może być stosowana pojedyncza tarcza z dwoma punktami celowania, jednym po lewej i jednym po prawej stronie obszaru pierścieni ocenianych.

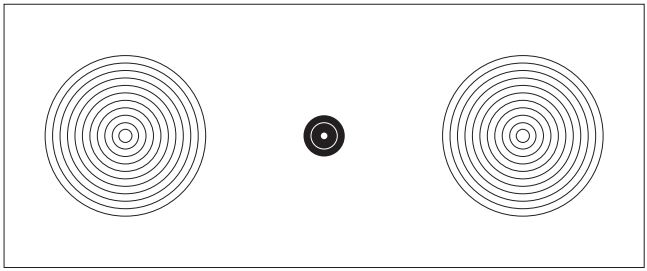

Tarcza – Ruchoma tarcza 50 m (papierowa)

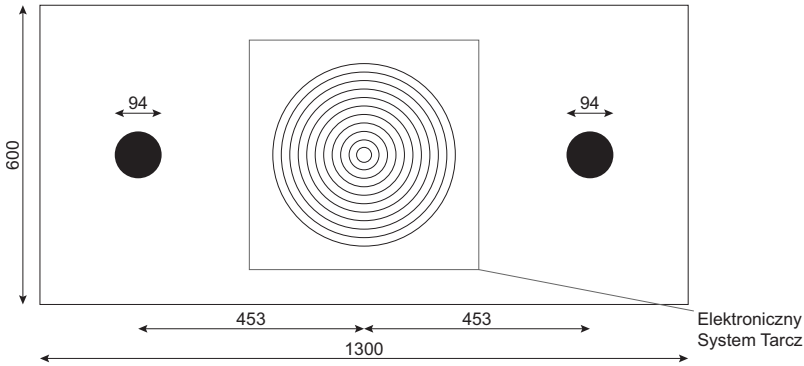

Tarcza – Ruchoma tarcza 50 m (EST)

6.3.4.8 Ruchoma tarcza 10 m

Tarcza do konkurencji Ruchoma Tarcza 10 m jest pojedynczym arkuszem z dwiema strefami punktowymi umieszczonymi po przeciwnych stronach, każda z pierścieniami od 1 do 10, oraz punktem celowania umieszczonym centralnie.

Pierścień 10	5,5 mm	(±0,1 mm)	Pierścień 5	30,5 mm	(±0,1 mm)
Pierścień 9	10,5 mm	(±0,1 mm)	Pierścień 4	35,5 mm	(±0,1 mm)
Pierścień 8	15,5 mm	(±0,1 mm)	Pierścień 3	40,5 mm	(±0,1 mm)
Pierścień 7	20,5 mm	(±0,1 mm)	Pierścień 2	45,5 mm	(±0,1 mm)
Pierścień 6	25,5 mm	(±0,1 mm)	Pierścień 1	50,5 mm	(±0,1 mm)

Wewnętrzna dziesiątka jest biała: 0,5 mm (±0,1 mm), mierzona w taki sam sposób jak pierścienie od 3 do 10.

Czarne pole od 5 do 10 pierścienia: 30,5 mm (±0,1 mm).

Grubość pierścienia: 0,1 mm do 0,2 mm.

Rekomendowany wymiar arkusza tarczy: 260 mm × 150 mm (minimalny 260 mm × 140 mm).

Środek pierścienia 10 musi znajdować się w odległości 70 mm (±0,2 mm) od środka punktu celowania, mierzonej wzdłuż linii poziomej.

Wartości pierścieni ocenianych od 1 do 8 muszą być wyraźnie umieszczone w polach oceniania w postaci ukośnych linii, ustawionych względem siebie pod kątem prostym.

Punkt celowania jest czarny, o średnicy zewnętrznej 15,5 mm, i musi zawierać białe pierścienie o wymiarach pierścienia 10 (5,5 mm) oraz pierścienia 9 (10,5 mm), a także biały punkt centralny (0,5 mm).

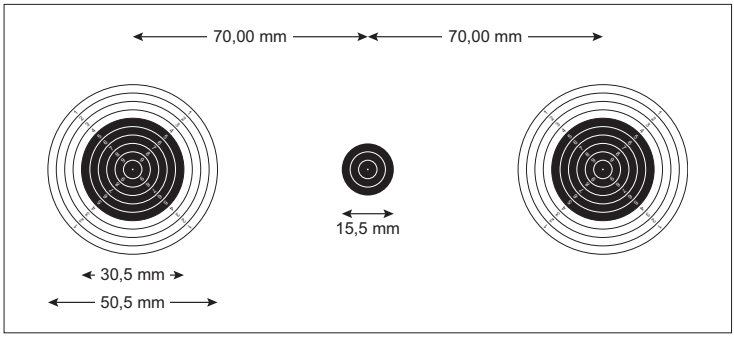

Tarcza – Ruchoma tarcza 10 m (papierowa)

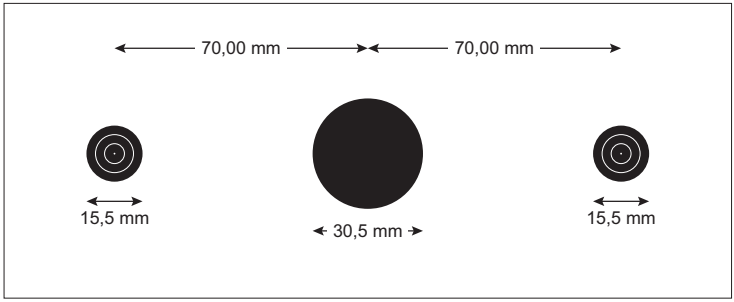

Tarcza – Ruchoma tarcza 10 m (EST)

Pole o średnicy 30,5 mm jest otworem.

6.3.5 Systemy kontroli tarcz

W konkurencjach karabinowych i pistoletowych muszą być stosowane systemy znakowania tarcz oraz kontroli, aby ułatwić przeprowadzenie zawodów.

6.3.5.1 System kontroli Elektronicznego Systemu Tarcz (EST)

Tarcze bliźniacze, tylne kartony, arkusze kontrolne używane są jako system kontroli urządzeń EST (patrz ilustracja).

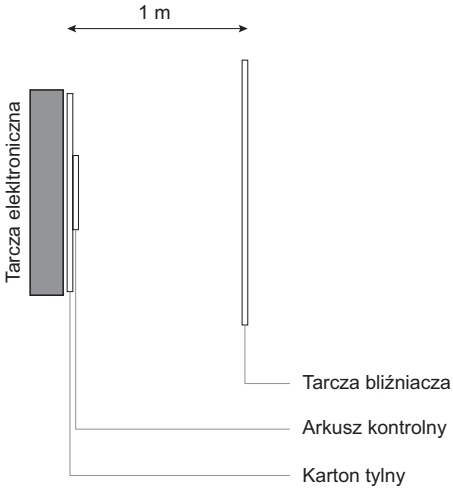

6.3.5.2 Tarcze bliźniacze dla systemu EST na 50 i 300 m

W celu zlokalizowania strzałów do obcej tarczy tarcze bliźniacze powinny, jeśli to możliwe, być umieszczone w odległości 0,5-1,0 m za tarczami właściwymi. Dokładną odległość między tarczą właściwą a bliźniaczą należy zmierzyć i zanotować, a w miarę możliwości powinna być jednakowa dla wszystkich stanowisk.

6.3.5.3 Tarcze bliźniacze dla systemu EST na 25 m

a) Tarcze bliźniacze muszą być stosowane we wszystkich konkurencjach pistoletowych na 25 m, aby ułatwić identyfikację strzałów chybionych;

b) Tarcze bliźniacze muszą pokrywać przynajmniej całą szerokość i wysokość obramowań tarcz 25 m (5 tarcz) i być umieszczone w jednakowej odległości jednego (1) metra za tarczami ocenianymi. Powinny tworzyć jednolitą powierzchnię lub być zamocowane na przylegających obudowach, bez przerw między nimi, aby rejestrować strzały trafiające między tarczami;

c) Tarcze bliźniacze systemu EST na 25 m muszą być wykonane z matowego papieru w neutralnym kolorze, zbliżonym do koloru tarczy; oraz

d) W konkurencjach 25 m dla każdego zawodnika na każdej części strzelań należy stosować nowe tarcze bliźniacze.

6.3.5.4 Arkusze kontrolne dla systemu EST na 25 m

Obszar bezpośrednio za systemem EST musi być pokryty arkuszami kontrolnymi. Dla każdego zawodnika i każdej zmiany muszą być stosowane nowe arkusze kontrolne.

Jeśli lokalizacja jakiegokolwiek przestrzeliny znajduje się poza arkuszem kontrolnym, należy odnotować zależność geometryczną między przestrzelinami na arkuszu kontrolnym a kartonem tylnym przed jego zdjęciem.

6.3.5.5 Kartony tylne oraz arkusze kontrolne systemów EST na 50 m i 300 m

Karton tylny musi być zamocowany z tyłu wszystkich systemów EST na 50 m i 300 m. Należy do nich przytwierdzić mniejsze, wymienne arkusze kontrolne. Arkusze kontrolne lub kartony tylne muszą być wymieniane i zbierane po każdej zmianie. Jeśli lokalizacja jakiegokolwiek przestrzeliny znajduje się poza arkuszem kontrolnym, należy odnotować zależność geometryczną między przestrzelinami na arkuszu kontrolnym a kartonem tylnym przed zdjęciem arkusza.

6.3.6 Rzutki

Średnica	110 mm (±1 mm)
Wysokość	25 mm do 26 mm
Waga	105 g (±5 g)

Kolor rzutków może być całkowicie czarny, biały, żółty lub pomarańczowy. Musi on być wyraźnie widoczny na tle pola strzeleckiego we wszystkich normalnych warunkach oświetleniowych, a podczas treningu muszą być stosowane rzutki tego samego koloru oraz tego samego producenta.

Kolor rzutków musi być określony w programie każdych Mistrzostw ISSF, w których rozgrywane są konkurencje strzelań do rzutków.

Rzutki stosowane we wszystkich Mistrzostwach i zawodach organizowanych pod nadzorem ISSF muszą być zatwierdzone przez ISSF oraz spełniać wymagania dotyczące rzutków przyjaznych dla środowiska, zgodnie z odpowiednimi międzynarodowymi normami (szczegóły dostępne w siedzibie ISSF).

6.3.6.1 Ogólna specyfikacja rzutków

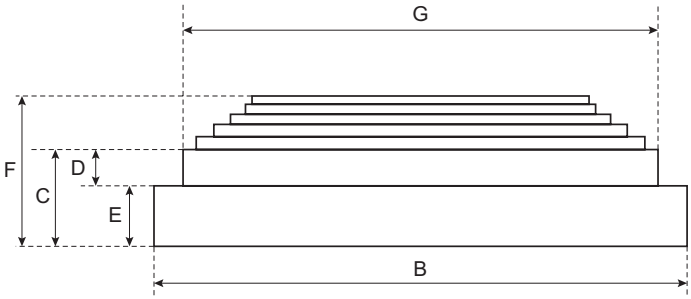

A – Waga	105 g (±5 g)	D – Wysokość pierścienia wiodącego	7 mm (±1 mm)
B - Średnica podstawy Ø	110 mm (±1 mm)	E – Wysokość podstawy	11 mm (±1 mm)
C – Wysokość kopułki*	18 mm (±1 mm)	F – Całkowita wysokość	25 mm do 26 mm

„G” – Aktualny kształt kopułki rzutka został opracowany tak, by zapewnić najlepsze właściwości aerodynamiczne oraz stabilność podczas lotu.

„Kruchość" – rzutki muszą wytrzymywać proces wyrzutu, tak aby mogły być wyrzucane na odległość 80-90 m, a jednocześnie łatwo ulegać rozbiciu po trafieniu standardową amunicją używaną w konkurencji Trap i Skeet, przy zachowaniu normalnych odległości strzelania. Do badania kruchości oraz pomiarów rzutków musi być stosowane urządzenie do testowania rzutków zatwierdzone przez ISSF. Normy dotyczące stosowania takich urządzeń zostały ustanowione przez Komisję strzelań do rzutków oraz Komisję Techniczną ISSF.

6.3.6.2 Rzutki „dymne" ("Flash")

a) W finałach konkurencji strzelań do rzutków muszą być stosowane rzutki „dymne", zawierające barwiony, nietoksyczny proszek kontrastujący z tłem pola strzeleckiego;

b) W kwalifikacjach konkurencji strzelań do rzutków mogą być stosowane rzutki „dymne", zawierające barwiony, nietoksyczny proszek zatwierdzony przez ISSF;

c) Jeżeli zostanie wyrzucony rzutek o takim samym kolorze zewnętrznym jak rzutki używane w danej konkurencji, lecz zawierający proszek o nieprawidłowym kolorze, wynik każdego strzału oddanego do takiego rzutka musi zostać zaliczony;

d) We wszystkich przypadkach, w których stosowane są rzutki „dymne", muszą być one zgodne z przepisem 6.3.6.1;

e) Podczas zawodów ISSF ten sam rodzaj rzutków musi być stosowany podczas treningu nieoficjalnego, treningu oficjalnego (PET) oraz serii kwalifikacyjnych.

6.4 CHARAKTERYSTYKA STRZELNIC I ICH WYPOSAŻENIA

6.4.1 Ogólne wymagania

6.4.1.1 Wymagania dotyczące minimalnych wielkości strzelnic/pól strzeleckich dla Mistrzostw ISSF są określone w przepisie 3.6.1. Chociaż wymagania te stanowią minimum, praktycznym wymogiem dla Mistrzostw Świata w konkurencjach strzelań do rzutków oraz dużych Pucharów Świata jest zalecenie posiadania pięciu (5) pól strzeleckich. W przypadku dużych Pucharów Świata w konkurencjach karabinowych/pistoletowych zaleca się 80 stanowisk strzeleckich na 10 m i 50 m.

6.4.1.2 Oddzielne hale dla finałów konkurencji karabinowych/pistoletowych jest wymagane podczas Mistrzostw Świata oraz Igrzysk Olimpijskich. ISSF zaleca, aby oddzielna hala finałowa była dostępna podczas Pucharów Świata.

6.4.1.3 Konfederacje kontynentalne muszą ustanowić minimalne wymagania dotyczące strzelnic dla Mistrzostw Kontynentalnych.

6.4.1.4 Pola strzeleckie Trap i Skeet mogą być łączone. Jeżeli to możliwe, finały Trap i Skeet powinny być przeprowadzane na tym samym polu strzeleckim.

6.4.1.5 Obszar użytkowany przez zawodników, osoby funkcyjne oraz publiczność na strzelnicach w konkurencjach karabinowych i pistoletowych musi być zadaszony, w celu zapewnienia ochrony przed słońcem, wiatrem i deszczem. Ochrona ta nie może zapewniać istotnej przewagi żadnemu stanowisku strzeleckiemu ani żadnej części strzelnicy.

6.4.1.6 ISSF zaleca, aby wszystkie nowe strzelnice były dostępne dla osób z niepełnosprawnościami, a istniejące powinny zostać dostosowane w celu umożliwienia dostępu osobom z niepełnosprawnościami.

6.4.1.7 Zaleca się, aby strzelnice wykorzystywane podczas Mistrzostw Świata oraz Igrzysk Olimpijskich zostały ukończone co najmniej na jeden (1) rok przed ich rozpoczęciem.

6.4.1.8 Podczas Eliminacji, Kwalifikacji oraz Finałów w konkurencjach karabinowych i pistoletowych podczas Igrzysk Olimpijskich, Mistrzostw Świata ISSF oraz Pucharów Świata ISSF muszą być używane Elektroniczne Systemy Tarcz (EST) producentów i modeli zatwierdzonych przez ISSF.

Elektroniczne Systemy Tarcz muszą obejmować monitory lub tablice przeznaczone do prezentowania widzom indywidualnych strzałów oraz wyników, a także ekrany służące do prezentowania uszeregowanych, tymczasowych wyników w trakcie zawodów.

6.4.1.9 Delegaci Techniczni odpowiadają za sprawdzenie strzelnic i innych obiektów w celu zapewnienia ich zgodności z przepisami ISSF oraz potwierdzenia przygotowania do przeprowadzenia Mistrzostw. Powinni korzystać z Listy kontrolnej dla Delegatów Technicznych podczas sprawdzania organizacji, strzelnic i obiektów (dostępnej w siedzibie ISSF).

6.4.1.10 Delegat Techniczny może zatwierdzić niewielkie odstępstwa od specyfikacji określonych w przepisach ISSF, o ile nie są one sprzeczne z celem i duchem przepisów ISSF. Jednakże nie dopuszcza się żadnych odstępstw w zakresie odległości strzelania ani specyfikacji tarcz.

6.4.2 Pomieszczenia ogólne oraz zaplecze administracyjne

Na strzelnicach lub w ich bezpośrednim sąsiedztwie muszą być zapewnione następujące obiekty:

a) Miejsce odpoczynku dla zawodników;

b) Szatnie dla zawodników, zlokalizowane w pobliżu osi/pól strzeleckich dla Finałów oraz Kwalifikacji;

c) Pomieszczenia/sale konferencyjne dla osób funkcyjnych oraz Jury;

d) Pomieszczenia biurowe i administracyjne Komitetu Organizacyjnego;

e) Odpowiednie pomieszczenie dla Biura RTS (Rezultaty, Czas i Ocena);

f) Na każdej strzelnicy/polu strzeleckim pomieszczenia dla prac Biura RTS oraz techników obsługujących dystrybucję wyników;

g) Strefy do strzelań „na sucho” lub rozgrzewki dla wszystkich osi/pól strzeleckich konkurencji karabinowych, pistoletowych oraz strzelań do rzutków;

h) Wszystkie strzelnice (osie) przeznaczone do rozgrywania konkurencji pneumatycznych muszą być wyposażone w butle ze sprężonym powietrzem dostępne dla zawodników oraz trenerów. Butle te muszą być odpowiednio zabezpieczone i przymocowane do ściany lub innej konstrukcji w sposób uniemożliwiający ich przewrócenie;

i) Jedna główna tablica wyników do wywieszania oficjalnych wyników oraz komunikatów, a także mniejsze tablice wyników na każdej strzelnicy/polu strzeleckim do wywieszania harmonogramów zawodów oraz wyników wstępnych. Dodatkowa tablica wyników powinna być również umieszczona w strefie wypoczynku zawodników;

j) Miejsce do bezpiecznego przechowywania broni;

k) Miejsce do przeprowadzania Kontroli Broni i Wyposażenia z pomieszczeniami do przebierania się;

l) Warsztat rusznikarski z odpowiednim wyposażeniem;

m) Bezpłatne zaplecze dla producentów broni i sprzętu w celu serwisowania ich produktów;

n) Strefa przeznaczona na ekspozycje komercyjne powinna być dostępna, za które może być pobierana opłata;

o) Restauracja lub inne miejsce umożliwiające bezpieczne przygotowanie i serwowanie posiłków oraz napojów;

p) Odpowiednia liczba toalet oraz urządzeń sanitarnych umożliwiających mycie rąk;

q) Bezprzewodowy dostęp do Internetu oraz komunikacji e-mail. Odrębne usługi internetowe muszą być zapewnione na potrzeby obsługi zawodów (systemy wyników, ISSF TV, administracja) oraz dla publiczności;

r) Strefa Ceremonii Medalowej lub przenośne podium i tło do Ceremonii Medalowej, które mogą być ustawione w miejscu rozgrywania finałów;

s) Pomieszczenia dla przedstawicieli mediów, radia oraz telewizji;

t) Pomieszczenia do przeprowadzania kontroli antydopingowej, wyposażone w toalety;

u) Odpowiednie zaplecze medyczne;

v) Parking; oraz

w) Strefa przygotowania zawodników w pobliżu finałowego pola strzeleckiego strzelań do rzutków.

6.4.3 Ogólne standardy dla strzelnic konkurencji karabinowych i pistoletowych na dystansach 10 m, 25 m, 50 m oraz 300 m

6.4.3.1 Nowe otwarte strzelnice 25 m, 50 m oraz 300 m powinny być projektowane w taki sposób, aby w trakcie dnia zawodów słońce znajdowało się, w możliwie największym stopniu, za zawodnikiem. Projekt strzelnicy musi zapewniać, aby na tarczach nie występowały cienie.

6.4.3.2 Strzelnice muszą posiadać wyznaczoną linię tarcz oraz linię ognia. Linia ognia musi być równoległa do linii tarcz.

6.4.3.3 Projekt i wykonanie strzelnicy mogą przewidywać następujące rozwiązania:

a) Strzelnica może, w razie potrzeby wynikającej z wymogów bezpieczeństwa, być otoczona ścianami bezpieczeństwa;

b) Może być przewidziane zabezpieczenie w postaci systemu poprzecznych przegród między linią ognia i linią tarcz, zapobiegające przypadkowym strzałom poza jej obszar;

c) Strzelnice 10 m muszą być strzelnicami zamkniętymi;

d) Strzelnice 25 m i 50 m powinny, w miarę możliwości, być strzelnicami otwartymi, jednak wyjątkowo mogą być zamkniętymi lub krytymi, jeżeli jest to wymagane przez warunki prawne lub klimatyczne; lub halą finałową;

e) Strzelnice 300 m powinny mieć co najmniej 285 m bez zadaszenia;

f) Strzelnice 50m powinny mieć co najmniej 35 m bez zadaszenia;

g) Strzelnice 25m powinny mieć co najmniej 12,5 m bez zadaszenia; oraz

h) Strzelnice finałowe 25 m i 50 m mogą być strzelnicami otwartymi lub zamkniętymi.

6.4.3.4 Za stanowiskami strzeleckimi musi znajdować się wystarczająca przestrzeń umożliwiająca osobom funkcyjnym oraz Jury wykonywanie ich obowiązków. Należy również zapewnić przestrzeń dla widzów. Przestrzeń ta musi być oddzielona od strefy przeznaczonej dla zawodników i osób funkcyjnych odpowiednią barierą, zlokalizowaną co najmniej 7,0 m za linią ognia.

6.4.3.5 Każda strzelnica musi być wyposażona w duży zegar (zaleca się zegar odliczający czas) umieszczony na każdym końcu strzelnicy, w miejscu, w którym czas jest wyraźnie widoczny dla zawodników oraz osób funkcyjnych. Strefa przygotowania się zawodników do finałów musi być również wyposażona w zegar. Zegary muszą być zsynchronizowane z komputerami systemu wyników, tak aby wszystkie urządzenia pomiaru czasu wskazywały ten sam czas. Hale finałowe konkurencji karabinowych i pistoletowych muszą być wyposażone w zegar odliczający czas pozostały na każdy strzał. Pola strzeleckie w konkurencjach strzelań do rzutków muszą być wyposażone w licznik czasu odliczający, służący do kontroli czasów przygotowania.

6.4.3.6 Ramy lub mechanizmy tarcz muszą być oznaczone numerami (zaczynając od lewej strony), odpowiadającymi numerom stanowisk strzeleckich. Numery muszą być na tyle duże, aby były łatwo widoczne dla osób o prawidłowym wzroku w normalnych warunkach. Numery powinny mieć naprzemienne i kontrastowe kolory.

Na tarczach 25 m każda grupa pięciu (5) tarcz musi być oznaczona literami, począwszy od grupy A po lewej stronie. Tarcze 25 m muszą być również indywidualnie ponumerowane, przy czym dla tarcz w grupach A i B stosuje się numery od 11 do 20, dla grup C i D numery od 21 do 30, itd.

6.4.4 Chorągiewki dla strzelnic 50 m oraz 300 m

6.4.4.1 Prostokątne chorągiewki, wskazujące ruchy powietrza na strzelnicy, powinny być wykonane z materiału bawełnianego lub poliestrowego o gramaturze około 150 g/m². Wysokość chorągiewek wiatru musi odpowiadać centralnej strefie torów lotu pocisków, bez zakłócania toru lotu pocisków ani widoczności tarcz dla zawodników. Kolor chorągiewek musi kontrastować z tłem. Dopuszcza się i zaleca stosowanie chorągiewek dwukolorowych lub pasiastych.

6.4.4.2 Wymiary i rozmieszczenie chorągiewek

Strzelnice	Odległość	Wymiar
50 m	10 m i 30 m	50 mm × 400 mm
300 m	50 m	50 mm × 400 mm
	100 m i 200 m	200 mm × 750 mm

6.4.4.3 Na strzelnicach 50 m chorągiewki należy umieszczać w stałych odległościach od linii ognia, na liniach umownych oddzielających każde stanowisko strzeleckie i odpowiadającą mu tarczę od sąsiednich stanowisk i tarcz. Chorągiewki muszą być umieszczone po stronie zawodnika względem wszelkich podpór osłon bezpieczeństwa.

6.4.4.4 Jeżeli strzelnica 50 m jest również wykorzystywana jako zamknięta strzelnica 10 m, chorągiewki dla 10 m muszą być umieszczone wystarczająco daleko w głąb strzelnicy, tak aby zapewniały wiarygodne wskazanie wiatru.

6.4.4.5 Na strzelnicach 300 m chorągiewki należy umieszczać w odległościach określonych powyżej od linii ognia, na liniach umownych oddzielających co czwarte (4) stanowisko strzeleckie i odpowiadającą mu tarczę od następnego stanowiska i tarczy. Chorągiewki muszą być umieszczone po stronie zawodnika względem wszelkich podpór osłon bezpieczeństwa.

6.4.4.6 Zawodnicy muszą sprawdzić chorągiewki przed rozpoczęciem Czasu przygotowawczego i strzałów próbnych, aby upewnić się, że nie zasłaniają one tarcz. Wyłącznie Sędziowie stanowiskowi lub członkowie Jury mogą zmieniać położenie chorągiewek wiatru.

6.4.4.7 Prywatne wskaźniki wiatru oraz zmienianie położenia chorągiewek wiatru przez zawodników są zabronione.

6.4.5 Odległości strzelania

6.4.5.1 Odległości strzelania muszą być mierzone od linii ognia do płaszczyzny tarczy.

6.4.5.2 Odległości strzelania muszą być możliwie jak najbardziej dokładne, z zastrzeżeniem następujących dopuszczalnych odchyleń.

Strzelnica	Dopuszczalne odchylenie
10 m	±0,05 m
25 m	±0,10 m
50 m	±0,20 m
300 m	±1,00 m
10 m Ruchoma Tarcza	±0,05 m
50 m Ruchoma Tarcza	±0,20 m

6.4.5.3 Na strzelnicach łączonych 50 m dla konkurencji karabinowych, pistoletowych oraz Ruchomej tarczy dopuszczalna odchylenie może zostać zwiększone do +2,50 m dla konkurencji Ruchoma Tarcza. Odpowiednio dostosowany musi zostać tor przebiegu.

6.4.5.4 Linia ognia musi być wyraźnie oznaczona. Odległość strzelnicy musi być mierzona od linii tarcz do krawędzi linii ognia znajdującej się najbliżej zawodnika. Stopa zawodnika lub, w postawie leżącej, łokieć zawodnika nie mogą znajdować się na linii ognia ani przed nią.

6.4.6 Położenie środka tarczy

Środek tarczy wyznacza się w odniesieniu do środka pierścienia 10.

6.4.6.1 Wysokość środka tarczy

Środek tarczy musi znajdować się na jednej z poniższych wysokości, mierzonej od poziomu podłogi stanowiska strzeleckiego:

Strzelnica	Standardowa wysokość	Dopuszczalne odchylenie
10 m	1,40 m	±0,05 m
25 m	1,40 m	+0,10 m / -0,20 m
50 m	0,75 m	±0,50 m
300 m	3,00 m	±4.00 m
10 m Ruchoma Tarcza	1,40 m	±0,05 m
50 m Ruchoma Tarcza	1,40 m	±0,20 m

Wszystkie środki tarcz w obrębie jednej grupy tarcz lub strzelnicy muszą znajdować się na tej samej wysokości (±1 cm).

6.4.6.2 Poziome odchylenia środka tarczy na strzelnicach 300 m, 50 m i 10 m

Środki tarcz na dystansach 300 m, 50 m oraz 10 m muszą być usytuowane w osi odpowiadającego im stanowiska strzeleckiego. Dopuszczalne odchylenia poziome od linii środkowej, poprowadzonej prostopadle (pod kątem 90°) do osi stanowiska strzeleckiego, wynoszą:

Strzelnica	Maksymalne odchylenie od środka w dowolnym kierunku
10 m	0,25 m
50 m	0,75 m
300 m	6,00 m

6.4.6.3 Poziome odchylenia dla stanowisk strzeleckich na strzelnicach 50 m, Ruchomej Tarczy 10 m oraz do Pistoletu 25 m

Środek stanowisk strzeleckich musi być usytuowany w następujący sposób:

a) Na strzelnicach do pistoletu szybkostrzelnego, zgodnie ze środkiem grupy pięciu (5);

b) Na strzelnicach do Ruchomej tarczy, zgodnie ze środkiem okna przemieszczania tarczy; oraz

c) Środek stanowiska strzeleckiego musi być zorientowany względem środka odpowiedniej tarczy lub otworu. Maksymalne poziome odchylenia od linii środkowej poprowadzonej prostopadle (90 stopni) do środka tarczy lub okna przemieszczania tarczy są następujące:

Strzelnica	Maksymalne odchylenie od środka w dowolnym kierunku
10 m Ruchoma Tarcza	0,40 m
25 m	0,75 m
50 m Ruchoma Tarcza	2,00 m

6.4.7 Ogólna charakterystyka stanowisk strzeleckich na strzelnicach karabinowych i pistoletowych

Stanowisko strzeleckie musi być stabilne, sztywne oraz skonstruowane w taki sposób, aby nie drgało ani nie poruszało się. Od linii ognia w kierunku do tyłu na odległość około 1,20 m stanowisko strzeleckie musi być poziome we wszystkich kierunkach. Pozostała część stanowiska strzeleckiego musi być pozioma albo może być nachylona do tyłu ze spadkiem kilku centymetrów.

6.4.7.1 Jeżeli strzelanie odbywa się z pryczy, muszą one mieć około 2,20 m długości oraz od 0,80 m do 1,00 m szerokości, być sztywne, stabilne oraz przenośne. **Prycze** mogą być nachylone do tyłu maksymalnie o 10 cm.

6.4.7.2 **Wyposażenie stanowiska strzeleckiego.** Stanowiska strzeleckie muszą być wyposażone w:

a) Pułka lub stolik o wysokości 0,70 m – 1,00 m. Zawodnicy w konkurencjach karabinowych nie mogą umieszczać żadnych przedmiotów ani materiałów na stole w celu zmiany jego wysokości;

b) Mata do strzelania w postawie leżącej i klęczącej. Zawodnicy nie mogą modyfikować mat zapewnionych przez organizatora. Przednia część maty musi być wykonana z materiału ściśliwego o grubości nie większej niż 50 mm oraz o wymiarach około 50 cm × 80 cm i mieć grubość nie mniejszą niż 10 mm po ściśnięciu przy użyciu urządzenia pomiarowego stosowanego do pomiaru grubości odzieży karabinowej.

   Pozostała część maty musi mieć maksymalną grubość 50 mm oraz minimalną grubość 2 mm. Minimalny całkowity wymiar maty musi wynosić 80 cm × 200 cm. Dopuszcza się alternatywę w postaci dwóch mat, jednej grubej i jednej cienkiej, jednak łącznie nie mogą one przekraczać wskazanych wymiarów. Używanie prywatnych mat jest zabronione;

c) Krzesło lub stołek dla zawodnika na strzelnicach przeznaczonych dla kwalifikacji. Na strzelnicach przeznaczonych do finałowów nie wolno ustawiać krzeseł ani stołków dla zawodników na stanowiskach strzeleckich ani w ich pobliżu;

d) Na nowych strzelnicach przesłony przeciwwietrzne przed linią ognia nie są zalecane, jednak w razie konieczności zapewnienia możliwie jednakowych warunków pod względem wiatru na całej strzelnicy, mogą być stosowane; oraz

e) Jeżeli zachodzi konieczność zainstalowania ekranów dzielących stanowiska na linii ognia 300 m, powinny one być wykonane z przezroczystego materiału na lekkiej ramie. Ekrany powinny sięgać co najmniej 50 cm przed linię ognia oraz mieć wysokość około 2,00 m.

6.4.8 Charakterystyka stanowiska strzeleckiego na 300 m

Wymiary stanowiska strzeleckiego nie mogą być mniejsze niż 1,60 m szerokości oraz 2,50 m długości. Szerokość stanowiska strzeleckiego może zostać zmniejszona wyłącznie pod warunkiem, że ewentualne ekrany dzielące zostaną wykonane w taki sposób, aby zawodnik w postawie leżącej mógł umieścić lewą nogę na sąsiednim stanowisku strzeleckim bez zakłócania strzelania tego zawodnika.

6.4.9 Charakterystyka stanowiska strzeleckiego na 50 m

a) Stanowisko strzeleckie musi mieć minimalne wymiary 1,25 m szerokości × 2,50 m długości; oraz

b) Jeżeli stanowisko strzeleckie jest również wykorzystywane do strzelań na 300 m, jego szerokość musi wynosić co najmniej 1,60 m.

6.4.10 Charakterystyka strzelnicy oraz stanowiska strzeleckiego na 10 m

a) Stanowisko strzeleckie musi mieć minimalną szerokość 1,00 m;

b) Najbliższa krawędź ławki lub stojaka musi być umieszczona 10 cm przed linią ognia 10 m; oraz

c) Jeżeli stanowisko strzeleckie jest również wykorzystywane do strzelań na 50 m, jego szerokość musi wynosić co najmniej 1,25 m.

6.4.11 Charakterystyka strzelnicy oraz stanowiska strzeleckiego na 25 m

6.4.11.1 Dachy i ekrany strzelnic 25 m muszą zapewniać zawodnikowi odpowiednią osłonę przed wiatrem, deszczem, słońcem oraz wyrzucanymi łuskami.

6.4.11.2 Stanowisko strzeleckie musi być zadaszone lub przykryte na minimalnej wysokości 2,20 m ponad poziomem stanowiska strzeleckiego.

6.4.11.3 Strzelnice 25 m muszą być podzielone na sekcje składające się z dwóch (2) grup po pięć (5) tarcz. Dwie (2) grupy po pięć (5) tarcz stanowią jedną sekcję.

6.4.11.4 W konkurencjach na 25 m zawodnicy muszą być przydzielani do zmian w następujący sposób: w konkurencji Pistolet szybkostrzelny jeden zawodnik na każdą grupę pięciu (5) tarcz, natomiast w konkurencjach Pistolet sportowy 25 m, Pistolet centralnego zapłonu 25 m oraz Pistolet standardowy 25 m w jednej grupie pięciu (5) tarcz może strzelać czterech (4) zawodników (tarcze 1-2-4-5), trzech (3) zawodników (tarcze 1-3-5) lub wyjątkowo pięciu (5) zawodników (wszystkie tarcze).

6.4.11.5 Strzelnice 25 m mogą być otwarte, podzielone zabezpieczonymi przejściami. Na otwartych strzelnicach, personel strzelniczy przemieszcza się z linii ognia do tarcz. Jeżeli stosowane są zabezpieczone przejścia, muszą one umożliwiać personelowi strzelnicy bezpieczne przechodzenie do i od linii tarcz. W przypadku ich zastosowania musi być dostępny niezawodny system kontroli bezpieczeństwa.

6.4.11.6 Sekcje strzelnicy powinny mieć możliwość centralnego oraz niezależnego sterowania.

6.4.11.7 Wymiary stanowiska strzeleckiego muszą być następujące:

Konkurencja	Szerokość	Głębokość
25m Pistolet szybkostrzelny	1,50 m	1,50 m
25m Pistolet sportowy	1,00 m	1,50 m
25m Pistolet centralnego zapłonu	1,00 m	1,50 m
25m Pistolet standard	1,00 m	1,50 m

6.4.11.8 Stanowiska strzeleckie muszą być oddzielone małymi przezroczystymi ekranami, które chronią zawodników przed wyrzucanymi łuskami oraz umożliwiają obserwację zawodników przez osoby funkcyjne. Ekrany muszą być ustawione lub zawieszone obok stanowisk i mieć wymiary wystarczające do zapobieżenia uderzaniu wyrzucanych łusek w innych zawodników. Nie mogą ograniczać widoczności zawodników dla osób funkcyjnych i widzów.

6.4.11.9 Linie odniesienia pod kątem 45° powinny być umieszczone na ścianach strzelnicy lub przegrodach sekcji, po lewej lub prawej stronie stanowisk strzeleckich.

6.4.11.10 Każde stanowisko strzeleckie musi być wyposażone w:

a) Przenośną lub regulowaną półkę albo stół o wymiarach około 0,50 m × 0,60 m i wysokości od 0,70 m do 1,00 m;

b) Podczas kwalifikacyjnych zawodnicy mogą umieszczać na stole przedmioty lub statywy w celu zwiększenia wysokości stołu do maksymalnej wysokości 1,00 m;

c) Podczas finałów zawodnicy w konkurencjach pistoletowych mogą umieścić na stole regulowany statyw (8.6.3), pod warunkiem że łączna wysokość stołu wraz ze stojakiem nie przekracza 1,00 m; oraz

d) Krzesło lub stołek dla zawodnika na strzelnicach przeznaczonych dla kwalifikacji. Na strzelnicach przeznaczonych do finałowów nie wolno ustawiać krzeseł ani stołków dla zawodników na stanowiskach strzeleckich ani w ich pobliżu;

6.4.11.11 **Strzelnica testowa.** Specjalnie wyznaczona i nadzorowana strzelnica, bez tarcz, musi być zapewniona zawodnikom w celu sprawdzenia broni.

6.4.12 Czasy ekspozycji tarcz w konkurencjach pistoletowych 25 m wynoszą:

a) Pistolet szybkostrzelny 25 m: 8, 6 i 4 sekundy;

b) Pistolet standard 25 m: 150, 20 i 10 sekund; oraz

c) Pistolet sportowy 25 m oraz Pistolet centralnego zapłonu 25 m, część szybka: ustawienie przodem przez trzy (3) sekundy na każdy strzał, naprzemiennie z ustawieniem bokiem (krawędzią) przez siedem (7) sekund (±0,1 sekundy).

6.4.13 Charakterystyka Elektronicznych Systemów Tarcz na 25 m

Jeżeli stosowane są Elektroniczne Systemy Tarcz, urządzenia pomiaru czasu muszą być ustawione tak, aby do każdego ustalonego czasu oceniania doliczano łącznie 0,3 sekundy. Obejmuje to ustalony czas strzelania +0,1 sekundy (tolerancja) oraz dodatkowy czas po zakończeniu strzelania wynoszący +0,2 sekundy. Dodatkowy czas po zakończeniu strzelania zapewnia, że strzały, które na papierowych tarczach obrotowych byłyby uznane za ważne strzały skośne, są oceniane według tego samego standardu na tarczach elektronicznych. Zielone światła pozostają włączone przez wymagany czas +0,1 sek., a tarcza elektroniczna musi nadal rejestrować i oceniać ważne strzały przez dodatkowy czas po zakończeniu strzelania wynoszący 0,2 sek. Wiele systemów EST 25 m posiada obecnie zarówno czerwone, jak i zielone światło sygnalizacyjne umieszczone w górnej części ramy tarczy.

6.4.14 Wymagania dotyczące oświetlenia strzelnic zamkniętych (Luksy)

Strzelnica	Zalecane minimalne oświetlenie ogólne	Oświetlenie tarcz	
		Minimum	Rekomendowane
10 m	500	1500	>1800
10 m RT	500	1000	>1000
25 m	500	1500	>2500
50 m	500	1500	>3000

Strzelnice finałowe muszą posiadać minimalne oświetlenie ogólne wynoszące 500 lx oraz minimalne oświetlenie na linii ognia wynoszące 1000 lx. W przypadku nowych strzelnic zaleca się oświetlenie na linii ognia na poziomie około 1500 lx.

6.4.14.1 Wszystkie strzelnice zamknięte muszą posiadać sztuczne oświetlenie zapewniające niezbędną ilość światła, bez odblasków ani rozpraszających cieni na tarczach lub stanowiskach strzeleckich. Obszar tła za tarczami musi mieć barwę niere fleksyjną, jasną, jednolitą i neutralną.

6.4.14.2 Pomiar natężenia oświetlenia tarcz z oświetleniem zewnętrznym musi być wykonywany przy użyciu przyrządu pomiarowego umieszczonego na poziomie tarczy i skierowanego w stronę stanowiska strzeleckiego (A). Pomiar natężenia oświetlenia tarcz z oświetleniem wewnętrznym musi być wykonywany poprzez pomiar światła odbitego od powierzchni tarczy.

6.4.14.3 Pomiar oświetlenia może być również wykonywany w lumenach, w szczególności w przypadku oświetlenia LED.

6.4.14.4 Pomiar ogólnego oświetlenia strzelnicy musi być wykonywany przy użyciu przyrządu pomiarowego umieszczonego na stanowisku strzeleckim (B1) oraz w połowie odległości pomiędzy stanowiskiem strzeleckim a linią tarcz (B2), przy czym przyrząd musi być skierowany w stronę oświetlenia sufitowego.

Pomiar oświetlenia na strzelnicy zamkniętej

A położenie miernika
$B_{1\text{-}2}$ położenie miernika
C fotokomórka
D krawędź blatu, 10 cm za linią ognia

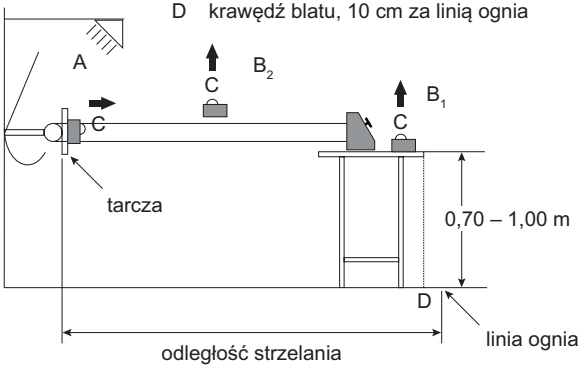

6.4.15 Charakterystyka strzelnic dla Ruchomej Tarczy

6.4.15.1 Strzelnica musi być tak zorganizowana, aby tarcza poruszała się poziomo w obu kierunkach po otwartym przestrzeni ze stałą prędkością. Obszar, w którym można strzelać do tarczy, nazywa się „torem przebiegu”. Ruch tarczy przez ten obszar określa się „przebiegiem”.

6.4.15.2 Ściany ochronne po obu stronach przebiegu muszą mieć taką wysokość, aby żadna część tarczy nie była widoczna, dopóki nie pojawi się ona na torze przebiegu. Ich krawędzie muszą być oznaczone kolorem różniącym się od koloru tarczy.

6.4.15.3 Tarcze na dystansie 50 m są umieszczone na wózku lub transporterze tarcz. Wózek może poruszać się po szynach, linie lub podobnym systemie i musi być napędzany jednostką, której prędkość można dokładnie regulować. Tarcze w konkurencjach na 10 m nie są zmieniane dla lewego i prawego przebiegu.

6.4.15.4 Stanowisko strzeleckie musi być zorganizowane w taki sposób, aby zawodnik był widoczny dla publiczności. Stanowisko musi być również chronione przed deszczem. Zawodnik powinien być również chroniony przed słońcem i wiatrem, o ile nie ogranicza to widoczności dla publiczności.

6.4.15.5 Stanowisko strzeleckie musi mieć co najmniej 1,00 m szerokości i być ustawione w osi prostopadłej do toru przebiegu tarczy. Stanowisko do strzałów „na sucho" musi znajdować się po lewej stronie stanowiska strzeleckiego. Stanowisko strzeleckie musi być osłonięte z obu stron przegrodami oddzielającymi, aby zawodnikowi nie przeszkadzały strzały „na sucho" ani inne czynniki zewnętrzne. Przegroda oddzielająca stanowisko strzeleckie od stanowiska do strzałów „na sucho" musi być takiej długości, aby umożliwiała zawodnikowi wykonującemu strzały „na sucho" obserwację pozycji GOTÓW (READY) zawodnika strzelającego w konkurencję poprzez obserwację wylotu lufy jego karabinu.

6.4.15.6 Przed zawodnikiem musi znajdować się ławka lub stół o wysokości 0,70–1,00 m.

6.4.15.7 Za zawodnikiem musi znajdować się miejsce dla Sędziego stanowiskowego oraz co najmniej jednego członka Jury. Osoby prowadzące zapisy wyników muszą znajdować się za stanowiskiem strzeleckim lub z jego boku.

6.4.15.8 Czasy przebiegów wynoszą:

Wolny przebieg:	5,0 sekund, + 0,2 sekundy - 0,0 sekund
Szybki przebieg:	2,5 sekundy, + 0,1 sekindy - 0,0 sekund

Pomiar czasu powinien być wykonywany najlepiej za pomocą elektronicznego timera uruchamianego i zatrzymywanego przez przełączniki zamontowane na torze ruchu tarczy. Jeżeli ta metoda nie może być zastosowana, pomiar czasu może być wykonany przy użyciu trzech (3) stoperów obsługiwanych przez trzy różne osoby. Za obowiązujący przyjmuje się wartość środkową (medianę) z trzech (3) pomiarów czasu. Jeżeli czas przejazdu okaże się krótszy lub dłuższy od określonego, personel strzelnicy lub Jury musi wyregulować urządzenie tak, aby mieściło się w wymaganych normach czasu przejazdu. Jeżeli timer jest wbudowany w urządzenie sterujące startem, jego działanie musi zostać sprawdzone przez Jury i zapląbowane.

6.4.15.9 Czas przebiegu musi być sterowany elektronicznie i ciągle wyświetlać wyniki w sposób umożliwiający kontrolę przez zawodników i sędziów. Wszelkie odchylenia muszą być natychmiast korygowane.

6.4.16 Strzelnice dla konkurencji Ruchoma Tarcza.

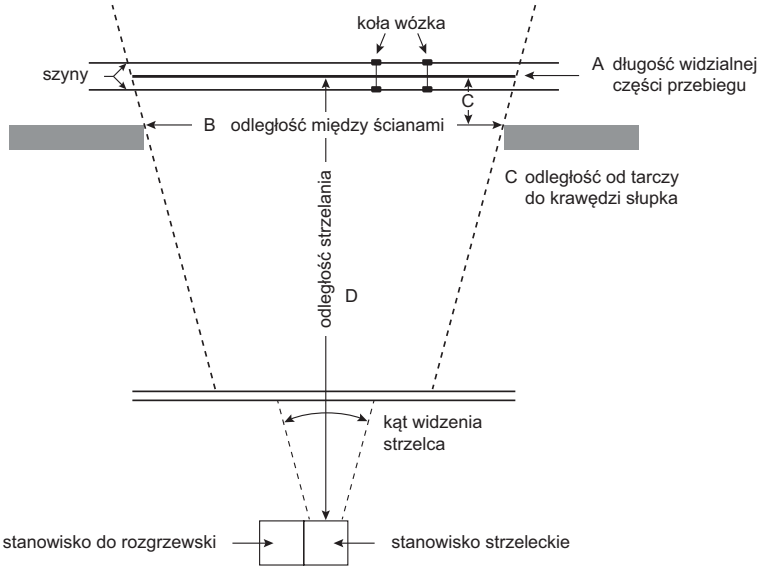

A	Długość widzialnej części przebiegu
B	Odległość między widocznymi krawędziami ścian
C	Odległość między tarczą, a widoczną krawędzią ściany
D	Odległość strzelania
Wzór na obliczanie toru przebiegu:	B = A × (D – C) / D
Przykład (50 m): C = 0,20 m	B = 10,00 m × (50,00 m – 0,20 m) / 50,00 m B = 10,00 m × 49,80 / 50,00 = 10,00 m × 0.996 B = 9,96 m
Przykład (10 m): C = 0,15 m	B = 2,00 m × (10,00 m – 0,15 m) / 10,00 m B = 2,00 m × 9,85 / 10,00 = 2,00 m × 0,985 B = 1,97m

6.4.16.1 Szczególne przepisy dla strzelnic konkurencji Ruchoma Tarcza 50 m

a) Po obu stronach toru przebiegu muszą znajdować się pionowe ściany w celu ochrony personelu obsługującego oraz osób prowadzących ocenę wyników;

b) Za torem przebiegu musi być nasyp ziemny. Z przodu toru przebiegu należy umieścić niski mur, który zasłania i chroni mechanizm poruszający tarczą;

c) Widoczna długość toru przebiegu tarczy musi wynosić 10,00 m (+0,05 m / -0,00 m) w perspektywie ze stanowiska strzeleckiego. Należy to uwzględnić przy pomiarze toru przebiegu, ponieważ odległość między widocznym narożnikiem ściany a tarczą zwiększa dystans, na którym tarcza jest widoczna; oraz

d) W konkurencjach Ruchoma Tarcza 50 m stosowanie chorągiewek wskazujących kierunek i siłę wiatru jest zabronione.

6.4.16.2 Przepisy dla strzelnic do konkurencji Ruchoma Tarcza 10 m

a) Jeżeli zmiana tarczy i ocena strzałów odbywa się za transponderem tarczy, personel obsługujący i sędziowie muszą mieć zapewnioną odpowiednią ochronę. Zmiana tarczy i ocena strzałów muszą być nadzorowane przez członka Jury;

b) Za torem przebiegu musi znajdować się kulochwyt przechwytujący amunicję i zapobiegający rykoszetom. Mechanizm przesuwu tarczy musi być chroniony od przodu przesłoną;

c) Widoczna długość toru przebiegu tarczy musi wynosić 2,00 m (+0,01 m / -0,00 m) w perspektywie ze stanowiska strzeleckiego. Należy to uwzględnić przy pomiarze toru przebiegu, ponieważ odległość między widocznym narożnikiem ściany a tarczą zwiększa dystans, na którym tarcza jest widoczna;

d) Mogą być przygotowane dwa stanowiska strzeleckie i używane naprzemiennie w celu oszczędności czasu. W takim przypadku oba stanowiska muszą spełniać standardy; oraz

e) Przy użyciu elektronicznych tarcz ocenianych (EST), urządzenia do pomiaru czasu muszą być ustawione tak, aby ekspozycja tarczy nominalnej trwała o 0,1 sekundy dłużej. Ma to zapewnić uwzględnienie wcześniejszego pojawienia się celu.

6.4.17 Ogólne wymagania pól strzeleckich w konkurencjach strzelań do rzutków

6.4.17.1 Obiekty dla konkurencji strzelań do rzutków na półkuli północnej powinny być usytuowane w taki sposób, aby strzelanie odbywało się w kierunku od północnego do północno-wschodniego. Obiekty na półkuli południowej powinny być usytuowane w taki sposób, aby strzelanie odbywało się w kierunku od południowego do południowo-wschodniego. Takie usytuowanie powoduje, że słońce znajduje się, w możliwie największym stopniu, za zawodnikiem i na celu.

6.4.17.2 Tam, gdzie jest to konieczne i możliwe, nowe obiekty strzelań do rzutków muszą być budowane z odpowiednio wyrównanym przedpolem opadu śrutu, wolnym od przeszkód (co najmniej 90 m od przedniej krawędzi stanowiska strzeleckiego Trap), aby umożliwić mechaniczny odzysk oraz zbieranie ołowianego śrutu. Dopuszcza się również instalowanie systemów siatek do przechwytywania śrutu.

6.4.17.3 Jeżeli obiekt strzelań do rzutków obejmuje więcej niż jedno pole strzeleckie, pola te muszą być oznaczone, poczynając od lewej strony, literami (A, B, C, itd.) lub cyframi (1, 2, 3, itd.).

6.4.18 Charakterystyka pól strzelecki do konkurencji Trap

6.4.18.1 Schron wyrzutni

Schron wyrzutni musi być wykonany w taki sposób, aby górna powierzchnia dachu znajdowała się na tej samej wysokości co powierzchnia stanowisk strzeleckich. Wymiary wewnętrzne schronu wyrzutni powinny wynosić około 20 m od jednego końca do drugiego, 2,00 m pomiędzy przednią, a tylną ścianą oraz od 2,00 m do 2,10 m od podłogi do spodniej powierzchni dachu. Wymiary te zapewniają swobodę poruszania się personelu obsługującego oraz wystarczającą przestrzeń do składowania rzutków (patrz ilustracje).

6.4.18.2 Odległości pomiędzy polami strzeleckimi

Odległość pomiędzy środkiem maszyny piętnastej (15) na polu strzeleckim A a środkiem maszyny pierwszej (1) na polu strzeleckim B nie może być mniejsza niż 35 m. W przypadku istniejących pól strzeleckich, na których odległość jest mniejsza niż 35 m, zgodnie z powyższym, Jury może w razie potrzeby zmniejszyć kąty ustawienia maszyny trzynastej (13) pola strzeleckiego A oraz maszyny trzeciej (3) pola strzeleckiego B w celu zapobieżenia przecinaniu się torów lotu tych rzutków sąsiadujących pól strzeleckich i zakłócaniu strzelania zawodników.

6.4.18.3 Wyrzutnie (maszyny do wyrzucania rzutków)

Każdy schron musi posiadać 15 wyrzutni (maszyn) przymocowanych do przedniej ściany schronu. Wyrzutnie muszą być podzielone na pięć (5) grup po trzy (3). Środek każdej grupy musi być oznaczony wyłącznie namalowanym znakiem na górnej powierzchni dachu, umieszczonym w taki sposób, aby wskazywał punkt nad środkową wyrzutnią danej grupy, z której to zostanie wyrzucony rzutek, przy ustawieniu maszyny na zero (0) stopni. Namalowany znak musi mieć formę trójkąta równoramiennego (długość boków trójkąta musi wynosić od 0,40 m ± 0,05 m). Trójkąt musi być ustawiony w taki sposób, aby jego podstawa znajdowała się w jednej linii z krawędzią dachu schronu wyrzutni. Odległość pomiędzy wyrzutniami w każdej grupie musi być jednakowa i wynosić od 1,00 m do 1,10 m. Odległość pomiędzy środkowymi wyrzutniami sąsiednich grup powinna wynosić od 3,00 m do 3,30 m. W przypadku istniejących pól strzeleckich odległość ta może wynosić od 3,00 m do 6,00 m.

a) W przypadku stosowania maszyn z lewostronnym (zgodnym z ruchem wskazówek zegara) obrotem ramienia odległość pomiędzy lewą wyrzutnią (patrzą od tyłu) a wyrzutnią środkową w każdej grupie może być zmniejszona poniżej określonego zakresu 1,00 m do 1,10 m (patrz również przepis 6.4.19.3);

b) Wyrzutnie muszą być zainstalowane w schronie w taki sposób, aby punkt obrotu ramienia znajdował się 0,50 m (±0,10 m) poniżej górnej powierzchni dachu schronu oraz był cofnięty o 0,50 m (±0,10 m) od przedniej krawędzi dachu, przy ustawieniu wyrzutni na wysokość 2 m. Punkt ten jest definiowany jako Punkt Wyrzutu. Wyrzutnie mogą być w pełni automatyczne (samoczynne ładowanie i napinanie), półautomatyczne (ładowanie ręczne i samoczynne napinanie) lub ręczne (ładowanie i napinanie ręczne). Każda wyrzutnia musi być wyposażona w urządzenie umożliwiające zaplombowanie kąta podniesienia oraz napięcia sprężyny głównej po ich sprawdzeniu i zatwierdzeniu przez Jury. Wszystkie wyrzutnie muszą być wyposażone w urządzenie umożliwiające precyzyjne ustawienie parametrów wyrzutu rzutków. Wszystkie wyrzutnie ładowane ręcznie muszą posiadać dwa ograniczniki trwale do nich przymocowane. Ograniczniki te są niezbędne w celu zapobieżenia przypadkowemu lub celowemu przesunięciu rzutka do przodu lub do tyłu na ramieniu wyrzutowym, a tym samym zmianie uprzednio ustawionych kierunków lotu rzutka. Każda wyrzutnia musi mieć oznaczone sektory kąta podniesienia i kąta poziomego w podziałce co 10 stopni;

c) Wyrzutnie muszą być uruchamiane za pomocą systemu elektryczno-manualnego lub elektryczno-mikrofonowego. System sterowania musi być umieszczony w takim miejscu, aby osoba obsługująca mogła wyraźnie widzieć zawodnika oraz słyszeć jego komendę. Urządzenia sterujące (puller) muszą gwarantować równomierny przydział rzutków dla każdego zawodnika w serii 25 rzutków. Rozdział ten musi wynosić: dziesięć (10) rzutków w prawo, dziesięć (10) rzutków w lewo oraz pięć (5) rzutków na wprost. Przy prawidłowym podziale, w serii 25 rzutków każda grupa wyrzutni musi wyrzucić dwa (2) rzutki z lewej wyrzutni, dwa (2) z prawej wyrzutni oraz jeden (1) ze środkowej wyrzutni, w miarę jak zawodnicy przechodzą ze stanowiska 1 do 5. Wszystkie 15 maszyn na każdym polu strzeleckim musi być tego samego producenta i modelu. Używanie mieszanych maszyn na tym samym polu strzeleckim jest niedozwolone;

d) Pięć (5) stanowisk strzeleckich musi być rozmieszczonych w linii prostej w odległości 15 m (±0,05 m) za przednią krawędzią schronu wyrzutni. Każde stanowisko musi być wyraźnie oznaczone kwadratem o wymiarach 1,00 m × 1,00 m, wyśrodkowanym na linii prostopadłej do linii stanowisk strzeleckich i przechodzącej przez namalowany znak wskazujący punkt wyjścia pod kątem zero (0) stopni nad środkową wyrzutnią w każdej grupie trzech. Na finałowym polu strzeleckim muszą być wyznaczone dwa dodatkowe stanowiska oczekiwania (7 i 8), umieszczone 1 m za stanowiskiem 6. Wszystkie osiem (8) stanowisk strzeleckich może być wyposażonych w stół lub półkę, na których zawodnicy mogą umieszczać dodatkowe naboje oraz inny wyposażenie. Stanowiska muszą być stabilne i wypoziomowane we wszystkich kierunkach. Każde stanowisko musi posiadać w przednim prawym i lewym narożniku drewniany klocek, kawałek wykładziny lub gumy o wymiarach około 15 cm, kwadratowy lub okrągły, na którym zawodnik może oprzeć broń;

e) W finałach konkurencji Trap do każdego stojaka mikrofonowego muszą być zamontowane lampy o średniej intensywności światła, umieszczone na wysokości od 40 cm do 75 cm, sygnalizujące, kiedy mikrofon jest aktywny. System lamp musi być skonstruowany w taki sposób, aby sygnalizował przerwę (brak aktywności) trwającą od 5 do 25 sekund po oddaniu przez każdego zawodnika strzału do ustalonej liczby rzutków. Po zakończeniu przerwy sędzia prowadzący musi wydać komendę „READY", a kolejny zawodnik musi mieć dodatkowe 12 sek. czasu przygotowania na zawołanie rzutka; oraz

f) W odległości od 3,00 m do 4,00 m za linią stanowisk strzeleckich musi być wyznaczona ścieżka przeznaczona do obowiązkowego korzystania przez zawodników przechodzących ze stanowiska 5 na stanowiska 6, 7 lub 8. Zawodnikom nie wolno przechodzić pomiędzy tą ścieżką a stanowiskami strzeleckimi. W odległości od 7,00 m do 10,00 m za ścieżką powrotną musi być ustawione ogrodzenie z taśmy, liny lub innego odpowiedniego materiału. W obrębie tego ogrodzenia nie wolno dopuszczać widzów. Sędzia Prowadzący oraz członkowie Jury są odpowiedzialni za egzekwowanie niniejszego przepisu. Stanowiska strzeleckie, stanowisko Sędziego Prowadzącego oraz stanowisko operatora powinny mieć odpowiednią ochronę przed słońcem i deszczem, z tym że pola strzeleckie finałowe powinny, w miarę możliwości, być otwarte.

6.4.18.4 Każde stanowisko musi być wyraźnie oznaczone kwadratem o wymiarach 1,00 m × 1,00 m, wyśrodkowanym na linii prostopadłej do linii stanowisk strzeleckich i przechodzącej przez namalowany znak wskazujący punkt wyjścia zero (0) stopni nad środkową wyrzutnią w każdej grupie trzech.

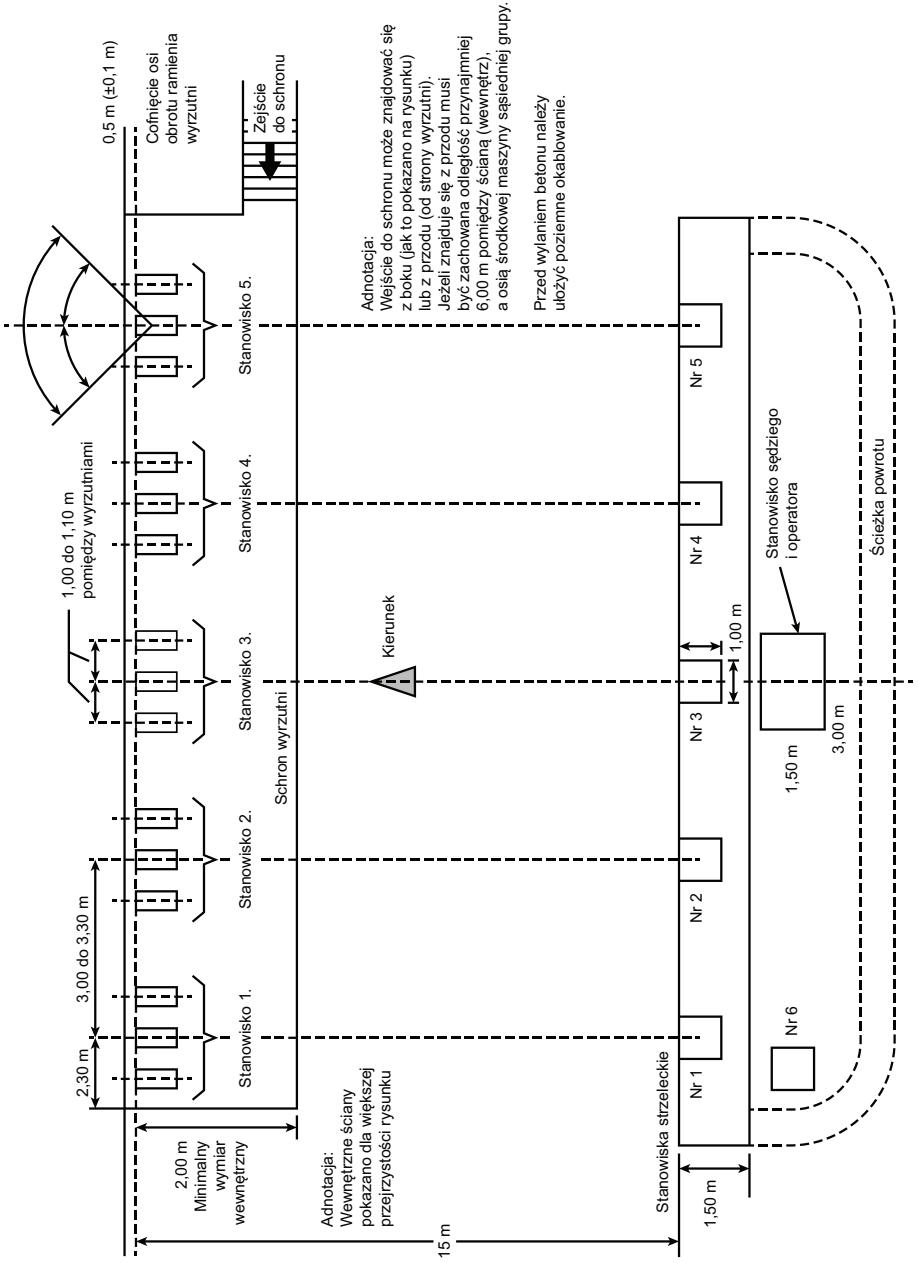

6.4.18.5 Przekrój schronu wyrzutni do konkurencji Trap

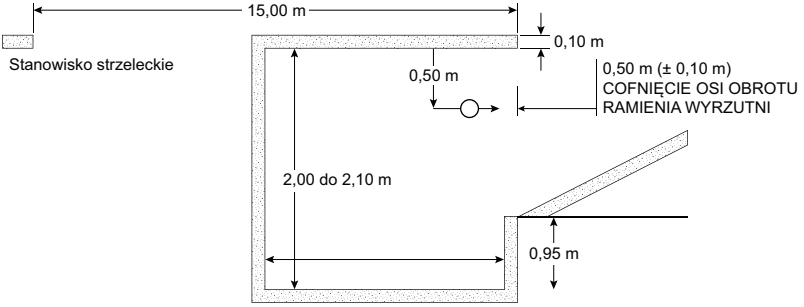

6.4.19 Charakterystyka pól strzelecki do konkurencji Skeet

6.4.19.1 Pole skeet składa się z dwóch budek (wysokiej i niskiej) oraz ośmiu (8) stanowisk strzeleckich. Stanowiska od 1 do 7 rozmieszczone są na odcinku okręgu o promieniu 19,20 m oraz cięciwie podstawy o długości 36,80 m (z tolerancją ±0,25 m), oddalonej o 5,50 m od środka okręgu, który jest oznaczony palikiem.

a) Środek okręgu, oznaczony palikiem, wyznacza również podstawę punktu przecięcia torów lotu rzutków;

b) Stanowisko 1 znajduje się na lewym końcu cięciwy podstawy, a stanowisko 7 na jej prawym końcu, przy założeniu, że obserwator stoi w dowolnym miejscu na odcinku okręgu i jest zwrócony w stronę palika wyznaczającego środek. Stanowiska od 2 do 6 znajdują się na odcinku okręgu w punktach rozmieszczonych w równych odległościach od siebie (odległość pomiędzy środkami przedniej krawędzi stanowisk 1 i 2, 2 i 3, itd. wynosi 8,13 m (±0,05 m), mierzona po cięciwie). Stanowiska 8 i 4 znajdują się w środku cięciwy podstawy (patrz rysunek);

c) Stanowiska strzeleckie od 1 do 7 mają kształt kwadratu o wymiarach 0,90 m (±0,05 m) × 0,90 m (±0,05 m), przy czym dwa ich boki są równoległe do promienia okręgu poprowadzonego przez znacznik stanowiska (środek stanowiska). Stanowisko strzeleckie 8 ma kształt prostokąta o szerokości 0,90 m (±0,05 m) i długości 1,85 m (±0,05 m), przy czym jego dłuższe boki są równoległe do cięciwy podstawy. Położenie każdego stanowiska strzeleckiego musi być dokładnie oznaczone. Oznaczenie stanowisk strzeleckich od 1 do 7 znajdują się w środku boku najbliższego punktowi przecięcia torów lotu rzutków. Oznaczenie stanowiska strzeleckiego 8 znajduje się w środkowym punkcie cięciwy podstawy. Wszystkie osiem (8) stanowisk strzeleckich musi znajdować się na tym samym poziomie, z różnicą wysokości nieprzekraczającą ±0,05 m.

6.4.19.2 Odległości, kąty i wzniesienia rzutków

a) Każda budka musi zawierać wyrzutnię rzutków zamocowaną w stałej pozycji. Ramię wyrzutni w budce wysokiej, ustawione w pozycji poziomej, powinno znajdować się 2,80 m (±0,10 m) powyżej poziomu stanowiska 1, natomiast ramię wyrzutni w budce niskiej powinno znajdować się 0,80 m (±0,10 m) powyżej poziomu stanowiska 7. Obie wyrzutnie muszą być tego samego producenta i modelu;

b) Rzutki wyrzucane z budki wysokiej muszą pojawiać się w punkcie oddalonym o 0,90 m (±0,05 m) za oznaczeniem stanowiska 1 (mierzonym wzdłuż przedłużonej cięciwy podstawy) oraz 3,05 m (±0,05 m) powyżej poziomu stanowiska. Rzutki wyrzucane z budki niskiej muszą pojawiać się w punkcie oddalonym o 0,90 m (±0,05 m) za oznaczeniem stanowiska 7 (mierzonym wzdłuż przedłużonej cięciwy podstawy) (przesuniętym o 0,75 m (±0,05 m) na zewnątrz cięciwy podstawy) oraz 1,05 m (±0,05) m powyżej poziomu stanowiska 7;

c) Prawidłowo wyrzucone rzutki muszą przechodzić przez okrąg o średnicy od 0,90 m do 0,95 m, znajdujący się 4,60 m (±0,05) m powyżej punktu środka okręgu;

d) W warunkach bezwietrznych rzutki muszą osiągać odległość 68,00 m (±1,00 m), mierzoną od przedniej ściany budki za stanowiskami 1 i 7. Jeżeli prawidłowa odległość nie może zostać zweryfikowana pomiarem, Jury podejmuje decyzję w sprawie toru lotu rzutków;

e) Granice strzelania dla stanowisk od 1 do 7 znajdują się w odległości 40,30 m (±0,10 m) od przedniej ściany każdej budki. W przypadku stanowiska 8 granica strzelania jest wyznaczona przez punkt przecięcia prostej poprowadzonej ze stanowiska 4 do stanowiska 8 z punktem przecięcia torów lotu rzutków. Odpowiednie oznaczenia muszą być umieszczone na torze lotu rzutków w punktach oddalonych o 40,30 m (±0,10 m) zarówno od budki wysokiej, jak i budki niskiej, w celu wskazania granic strzelania. Podobne znaczniki muszą być umieszczone w odległości 67,00 m oraz 69,00 m w celu wskazania odległości, jaką powinien przebyć prawidłowy rzutkek. Wierzchołki tych oznaczeń odległości powinny wskazywać poziom gruntu;

f) Przy oknie wylotowym każdej budki musi być zainstalowana osłona bezpieczeństwa w taki sposób, aby operator wyrzutni nie był widoczny dla zawodnika znajdującego się na którymkolwiek stanowisku. Środek ten jest obowiązkowy jako zabezpieczenie chroniące operatora przed możliwymi obrażeniami spowodowanymi bezpośrednim trafieniem lub rykoszetem śrutu, a także zawodników przed odłamkami rzutków wydostającymi się z okna budki. W odległości od 10,00 m do 13,00 m za stanowiskiem 4 oraz równolegle do cięciwy podstawy musi być ustawione ogrodzenie z taśmy, liny lub innego odpowiedniego materiału. W obrębie tego ogrodzenia nie wolno dopuszczać widzów. Sędzia prowadzący oraz członkowie Jury są odpowiedzialni za egzekwowanie niniejszego przepisu;

g) Wyrzutnie muszą być uruchamiane za pomocą systemu elektryczno-mikrofonowego (patrz adnotacja poniżej) wyposażonego w urządzenie czasowe, które musi być zainstalowane w taki sposób, aby obsługujący mógł widzieć i słyszeć zawodników. We wszystkich Mistrzostwach ISSF stosowanie urządzenia czasowego jest obowiązkowe. Urządzenie to musi zapewniać wyrzucenie rzutków w nieokreślonym przedziale czasu, od natychmiastowego zwolnienia do maksymalnie trzech (3) sekund po wywołaniu przez zawodnika. Urządzenie wyzwalające musi być zaprojektowane w taki sposób, aby do wyzwolenia dubletu można było użyć wyłącznie jednego (1) przycisku (lub przełącznika);

h) Adnotacja: Jeżeli stosowany jest system elektryczno-mikrofonowy, musi on być skonstruowany w taki sposób, aby losowo wprowadzał opóźnienie w zakresie od 0,2 do 3,0 sekundy.

i) Kolorowa lampa musi być zamontowana na zewnętrznej stronie zarówno budki wysokiej, jak i budki niskiej. Lampy muszą zapalać się natychmiast po komendzie zawodnika oraz gasnąć w chwili wyrzutu rzutka (rzutków). Lampy muszą być wyraźnie widoczne dla Sędziego Prowadzącego. Lampa musi być zainstalowana po stronie budki skeet zwróconej w kierunku strefy dla publiczności, na wysokości od 2,20 m do 2,80 m w budce wysokiej oraz od 1,60 m do 2,00 m w budce niskiej.

6.4.19.3 Pomiędzy polami strzeleckimi musi być zamontowana otwierana lub przesuwna siatka w celu ograniczenia możliwości przedostawania się odłamków rzutków z jednego pola strzeleckiego na drugie. Siatki te muszą być otwierane podczas kontroli rzutków przez Jury oraz pozostawać zamknięte podczas strzelania, z wyjątkiem przypadku awarii maszyny, gdy Jury musi potwierdzić prawidłowość jej ustawienia oraz to, że rzutki są prawidłowe i zgodne z przepisami. Siatka ta powinna mieć minimalne wymiary 8 m wysokości i 8 m szerokości.

6.4.19.4 Schemat pola konkurencji Skeet

Wszystkie nowe pola Skeet muszą spełniać niniejsze wymagania. Pola Skeet wybudowane przed 2013 rokiem, w których stanowiska 1 i 7 są zwrócone w kierunku przeciwnej budki, będą nadal dopuszczane do organizacji Mistrzostw ISSF.

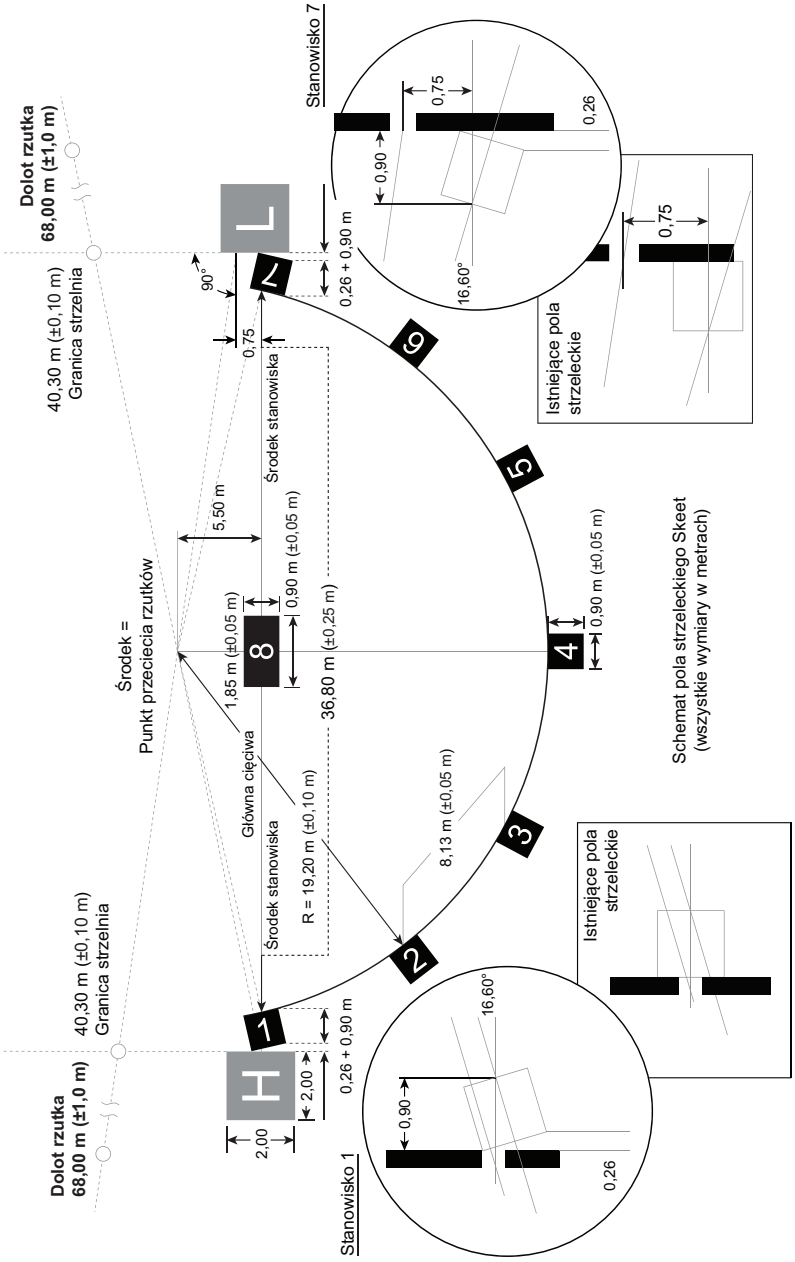

6.4.19.5 Widok pola konkurencji Skeet

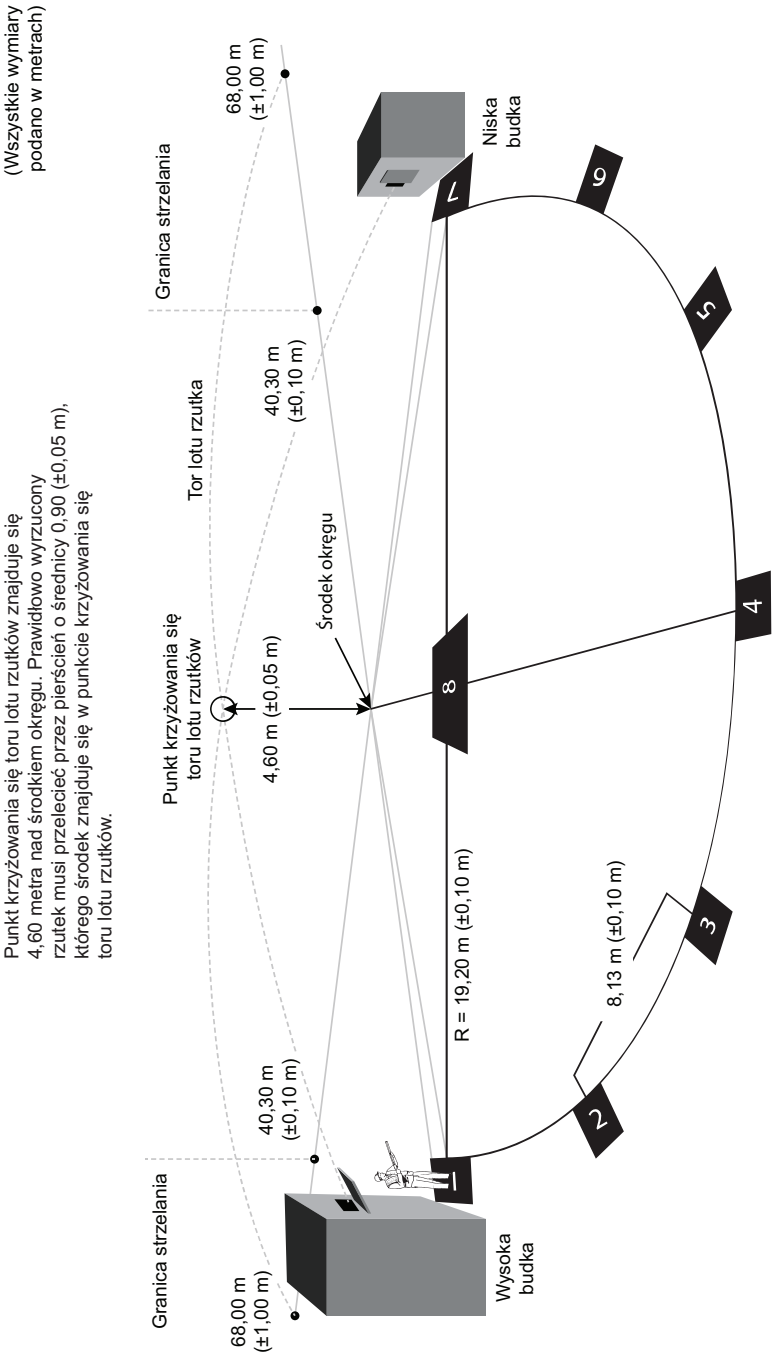

6.5 WSKAŹNIKI I PRZYRZĄDY POMIAROWE

a) Każdy Komitet Organizacyjny musi zapewnić kompletny zestaw wskaźników i przyrządów pomiarowych do Kontroli Broni i Wyposażenia podczas Mistrzostw ISSF;

b) Szczegółowa lista przyrządów niezbędnych przy przeprowadzaniu Kontroli Broni i Wyposażenia wraz z wymaganiami oraz specyfikacją dostępna jest w Siedzibie ISSF;

c) Delegat Techniczny ISSF lub Przewodniczący Jury ds. Kontroli Broni i Wyposażenia musi sprawdzić i zatwierdzić wszystkie wskaźniki oraz urządzenia pomiarowe przed rozpoczęciem zawodów;

d) Sprzęt kalibracyjny do sprawdzania urządzeń kontrolnych dostępny jest w Siedzibie ISSF i musi być używany do ich kalibracji przed każdym dniem badań oraz w przypadku rozważania dyskwalifikacji podczas kontroli po zawodach (formularze raportów kalibracyjnych są dostępne w Siedzibie ISSF); oraz

e) Przyrządy pomiarowe używane do badania grubości, sztywności i elastyczności odzieży zawodników muszą być skonstruowane zgodnie z niniejszym przepisem (patrz przepis 6.5.1 poniżej) oraz zatwierdzone przez Komisję Techniczną ISSF.

6.5.1 Przyrząd do pomiaru grubości



Przyrząd używany do pomiaru grubości odzieży i obuwia musi umożliwiać pomiar z dokładnością do jednej dziesiątej milimetra (0,1 mm). Pomiar musi być wykonywany przy zastosowaniu obciążenia 5,0 kg. Przyrząd musi posiadać dwie (2) płaskie, okrągłe powierzchnie ustawione naprzeciw siebie, każda o średnicy 30 mm.

6.5.2 Przyrząd do pomiaru sztywności

Urządzenie służące do pomiaru sztywności odzieży musi być zdolne do pomiaru z dokładnością do jednej dziesiątej milimetra (0,1 mm) i posiadać następujące wymiary:

A	Cylinder pomiarowy	=	Średnica 60 mm
B	Odważnik pomiarowy	=	1000 g (łącznie z chwytem i płytą pomiarową C)
C	Płyta pomiarowa	=	Średnica 20 mm
D	Wyświetlacz cyfrowy		z dokładnością 0,1 mm
E	Zaokrąglenie krawędzi płyty pomiarowej (C) oraz cylindra pomiarowego (A) nie może przekraczać maksymalnego promienia 0,5 mm.		

- Pomiary sztywności muszą być wykonywane z materiałem/tkaniną ułożonymi płasko, bez rozciągania, na cylindrze pomiarowym „A"; oraz
- Odważnik pomiarowy „B" dociska płytę pomiarową „C" do materiału/tkaniny znajdujących się na cylindrze pomiarowym „A".

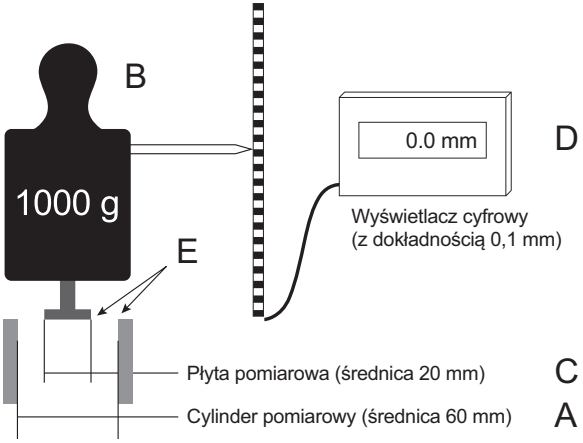

6.5.3 Przyrząd do pomiaru elastyczności podeszwy obuwia

Przyrząd używany do pomiaru elastyczności podeszwy obuwia musi umożliwiać dokładny pomiar, wyrażony w stopniach, elastyczności podeszwy obuwia pod działaniem ściśle określonej siły nacisku skierowanej ku górze (Nm).

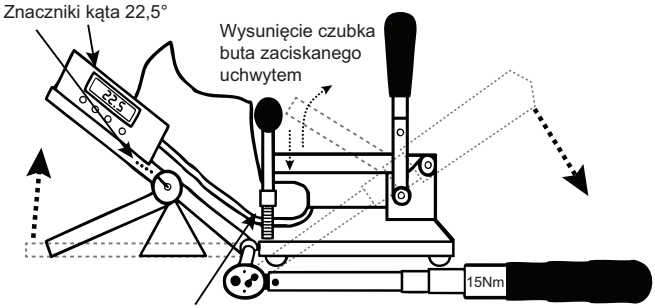

Naciskając w dół uchwyt klucza dynamometrycznego, platforma unosi się do góry. Kąt osiągnięty przed kliknięciem lub zwolnieniem klucza dynamometrycznego wskazuje, że osiągnięto moment 15 Nm.

6.6 ORGANIZACJA ZAWODÓW

6.6.1 Program i harmonogram zawodów

Organizacja Mistrzostw ISSF musi być prowadzona zgodnie z niniejszym przepisem, z wyjątkiem Igrzysk Olimpijskich i Kontynentalnych, które musi być prowadzona zgodnie z postanowieniami Karty Olimpijskiej oraz regulaminami MKOl lub odpowiedniej kontynentalnej organizacji Narodowych Komitetów Olimpijskich.

6.6.1.1 **Oficjalny Program Mistrzostw.** Biuro Sekretarza Generalnego ISSF zapewnia ustandaryzowany **Oficjalny Program Mistrzostw** oraz koordynuje jego przygotowanie z każdym Komitetem Organizacyjnym, tak aby został ukończony w listopadzie roku poprzedzającego Mistrzostwa. **Oficjalny Program Mistrzostw**, obejmujący zaproszenia, harmonogramy, oficjalny symbol lub logo oraz formularze zgłoszeniowe, jest publikowany na stronie internetowej ISSF, a Komitet Organizacyjny musi opublikować **Program** i przesłać go do wszystkich federacji członkowskich ISSF niezwłocznie po jego zatwierdzeniu. Zaleca się, aby Delegat Techniczny ISSF wraz z Komitetem Organizacyjnym przygotował ogólne informacje i opublikował je w internecie co najmniej 6 miesięcy przed rozpoczęciem zawodów.

6.6.1.2 **Oficjalny harmonogram.** Biuro Sekretarza Generalnego ISSF, Komitet Organizacyjny oraz Delegat Techniczny wyznaczony na dane Mistrzostwa muszą przygotować szczegółowy **Oficjalny harmonogram** na każde Mistrzostwa. Powinien uwzględniać oficjalny dzień przyjazdu, co najmniej jeden dzień oficjalnego treningu (PET), niezbędne dni rywalizacji oraz oficjalny dzień wyjazdu. Harmonogram Mistrzostw Świata, łącznie z dniami Oficjalnego Treningu oraz ceremoniami otwarcia i zamknięcia, nie powinien przekraczać 20 dni. Strzelnice mogą być udostępnione na dodatkowe treningi nieoficjalne przed dniem Oficjalnego Treningu (PET), według uznania Komitetu Organizacyjnego i ISSF.

6.6.1.3 **Oficjalne harmonogramy** muszą określać daty i godziny ceremonii otwarcia, nieoficjalnych i oficjalnych treningów, zmian eliminacyjnych, zmian kwalifikacyjnych lub serii w konkurencjach strzelań do rzutków, konferencji technicznej, dostępności Kontroli Broni i Wyposażenia, czasów zgłoszeń do finałów, finałów oraz ceremonii medalowych. Zmiany harmonogramu, zatwierdzone przez Delegata Technicznego, muszą zostać wprowadzone możliwie jak najszybciej po ostatecznym terminie zgłoszeń i przekazane wszystkim uczestniczącym delegacjom.

6.6.1.4 **Status i limity zgłoszeń.** Federacje krajowe mogą zgłosić maksymalnie trzech (3) zawodników, którzy będą rywalizować o nagrody (w trakcie zawodów) w Mistrzostwach ISSF. Ponadto, podczas Pucharów Świata Komitet Organizacyjny może przyjąć maksymalnie dwa (2) dodatkowe zgłoszenia zawodników z danego kraju, którzy będą rywalizować o punkty rankingowe (RPO), w celu uzyskania minimów wynikowych (MQS) lub poza konkurencją (OOC), jednak status RPO, MQS lub OOC jest możliwy wyłącznie wtedy, gdy w danej konkurencji dla tego kraju występuje więcej niż trzy (3) starty.

6.6.1.5 **Maksymalna liczba zgłoszeń.** Komitet Organizacyjny wraz z Delegatem Technicznym muszą ustalić maksymalną liczbę zgłoszeń (wynikającą z przepustowości strzelnicy) dla każdej konkurencji objętej programem. Ostateczne zgłoszenia przekraczające maksymalną liczbę zgłoszeń dla danej konkurencji zostaną umieszczone na liście oczekujących i będą przyjęte wyłącznie wtedy, gdy zwolnią się miejsca przed ostatecznym terminem zgłoszeń spóźnionych.

6.6.2 Konferencja techniczna

Konferencja Techniczna, prowadzona przez Kierownika Zawodów oraz Delegata(ów) Technicznego(ych), musi zostać zaplanowana na dzień poprzedzający pierwszy dzień zawodów w celu poinformowania kierowników ekip o szczegółach zawodów oraz wszelkich zmianach harmonogramu. Oddzielna Konferencja techniczna dla konkurencji strzelań do rzutków może zostać zorganizowana, jeżeli będzie to korzystniejsze dla przybywających ekip.

6.6.3 Trening

6.6.3.1 **Oficjalny trening.** Oficjalny Trening zostanie przydzielony w programie, jeżeli pozwoli na to czas.

6.6.3.2 **Oficjalny trening przed konkurencją (PET).** Oficjalny trening przed konkurencją musi zostać zapewniony dla każdej konkurencji indywidualnej objętej programem, przed rozpoczęciem eliminacji lub kwalifikacji w danej konkurencji. W indywidualnych konkurencjach karabinowych, pistoletowych oraz ruchomej tarczy każdemu zawodnikowi należy umożliwić trening na przydzielonej tarczy startowej przez co najmniej 40 minut na zmianę (30 minut na zmianę w konkurencji pistoletu szybkostrzelnego, 15 minut na zawodnika w konkurencji ruchomej tarczy) w dniu poprzedzającym konkurencję, wszędzie tam, gdzie jest to możliwe. Jest to dodatkowe uprawnienie niezależne od dnia (dni) oficjalnego treningu przewidzianego w programie (dla konkurencji strzelań do rzutków patrz Przepis 9.6.2.1). Jeżeli konkurencje zespołów mieszanych następują po porównywalnych konkurencjach indywidualnych, dla tych konkurencji może zostać zaplanowany Oficjalny Trening przed konkurencyją z otwartym przydziałem tarcz, jeżeli harmonogram na to pozwala. Jeżeli PET dla konkurencji zespołów mieszanych jest przewidziany w programie, powinien wynosić co najmniej 30 minut.

6.6.3.3 **Nieoficjalny trening.** Oprócz oficjalnego treningu oraz zaplanowanego treningu przed konkurencją, zawodnikom należy umożliwić dodatkowe sesje nieoficjalnego treningu, gdy strzelnice są dostępne. Zazwyczaj odbywa się to również w dniu przyjazdu.

6.6.3.4 Elektroniczne urządzenia do treningu

Elektroniczne urządzenia do treningu nie mogą być używane podczas treningu przed konkurencją (PET) ani zawodów (eliminacje, kwalifikacje, finały), lecz mogą być dopuszczone podczas oficjalnego i nieoficjalnego treningu.

6.6.4 Zgłoszenia i ich potwierdzenie

Krajowe federacje muszą przesłać zgłoszenia online za pośrednictwem systemu rejestracji ISSF do ostatecznego terminu zgłoszeń, tj. najpóźniej 30 dni przed oficjalnym dniem przyjazdu (przepis 3.8.3.2).

a) Późniejsze zgłoszenia mogą być przesyłane do trzech dni przed oficjalnym dniem przyjazdu, pod warunkiem wniesienia dodatkowej opłaty i dostępności miejsc (przepis 3.8.3.3);

b) Potwierdzenie zgłoszeń oraz uiszczenie należnych opłat na rzecz Komitetu Organizacyjnego, wraz z wypełnionymi formularzami weryfikacyjnymi zgłoszeń, musi zostać dokonane przez kierowników ekip po przybyciu na zawody (przepis 3.8.4.1); oraz

c) Zmiany w zgłoszeniach mogą być dokonywane wyłącznie zgodnie z Przepisem 3.8.3.4 i muszą zostać zakończone nie później niż o godzinie 12:00 w dniu poprzedzającym oficjalny trening przed konkurencją (PET) dla danej konkurencji.

6.6.5 Listy startowe

a) Listy startowe z przydziałem stanowisk i zmian, przydziałem grup oraz miejsc w grupach muszą zostać opublikowane i rozesłane najpóźniej do godziny 16:00 w dniu poprzedzającym oficjalny trening przed konkurencją (PET) dla konkurencji karabinowych i pistoletowych oraz w dniu oficjalnego treningu przed konkurencją (PET) dla konkurencji strzelań do rzutków. W przypadku konkurencji drużyn mieszanych patrz również przepis 6.18.1.4;

b) **Opcja zrównoważonego rozwoju:** Jeżeli organizator zapewnia kompleksowy system dystrybucji e-mailowej lub bezprzewodowy system internetowy ogólnie dostępny na terenie obiektu oraz publiczne stanowisko informacyjne, organizator może, za zgodą Delegata Technicznego, zastosować system bez papieru, w którym drukowane listy startowe nie są rozprowadzane; oraz

c) **Zastępstwa:** Zawodnik w konkurencji drużynowej może w wyjątkowych okolicznościach zostać zastąpiony przez już zarejestrowanego zawodnika najpóźniej na godzinę przed planowaną godziną rozpoczęcia danej konkurencji. Przepis ten ma również zastosowanie do zawodów składających się z kilku części lub przeprowadzanych w ciągu kilku dni.

6.6.6 Zasady przydziału stanowisk strzeleckich w konkurencjach karabinowych i pistoletowych

a) Przydział zawodników do stanowisk i zmian w kwalifikacjach musi być dokonywany losowo pod nadzorem Delegata Technicznego, przy użyciu programu komputerowego przeznaczonego do tego celu;

b) Przydział zawodników do stanowisk w finale również musi odbywać się losowo, zgodnie z przepisem 6.17.1.2;

c) Za każdym razem, gdy do określenia stanowisk stosuje się losowanie, Delegat Techniczny musi uwzględnić ograniczenia strzelnicy. Może również zatwierdzić przydział zawodników ze statusem MQS, RPO i OOC do określonych sekcji strzelnicy;

d) Zawodnicy indywidualni oraz drużyny (kraje) powinni mieć możliwość strzelania w warunkach jak najbardziej równych;

e) Zawodnicy z tego samego kraju nie powinni być przydzielani do sąsiednich stanowisk;

f) Zawodnicy z tego samego kraju powinni być rozdzieleni jak równomierniej pomiędzy zmiany;

g) Jeśli liczba zawodników w konkurencjach Karabin lub Pistolet pneumatyczny przekracza liczbę tarcz, stanowiska muszą zostać rozdzielone drogą losowania na dwie (2) lub więcej zmian;

h) Jeżeli w konkurencjach drużynowych stosuje się więcej niż jedną zmianę, członkowie drużyny muszą być rozdzieleni równomiernie między zmiany;

i) Jeżeli konkurencja karabinowa trwa więcej niż jeden dzień, wszyscy zawodnicy muszą oddać równą liczbę strzałów w tej samej pozycji lub pozycjach każdego dnia;

j) Gdy konkurencja pistoletowa jest podzielona na dwa (2) etapy lub dni, wszyscy zawodnicy muszą zakończyć pierwszy etap, zanim rozpocznie się etap drugi lub drugi dzień. Wszyscy zawodnicy muszą oddać równą liczbę serii w każdym dniu dwudniowej konkurencji.

6.6.6.1 Eliminacyjne na strzelnicach otwartych 50 m i 300 m

Jeżeli liczba zawodników przekracza przepustowość strzelnicy, należy przeprowadzić eliminacje. Wymóg ten może zostać uchylony przez Delegata Technicznego w przypadku ograniczeń czasowych w harmonogramie.

a) Każda eliminacja musi obejmować pełny przebieg strzelań. Wyniki uzyskane w eliminacji będą uwzględnione w wynikach drużynowych zawodników w tej konkurencji;

b) Wszyscy zawodnicy zostają przydzieleni do zmian losowo;

c) Eliminacje powinny być zaplanowane na dzień poprzedzający kwalifikacje;

d) Zawodnicy kwalifikacji muszą składać się z proporcjonalnej liczby najwyżej sklasyfikowanych zawodników z każdej zmiany eliminacyjnej, uwzględniając liczbę startów na listach startowych. Liczba zawodników kwalifikujących się do kolejnej rundy musi zostać ogłoszona podczas Konferencji Technicznej;

e) Wzór: Używana liczba stanowisk strzeleckich dzielona jest przez łączną liczbę zawodników na listach startowych i mnożona przez liczbę zawodników na liście startowej dla każdej zmiany, aby uzyskać liczbę zawodników przechodzących do kwalifikacji, np. 60 stanowisk i 101 zawodników:

   I zmiana: 54 zawodników = 32,08 ≈ 32 zawodników przechodzi dalej;

   II zmiana: 47 zawodników = 27,92 ≈ 28 zawodników przechodzi dalej;

f) Jeżeli eliminacje są wymagane, członkowie drużyn lub reprezentacje państw muszą być równomiernie rozdzieleni pomiędzy zmiany eliminacyjne. Wyniki drużynowe pochodzą z tych zmian;

g) W przypadku braku wystarczającej liczby stanowisk, aby przydzielić dwóch członków każdej drużyny do pierwszej zmiany, a pozostałego członka do drugiej, konieczne będzie przeprowadzenie trzech zmian, z jednym członkiem każdej drużyny w każdej zmianie;

h) Zawodnik, który nie zakwalifikuje się dalej, nie może brać dalszego udziału w konkurencji;

i) W przypadku równej liczby punktów na ostatnich miejscach w eliminacjach kolejność miejsc zostanie ustalona zgodnie z przepisami dotyczącymi rozstrzygania równych wyników;

j) Jeżeli eliminacje nie są przewidziane podczas Pucharu Świata Juniorów, a zaplanowano wiele zmian, kierownicy drużyn muszą mieć możliwość wyznaczenia swoich zawodników, którzy będą przydzieleni do pierwszej i kolejnych zmian;

k) W kwalifikacjach konkurencji Karabin dowolny 50 m 3-postawy, jeśli przewidziana jest tylko jedna zmiana, do finału przechodzi 8 najlepszych zawodników.

6.6.6.2 Harmonogramy i zmiany – Pistolet szybkostrzelny 25 m

a) Druga 30-strzałowa część może rozpocząć się dopiero po zakończeniu przez wszystkich zawodników pierwszej 30-strzałowej części. Jeżeli liczba zawodników jest mniejsza niż potrzebna do całkowitego wypełnienia wszystkich zmian, przydział stanowisk strzeleckich powinien być dokonany w taki sposób, aby pozostawić wolne miejsca w ostatnich zmianach pierwszej i drugiej części;

b) W drugiej części przydział stanowisk strzeleckich będzie dokonywany zgodnie z rankingiem ustalonym na podstawie wyników uzyskanych w pierwszej 30-strzałowej części, przy czym zawodnicy o najniższym rankingu strzelają w pierwszej zmianie, z wyjątkiem sytuacji, gdy obie części odbywają się tego samego dnia, wówczas lista startowa drugiej części powinna być taka sama jak w pierwszej. Stanowiska w każdej ze zmian będą przydzielane w drodze losowania.

6.6.6.3 Harmonogramy i zmiany – Pistolet sportowy 25 m kobiet

Konkurencja może być zaplanowana na jeden lub dwa dni. Jeśli to możliwe, konkurencja powinna być rozłożona na dwa dni, przy czym część szybka oraz finał powinny odbywać się w drugim dniu. Jeżeli konkurencja jest zaplanowana na dwa dni, trening oficjalny (PET) przed pierwszym dniem powinien dotyczyć części dokładnej. Drugi trening (PET) powinien odbyć się w pierwszym dniu konkurencji, po części dokładnej, i dotyczyć części szybkiej.

6.6.6.4 Przepisy przydziału zawodników do grupy oraz losowania w **konkurencjach strzelań do rzutków** znajdują się w przepisie 9.11.2.3.

6.6.6.5 Przepisy przydziału zawodników do zmian i losowania w **konkurencjach Ruchomej Tarczy** zawarte są w Przepisie 10.7.3.1.

6.7 UBIÓR I WYPOSAŻENIE NA ZAWODACH

6.7.1 ISSF ustala określone standardy dotyczące ubioru i wyposażenia stosowanego przez zawodników w Mistrzostwach ISSF oraz w ramach Kontroli Broni i Wyposażenia w celu weryfikacji tych standardów, aby chronić zasady równej i etycznej rywalizacji, w której żaden zawodnik nie może uzyskać nieuczciwej przewagi nad innymi zawodnikami.

6.7.2 Zawodnicy są odpowiedzialni za to, by używane podczas Mistrzostw ISSF sprzęt i ubiór były zgodne z przepisami ISSF.

6.7.3 Całe wyposażenie zawodników podlega kontroli przez Jury ds. Kontroli Wyposażenia oraz przez Sekcję Kontroli Broni i Wyposażenia powołaną przez Komitet Organizacyjny, jak również przez właściwe Jury Zawodów.

6.7.4 Przepisy dotyczące ubioru i wyposażenia

6.7.4.1 Szczegółowe przepisy dotyczące użycia sprzętu przez zawodników w poszczególnych dyscyplinach zostały przedstawione w przepisach dla tych dyscyplin.

6.7.4.2 Używanie jakichkolwiek specjalnych urządzeń, środków lub odzieży, w tym stosowanie taśm kinezjologicznych, medycznych lub podobnych, które unieruchamiają lub nadmiernie ograniczają ruchy nóg, tułowia lub ramion zawodnika, jest zabronione dla zawodników konkurencji karabinowych, pistoletowych oraz ruchomej tarczy, aby zapewnić, że umiejętności strzeleckie zawodników nie są sztucznie poprawiane.

6.7.4.3 Podczas treningów i zawodów zabronione jest używanie odbiorników radiowych, iPodów oraz wszelkiego rodzaju urządzeń wytwarzających dźwięki lub systemów komunikacyjnych na polu gry (FOP), z wyjątkiem sytuacji, gdy są one używane przez osoby funkcyjne.

6.7.4.4 Telefony komórkowe, tablety, inne podręczne urządzenia komunikacyjne oraz urządzenia elektroniczne noszone na nadgarstku (np. smartwatche, trackery aktywności) nie mogą znajdować się w trybie komunikacji podczas pobytu zawodnika na polu gry.

6.7.4.5 Na oficjalnych zawodach i Mistrzostwach ISSF transmitowanych w telewizji wszyscy finaliści konkurencji karabinowych i pistoletowych na dystansach 10 m i 50 m muszą mieć zamontowane urządzenia Live Aiming na swojej broni. Montaż tych urządzeń odbywa się w pokoju zgłoszeń do finałów, przed rozpoczęciem finału, przy wsparciu i pod nadzorem personelu technicznego RTS oraz osób odpowiedzialnych za prezentację sportu. Należy zapewnić wystarczający czas na montaż oraz wsparcie zawodników przez przeszkolony personel i osoby funkcyjne. Urządzenia te są niezbędne do transmisji telewizyjnej oraz graficznej prezentacji sportu i umiejętności zawodników. Każdy obiekt musi zapewnić prawidłową techniczną realizację tego obowiązku podczas wydarzeń ISSF.

6.7.5 Dress Code ISSF

Zawodnicy, trenerzy i osoby funkcyjne są zobowiązani pojawiać się na strzelnicach w ubiorze odpowiednim dla publicznej imprezy sportowej. Odzież noszona przez zawodników i osoby funkcyjne musi być zgodny z ***Dress Code ISSF***. Pełny ***Dress Code ISSF*** zawiera przepis 6.20.

6.7.6 Kontrola wyposażenia

6.7.6.1 Komitet Organizacyjny musi powołać Sekcję Kontroli Broni i Wyposażenia, która będzie przeprowadzać kontrole sprzętu pod nadzorem Jury ds. Kontroli Wyposażenia. Musi być ona dostępna dla wszystkich zawodników, aby mogli sprawdzić swoje wyposażenie przed rozpoczęciem zawodów. W celu zapewnienia zgodności z przepisami ISSF, Jury ds. Kontroli Wyposażenia oraz Sekcja Kontroli Broni i Wyposażenia muszą przeprowadzać losowe kontrole sprzętu po zawodach (przepis 6.7.9).

6.7.6.2 Procedury kontroli wyposażenia

a) Komitet Organizacyjny musi poinformować kierowników ekip i zawodników, gdzie i kiedy mogą mieć sprawdzany sprzęt przed zawodami lub w trakcie ich trwania;

b) Sekcja Kontroli Broni i Wyposażenia musi być dostępna dla zawodników w celu dobrowolnej kontroli sprzętu, począwszy od dnia oficjalnego treningu aż do ostatniego dnia konkurencji karabinowych, pistoletowych i ruchomej tarczy;

c) Sprzęt kalibracyjny ISSF musi być użyty do sprawdzenia przyrządów pomiarowych przed każdym dniem testów oraz w sytuacji rozważanej dyskwalifikacji podczas kontroli po konkurencji;

d) Zawodnikom zaleca się przedstawianie w Sekcji Kontroli Sprzętu wszelkich elementów wyposażenia do sprawdzenia, jeśli nie mają pewności, czy przejdą kontrolę po konkurencji;

e) Sekcja Kontroli Broni i Wyposażenia musi zapewnić, aby wszystkie kurtki i spodnie strzeleckie do karabinu były oznaczone plombą z unikalnym numerem seryjnym zarejestrowanym na zawodnika. Plomba musi być zaprojektowana w taki sposób, aby nie można jej było usunąć bez jej zerwania. Plomby wydane wcześniej do jednorazowej kontroli odzieży spełniają ten wymóg. Kurtki i spodnie bez plomby muszą zostać sprawdzone pod kątem zgodności z Przepisami ISSF oraz opatrzone plombami zarejestrowanymi na zawodnika. Jury Kontroli Sprzętu oraz Jury Karabinowe będą wykorzystywać plomby kurtek i spodni do przeprowadzania losowych kontroli zgodności z przepisem 7.5.1.2;

f) Sekcja Kontroli Broni i Wyposażenia musi prowadzić rejestr wszystkich sprawdzonych elementów, zawierający nazwisko zawodnika, markę (producenta), numer seryjny oraz kaliber każdej sprawdzonej broni, wpisane na Karcie Kontroli Wyposażenia;

g) Sekcja Kontroli Broni i Wyposażenia musi zapewnić, aby wszystkie pistolety były zarejestrowane w bazie danych ISSF oraz aby zawodnik otrzymał odpowiednią kartę. Pistolety, które nie zostały jeszcze zarejestrowane lub odnotowane, muszą zostać sprawdzone pod kątem zgodności z Przepisami ISSF i zarejestrowane na zawodnika;

h) Obowiązkiem zawodnika jest upewnienie się, że każdy kartusz na sprężone powietrze lub CO_2 posiada ważność określoną przez producenta (maksymalnie dziesięć (10) lat). Może to zostać sprawdzone przez Sekcję Kontroli Broni i Wyposażenia, która może również udzielić odpowiednich zaleceń;

i) Jedna kopia Karty Kontroli Sprzętu jest przekazywana zawodnikowi, który musi przechowywać ją przez cały czas wraz ze swoim sprzętem. W przypadku zgubienia Karty Kontroli Wyposażenia jej ponowne wydanie podlega opłacie w wysokości 10,00 EUR;

j) Jeżeli element odzieży karabinowej zostanie ponownie przedstawiony do drugiego lub kolejnego badania podczas tych samych Mistrzostw, obowiązuje opłata za ponowną kontrolę w wysokości 20,00 EUR. Żaden element odzieży nie może zostać przedstawiony do Sekcji Kontroli Broni i Wyposażenia więcej niż trzy razy. Jeżeli element nie przejdzie kontroli za trzecim razem, nie może być używany w zawodach, a jego użycie spowoduje dyskwalifikację; oraz

k) W przypadku zawodników konkurencji Skeet jedna plomba musi znajdować się na końcu paska kontrolnego, a z przodu musi być umieszczony jeden mały nit.

6.7.7 Numery startowe (Bib) oraz elementy noszone przez zawodników

6.7.7.1 Wszyscy zawodnicy muszą otrzymać Numer startowy (Bib), który należy nosić na plecach, na zewnętrznym stroju powyżej linii pasa, przez cały czas trwania zawodów. Numer startowy (Bib) musi zawierać przydzielony zawodnikowi numer na dane Mistrzostwa, nazwisko, inicjał imienia oraz oznaczenie kraju (wyłącznie skrót IOC). Jeżeli używana jest flaga państwa, musi być umieszczona po lewej stronie skrótu IOC. Wysokość liter w nazwisku powinna być możliwie jak największa, jednak żadna litera ani cyfra nie może mieć mniej niż 20 mm wysokości (dla konkurencji strzelań do rzutków, patrz 9.13.2, 9.13.3).

6.7.7.2 **Numery startowe (Bib) oraz Finałowe numery startowe** muszą być noszone przez wszystkich zawodników na plecach, powyżej talii przez cały czas na wszystkich etapach zawodów również podczas treningów przez konkurencją (PET). Jeżeli zawodnikowi został wydany Numer startowy (Bib) i nie jest noszony, zawodnik taki nie może brać udziału w zawodach. Nowe Numery startowe (Bib) używane podczas finałów wydane są w czasie zgłoszenia przed finałami (Reporting Time).

6.7.7.3 Wszyscy zawodnicy muszą respektować przepisy dotyczące **Uczestnictwa, Praw Handlowych, Sponsoringu i Reklamy**. Regulują one różne aspekty, takie jak umieszczanie emblematów, sponsoring, reklama, a także oznaczenia handlowe na odzieży wraz z ich kontrolami oraz karami.

6.7.8 Przesłony

6.7.8.1 **Przesłony boczne** (po jednej lub obu stronach) przymocowane do kapelusza, czapki, okularów strzeleckich lub opaski na głowę, o głębokości nieprzekraczającej 60 mm, dozwolone są wyłącznie dla zawodników w konkurencjach strzelań do rzutków (przepis 9.13.4) (A). Przesłony te nie mogą być wysunięte do przodu dalej niż 30 mm od linii przechodzącej przez środek czoła, patrząc z boku. Przesłony boczne muszą być z tworzywa sztucznego.

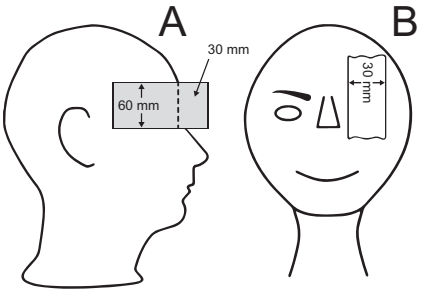

6.7.8.2 **Jedna przesłona przednia** zakrywająca oko niecelujące o szerokości nie większej niż 30 mm jest dozwolona dla wszystkich zawodników (B).

6.7.9 Kontrola po konkurencji

6.7.9.1 Kontrole po konkurencji muszą być przeprowadzane po eliminacjach i kwalifikacjach zgodnie z procedurami określonymi w ***„Wytycznych ISSF dotyczących Kontroli Wyposażenia”***. Jury ds. Kontroli Wyposażenia jest odpowiedzialne za nadzorowanie przeprowadzania wszystkich kontroli po konkurencji. Sędziowie tej samej płci co zawodnicy muszą być dostępni do kontroli ubioru oraz tapingu. Niezaliczenie następujących szczególnych kontroli po konkurencji musi skutkować dyskwalifikacją (DSQ):

a) Karabin: odzież strzelecka, bielizna, taping oraz specyfikacja karabinu (sprawdzenie oporu języka spustowego, jeżeli ma zastosowanie);

b) Pistolet: obuwie, taping, sprawdzenie oporu języka spustowego, wymiary pistoletu oraz rękojeści (8.12), kontrola prędkości amunicji oraz ważenie pocisków, jeżeli ma zastosowanie;

c) Strzelba: patrz przepisy strzelań do rzutków; oraz

d) Ruchoma tarcza: masa karabinu, powiększenie lunety (10 m), opór języka spustowego (50 m – 10.4.3.6.a) oraz pasków kontrolnych ISSF.

e) Wszystkie dyscypliny: niestawienie się na kontrolę po konkurencji po otrzymaniu pisemnego wezwania do stawienia się.

6.7.9.2 W przypadku negatywnego wyniku kontroli po konkurencji zawodnika przewodniczący lub inny członek Jury ds. Kontroli Wyposażenia, lub członek Jury zawodów musi potwierdzić prawidłowość przeprowadzenia kontroli oraz dyskwalifikację zawodnika. Procedura ta musi obejmować kalibrację urządzeń w celu potwierdzenia dokładności pomiarów.

6.7.9.3 Odwołania od dyskwalifikacji z powodu negatywnego wyniku kontroli po konkurencji można składać do Jury of Appeal. Musi ona zdecydować czy wykonana kontrola została przeprowadzona prawidłowo, jednak nie może przeprowadzić ponownej. Jury of Appeal może anulować dyskwalifikację tylko w przypadku stwierdzenia nieprawidłowości przy przeprowadzaniu kontroli.

6.7.9.4 Ukierunkowana kontrola (wybór zawodników nielosowy) może zostać dokonana, tylko wtedy, gdy Jury posiada dowody świadczące, że zawodnik zmienił lub próbował wprowadzić zmianę w swojej broni, ubioru, lub wyposażeniu.

6.8 OBOWIĄZKI I FUNKCJE JURY PODCZAS ZAWODÓW

Jury są odpowiedzialne za doradzanie, wspieranie oraz nadzorowanie osób funkcyjnych zawodów wyznaczonych przez Komitet Organizacyjny.

a) Jury Zawodów (Karabin, Pistolet, Strzelba, Ruchoma Tarcza oraz Target Sprint) nadzoruje przebieg konkurencji w odpowiednich dyscyplinach;

b) Jury RTS nadzoruje proces oceniania oraz operacje związane z wynikami, a także sporządza Rezultaty we współpracy z Oficjalnym Dostawcą Wyników;

c) Jury ds. Kontroli Wyposażenia nadzoruje kontrolę odzieży i wyposażenia zawodników;

d) **System VAR.** Jury ds. Systemu VAR (jeżeli system VAR jest stosowany) jest odpowiedzialne za funkcjonowanie oraz kontrolę systemu. Wyznaczony członek Jury w razie potrzeby kontroluje obraz na monitorze podczas finałów, nadzoruje działanie systemu oraz zapewnia jego prawidłowe użycie zgodnie z ustalonymi procedurami.

6.8.1 Sędziowie stanowiskowi, sędziowie RTS oraz pozostali sędziowie wyznaczeni przez Komitet Organizacyjny i ISSF są odpowiedzialni za bieżący przebieg zawodów, podczas gdy Jury działa jako organ doradczy i nadzorczy. Sędziowie stanowiskowi i Jury są wspólnie odpowiedzialni za przeprowadzenie treningów i zawodów zgodnie z przepisami ISSF oraz muszą zapewnić, że przepisy te są przestrzegane w sposób sprawiedliwy i równy podczas zawodów.

6.8.2 Wszyscy członkowie Jury mają obowiązek noszenia zatwierdzonej przez ISSF kamizelki Jury podczas pełnienia swoich obowiązków. Kamizelki Jury można nabyć u autoryzowanego dostawcy ISSF. Zaleca się, aby wszyscy Sędziowie stanowiskowi nosili wyróżniające kamizelki lub inne elementy identyfikacyjne (najlepiej w kolorze zielonym) podczas pełnienia swoich obowiązków. Zaleca się również, aby wszyscy sędziowie tarczowi lub inny personel, którzy muszą wychodzić poza linię ognia w celu wykonywania swoich obowiązków, nosili kamizelki w kolorze fluorescencyjnym lub opaski na ramię w kolorze o wysokiej widoczności.

6.8.3 Przed rozpoczęciem zawodów Jury w każdej konkurencji musi skontrolować strzelnice oraz sprawdzić organizację i przygotowanie personelu obsługującego, a także inne aspekty organizacyjne, w celu zapewnienia zgodności z przepisami ISSF. Kontrole Jury powinny być przeprowadzane w koordynacji z wcześniejszymi kontrolami dokonanymi przez Delegata Technicznego.

6.8.4 Jury musi nieustannie obserwować postawy strzeleckie oraz wyposażenie zawodników.

6.8.5 Jury ma prawo w dowolnym czasie, zarówno podczas treningów, jak i zawodów, kontrolować broń, wyposażenie, postawy zawodników oraz inne elementy związane z zawodami.

6.8.6 W trakcie treningów i zawodów Jury odpowiada za sprawdzenie odzieży i wyposażenia zawodników pod kątem zgodności z przepisami dotyczącymi sponsoringu i reklamy (4.4 – 4.7 oraz 6.7.7.3).

6.8.7 Podczas zawodów Jury nie powinno podchodzić do zawodnika, gdy oddaje on strzał (lub serię strzałów w konkurencjach szybkostrzelnych) ani przebywać w stanowisku strzeleckim, chyba że wymaga tego kwestia bezpieczeństwa i konieczne jest podjęcie natychmiastowego działania.

6.8.8 Większość Jury musi być zawsze obecna na strzelnicy podczas zawodów, aby w razie potrzeby móc niezwłocznie zwołać posiedzenie Jury i podjąć decyzję.

6.8.9 Jury ma prawo podejmować indywidualne decyzje podczas zawodów, ale w przypadku jakichkolwiek wątpliwości powinno naradzić się z innymi członkami Jury oraz sędziami. Jeżeli przedstawiciel zespołu lub zawodnik nie zgadza się z decyzją pojedynczego członka Jury, może, poprzez złożenie pisemnego protestu, domagać się decyzji większością Jury.

6.8.10 Jury musi być całkowicie bezstronne przy podejmowaniu decyzji, bez względu na narodowość, rasę, religię, pochodzenie etniczne czy przynależność kulturową zawodników.

6.8.11 Jury rozpatruje wszelkie protesty złożone zgodnie z przepisami. Po konsultacji z sędziami lub innymi osobami bezpośrednio zainteresowanymi Jury wydaje decyzję w sprawie protestu.

6.8.12 Jury musi opóźnić rozpoczęcie Finału, jeśli protest dotyczy zawodników, którzy mogą, w zależności od wyniku protestu, zakwalifikować się do Finału. Jury RTS może opublikować listę startową Finału, jeśli protest nie dotyczy zawodników mogących awansować do Finału. Oficjalne wyniki końcowe nie mogą być ogłoszone, dopóki wszystkie protesty i odwołania nie zostaną rozstrzygnięte.

6.8.13 Jury podejmuje decyzje we wszystkich przypadkach nieuregulowanych w przepisach. Decyzje te muszą być zgodne z duchem i celem przepisów. Każda taka decyzja powinna być opisana w Raporcie Przewodniczącego Jury, który jest przekazywany Delegatowi Technicznemu po zakończeniu zawodów.

6.8.14 Zawodnicy oraz przedstawiciele zespołów nie mogą być członkami Jury. Jury nie może doradzać, szkolić ani pomagać zawodnikom w zakresie wykraczającym poza przepisy w czasie trwania zawodów.

6.8.15 Przewodniczący Jury odpowiada za planowanie zadań Jury oraz zapewnienie obecności odpowiedniej liczby członków Jury w każdym momencie, w tym podczas oficjalnych treningów i treningów przed konkurencją (PET).

6.8.16 Przewodniczący Jury przygotowuje raport opisujący decyzje i działania Jury, który jest przekazywany Sekretarzowi Generalnemu ISSF poprzez Delegata Technicznego możliwie jak najszybciej po zakończeniu zawodów.

6.9 KOMITET ORGANIZACYJNY I OSOBY FUNKCYJNE ZAWODÓW

6.9.1 Obowiązki i funkcje Sędziego Głównego Osi (Chief Range Officer (CRO))

Dla każdej osi strzeleckiej musi być wyznaczony Sędzia Główny Osi (CRO) (tylko jeden CRO dla wszystkich pól strzeleckich w konkurencjach strzelań do rzutków). CRO kieruje wszystkimi Sędziami stanowiskowymi (RO) oraz personelem strzelnicy i odpowiada za prawidłowy przebieg konkurencji strzeleckiej. Jest odpowiedzialny za wydawanie wszystkich komend na osi oraz za zapewnienie współpracy personelu strzelnicy z Jury. Odpowiada również za szybkie usuwanie wszelkich awarii sprzętu oraz za zapewnienie niezbędnych specjalistów i materiałów niezbędnych do obsługi strzelnicy. Zaleca się wyznaczenie asystenta CRO jako jego zastępcy, w szczególności do prowadzenia dokumentacji oraz Raportów zdarzeń (IR) dotyczących nieprawidłowości występujących podczas zawodów.

6.9.2 Obowiązki i funkcje Sędziego stanowiskowego (Range Officer (RO)) (nie dotyczy konkurencji strzelań do rzutków)

Dla każdej sekcji lub dla każdych dziesięciu (10) stanowisk strzeleckich musi być wyznaczony Sędzia stanowiskowy (RO). Sędziowie stanowiskowi muszą:

a) Odpowiadać przed CRO za przebieg konkurencji w powierzonej im sekcji tarcz;

b) Sprawdzać nazwiska i numery startowe zawodników, aby upewnić się, że odpowiadają liście startowej;

c) Zapewnić, że broń, wyposażenie i akcesoria zawodników zostały sprawdzone i zatwierdzone;

d) Sprawdzać postawy strzeleckie i wyposażenie zawodników oraz informować Jury o wszelkich możliwych naruszeniach;

e) Zapewnić wykonywanie komend wydawanych przez CRO;

f) Podejmować niezbędne działania w przypadku zacięcia broni, protestu, zakłócenia lub każdej innej sytuacji powstałej podczas konkurencji;

g) Przyjmować ustne protesty i niezwłocznie zgłaszać je członkowi Jury;

h) Zapisywać wszystkie nieprawidłowości, zakłócenia, kary, zacięcia broni, strzały na niewłaściwą tarczę, przyznany dodatkowy czas, zezwolenia na powtórzenie strzału, itp. w Raportach zdarzeń (IR) oraz odpowiednio na tarczy lub na wydruku z drukarki; oraz

i) Powstrzymywać się od rozmów z zawodnikami oraz od wygłaszania jakichkolwiek komentarzy dotyczących wyników.

6.9.3 Obowiązki i funkcje Przewodniczącego RTS (Rezultaty, Czas i Ocena) (CRTSO)

Na każde Mistrzostwa musi być wyznaczony Przewodniczący RTS (CRTSO). Kieruje on wszystkimi sędziami Biura RTS (RTSO) oraz personelem odpowiedzialnym za zgłoszenia i wyniki. Odpowiada za prawidłowy przebieg wszystkich czynności związanych z oceną i opracowaniem wyników podczas Mistrzostw.

6.9.4 Obowiązki i funkcje Sędziów RTS (RTSO) (nie dotyczy konkurencji strzelań do rzutków)

Na każdą oś wykorzystywaną w kwalifikacyjach powinien być wyznaczony jeden Sędzia RTS (RTSO). Sędziowie RTS odpowiadają za współpracę z Jury RTS, Jury Zawodów, Sędziami stanowiskowymi (RO) oraz Oficjalnym Dostawcą Wyników, w celu zapewnienia prawidłowego przebiegu czynności związanych z oceną i opracowaniem wyników na powierzonych im osiach.

6.10 ELEKTRONICZNY SYSTEM TARCZ (EST)

6.10.1 Technik EST

a) Technik EST odpowiada za obsługę i kontrolę wyposażenia tarcz elektronicznych (EST);

b) Technik EST może udzielać wskazówek Sędziom stanowiskowym oraz członkom Jury, jednak nie może podejmować żadnych decyzji dotyczących stosowania Przepisów ISSF; oraz

c) Technik EST jest wyznaczany przez Oficjalnego Dostawcę Wyników lub Organizatora i musi być osobą posiadającą specjalistyczne przeszkolenie w zakresie obsługi systemów EST oraz obsługi zarządzania zawodami (oprogramowanie komputerowe).

6.10.2 Sędziowie tarczowi

a) Sędziowie tarczowi są wyznaczani przez Komitet Organizacyjny w celu wspierania obsługi i utrzymania EST;

b) Przed każdą serią konkurencji Sędziowie tarczowi muszą upewnić się, że na białej powierzchni tarczy nie ma śladów strzałów oraz że wszystkie oznaczenia na ramce są wyraźnie zaznaczone;

c) Podczas zawodów Sędziowie tarczowi uzupełniają tarcze bliźniacze i kartony tylne oraz wymieniają arkusze kontrolne; oraz

d) Tarcze bliźniacze, kartony tylne i arkusze kontrolne nie mogą być uzupełniane ani wymieniane do czasu zakończenia całego procesu punktacji.

6.10.3 Obowiązki członka Jury – Elektroniczny System Tarcz (EST)

6.10.3.1 Członek (lub członkowie) Jury RTS musi być obecny na osiach, aby nadzorować czynności związane z oceną i wynikami oraz pomagać w rozwiązywaniu wszelkich wątpliwości lub protestów dotyczących oceny. Członkowie Jury Zawodów powinni udzielać pomocy w sytuacjach, gdy należy podjąć działania lub decyzje, a na osi jest dostępnych tylko dwóch lub mniej członków Jury RTS.

6.10.3.2 Przed każdą serią członek Jury musi sprawdzić tarcze elektroniczne, aby upewnić się, że:

a) Na białej powierzchni tarczy nie ma śladów strzałów;

b) Wszystkie oznaczenia strzałów na ramce są wyraźnie zaznaczone;

c) Arkusze kontrolne zostały wymienione; oraz

d) Tarcze bliźniacze i kartony tylne nie zawierają strzałów poza centralnym obszarem pokrytym arkuszem kontrolnym.

6.10.4 Strzelanie z wykorzystaniem Elektronicznego Systemu Tarcz

a) Zawodnicy muszą podczas treningów zapoznać się z przyciskami kontrolnymi, które zmieniają wyświetlanie tarczy na monitorze (ZOOM) oraz umożliwiają przejście z tarczy próbnych (SIGHTING) na ocenianą (MATCH);

b) W konkurencjach 10 m, 25 m i 50 m w jednej postawie zmiana z tarcz próbnych na oceniane jest kontrolowana przez personel strzelnicy. W przypadku wątpliwości zawodnik powinien poprosić Sędziego stanowiskowego o pomoc;

c) W konkurencjach Karabin 3-postawy, po zakończeniu przez zawodników pozycji klęczącej lub leżącej, zmiana z tarczy ocenianej na próbną i z powrotem na ocenianą jest obowiązkiem zawodnika. Zawodnicy mogą oddawać dowolną liczbę strzałów próbnych przed rozpoczęciem serii ocenianej w pozycjach leżącej i stojącej. Nie przewiduje się dodatkowego czasu na te strzały próbne. Jeśli zawodnik przypadkowo nie przełączy tarczy ocenianej na próbną po zmianie postawy, wszystkie strzały zapisane jako dodatkowe w poprzedniej pozycji muszą zostać anulowane, a tarcza ustawiona na ocenianą;

d) Zabrania się **zasłaniania monitora zawodnika** lub jakiejkolwiek jego części. Cały ekran musi być widoczny dla Jury i personelu strzelnicy;

e) Zawodnicy i personel strzelnicy nie mogą **dotykać paneli sterujących drukarki** i/lub wydruku przed zakończeniem serii lub konkurencji, chyba że zostaną do tego upoważnieni przez Jury;

f) Zawodnicy powinni podpisać wydruk (obok sumy punktów) przed opuszczeniem strzelnicy, aby potwierdzić swój wynik;

g) Jeśli zawodnik nie podpisze wydruku, członek Jury lub przedstawiciel personelu strzelnicy powinien parafować ten pasek z drukarki, aby można go było przesłać do Biura RTS.

6.10.5 Reklamacje dotyczące oceny strzału podczas strzałów próbnych

Jeżeli zawodnik zgłosi reklamację dotyczącą prawidłowego zarejestrowania lub oceny strzałów próbnych, Jury może zaproponować przeniesienie go na inne stanowisko strzeleckie.

a) Zawodnikowi przyznaje się odpowiedni dodatkowy czas;

b) Jury jak najszybciej przeprowadzi sprawdzenie strzałów próbnych na pierwotnym stanowisku zgodnie z **Procedurą kontrolną tarcz elektronicznych (EST)**; oraz

c) Jeżeli wynik tego sprawdzenia potwierdzi, że tarcza na pierwotnym stanowisku zarejestrowała poprawne wyniki, zawodnik zostanie ukarany ODJĘCIEM dwóch (2) punktów od strzału o najniższej wartości w pierwszej serii ocenianej.

6.10.6 Awaria przesuwu taśmy papierowej lub gumowej

Jeżeli Jury potwierdzi, że przyczyną reklamacji zawodnika jest awaria taśmy papierowej lub gumowej:

a) Zawodnik zostanie przeniesiony na stanowisko rezerwowe;

b) Zostanie mu przyznana możliwość oddania nieograniczonej liczby strzałów próbnych w czasie pozostałym na konkurencję, powiększonym o czas dodatkowy przyznany przez Jury;

c) Powtórzy liczbę strzałów ocenianych określoną przez Jury, powiększoną o liczbę strzałów niezbędną do ukończenia konkurencji;

d) Po zakończeniu serii Jury RTS zdecyduje, które strzały zostaną zaliczone z każdej tarczy; oraz

e) Zawodnikowi zalicza się wszystkie strzały poprawnie wyświetlonych na monitorze pierwszej tarczy oraz strzały ze wszystkich strzałów ocenianych oddanych na drugiej tarczy, niezbędnych do ukończenia konkurencji.

6.10.7 Protest dotyczący oceny wartości strzału

Jeżeli strzał został zarejestrowany i wyświetlony, ale zawodnik zgłasza protest dotyczący wskazanej wartości zgodnie z przepisem 6.16.5.2:

a) Po zakończeniu serii należy wygenerować szczegółowe wyniki z drukarki (LOG-print) przez Technika EST lub Sędziów stanowiskowych dla wszystkich stanowisk, na których zgłoszono reklamacje lub protesty, oraz dla stanowisk bezpośrednio sąsiednich, zanim systemy tarcz zostaną zresetowane do następnej serii;

b) Po zakończeniu serii stosuje się **Procedurą kontrolną tarcz elektronicznych (EST)**;

c) Każdy strzał niezarejestrowany lub błędnie zarejestrowany musi zostać oceniony przez Jury RTS;

d) Jeżeli Jury RTS stwierdzi, że protestowany strzał został oceniony poprawnie, zastosowana zostanie kara odjęcia dwóch (2) punktów (6.16.5.2.c).

6.10.8 PROCEDURA KONTROLNA TARCZ ELEKTRONICZNYCH (ETS) W PRZYPADKU PROTESTU LUB REKLAMACJI

6.10.8.1 W przypadku wystąpienia protestu dotyczącego wyniku, reklamacji lub braku wskazania strzału, członek Jury powinien zgromadzić następujące elementy (przy czym na każdym z nich należy odnotować: numer stanowiska, orientację karty, arkusza lub tarczy, zmianę i serię oraz czas podjęcia działań):

a) Arkusz kontrolny (25 m / 50 m). Jeżeli miejsce jakiegokolwiek śladu strzału znajduje się poza obszarem arkusza kontrolnego, należy ustalić zależność geometryczną między śladami na arkuszu kontrolnym a kartonem tylnym przed usunięciem arkusza;

b) Karton tylny (25 m / 50 m / 300 m);

c) Tarczę bliźniaczą (25 m);

d) Czarną taśmę papierową (10 m);

e) Czarną taśmę gumową (50 m);

f) Raport zdarzenia (IR);

g) Wydruk z drukarki (LOG-print); oraz

h) Dane z rejestratora tarczy elektronicznej (jeśli konieczne).

6.10.8.2 Członek Jury musi dokładnie obejrzeć powierzchnię tarczy elektronicznej wraz z obudową i odnotować lokalizację wszystkich strzałów znajdujących się poza czarnym oznaczeniem celowania.

6.10.8.3 Nie wolno wykonywać czyszczenia pamięci (CLEAR LOG) przed uzyskaniem zgody Jury RTS.

6.10.8.4 Należy policzyć liczbę śladów strzałów i uwzględnić ich rozmieszczenie.

6.10.8.5 Członkowie Jury muszą zbadać powyższe elementy, a następnie dokonać niezależnej oceny, zanim zostanie podjęta formalna decyzja Jury.

6.10.8.6 Członek Jury musi nadzorować każdą ręczną ingerencję w wyniki komputera kontrolnego (np. odnotowywanie kar, korygowanie wyników po awariach, itp.).

6.10.9 Awarie systemu EST

Niniejsze przepisy mają zastosowanie do Elektronicznego Systemu Tarcz (EST) w konkurencjach na 10 m, 50 m i 300 m. Procedury dotyczące awarii systemu EST w konkurencjach na 25 m opisano w przepisie 8.10, natomiast procedury dotyczące awarii systemu EST w konkurencjach Ruchomej Tarczy w przepisie 10.11.

6.10.9.1 W przypadku awarii WSZYSTKICH tarcz

a) Czas wystąpienia awarii oraz pozostały czas ukończenia konkurencji muszą zostać odnotowane przez Sędziego Głównego Osi oraz Jury;

b) Wszystkie dotychczas oddane strzały każdego zawodnika muszą zostać policzone i zapisane. W przypadku awarii zasilania strzelnicy może to wymagać oczekiwania na przywrócenie zasilania, aby ustalić liczbę strzałów zarejestrowanych przez tarczę, niekoniecznie widocznych na monitorze stanowiska; oraz

c) Po usunięciu awarii i przywróceniu pełnej sprawności do działania, do pozostałego czasu konkurencji zostanie dodanych **dodatkowe pięć (5) minut**. Czas wznowienia konkurencji należy ogłosić przez system nagłośnienia co najmniej pięć (5) minut wcześniej. Zawodnicy muszą mieć możliwość powrotu na swoje stanowiska w ciągu tych pięciu (5) minut przed wznowieniem konkurencji. Podczas pozostałego czasu strzelania należy umożliwić nieograniczoną liczbę strzałów próbnych, ale tylko przed wznowieniem strzałów ocenianych.

6.10.9.2 W przypadku awarii POJEDYNCZYCH tarcz

a) Jeśli system EST nie może zostać naprawiony w ciągu pięciu (5) minut, zawodnik musi zostać przeniesiony na stanowisko rezerwowe;

b) Gdy zawodnik będzie gotowy do strzelania, do pozostałego czasu konkurencji zostanie dodanych **dodatkowe pięć (5) minut**; oraz

c) Zawodnikowi należy umożliwić oddanie nieograniczonej liczby strzałów próbnych przed rozpoczęciem pozostałych strzałów ocenianych.

6.10.9.3 W przypadku wadliwego zarejestrowania lub wyświetlenia strzału na monitorze

Zawodnik musi niezwłocznie zgłosić awarię najbliższemu Sędziemu stanowiskowemu. Sędzia powinien sporządzić pisemną notatkę z godziną zgłoszenia. Jeden lub więcej członków Jury musi udać się na stanowisko strzeleckie. Zawodnik powinien zostać skierowany do oddania jednego dodatkowego strzału ocenianego do swojej tarczy.

Jeżeli wartość i położenie strzału zostaną zarejestrowane i wyświetlone na monitorze:

a) Zawodnik powinien kontynuować konkurencję;

b) Wartość, położenie i czas oddania dodatkowego strzału muszą zostać zapisane, a jego numer strzału (po uwzględnieniu brakującego strzału), wartość i położenie oraz numer stanowiska muszą zostać przekazane Jury na piśmie i odnotowane w rejestrze oraz w Raporcie zdarzenia (IR);

c) Po zakończeniu serii stosuje się **Procedurą kontrolną tarcz elektronicznych (EST)**. Wykorzystując te informacje, czas oddania dodatkowego strzału i jego położenie, Jury RTS ustali, czy wszystkie strzały, włącznie z dodatkowym, zostały poprawnie zapisane w komputerze;

d) Jeśli wszystkie strzały zostały poprawnie zarejestrowane, to kwestionowany strzał (niezarejestrowany lub niewyświetlony) zostaje wliczony do wyniku zawodnika, podobnie jak strzał oddany bezpośrednio po nim (jako „dodatkowy"), natomiast ostatni strzał oddany (w konkurencji) zostaje anulowany;

e) Jeżeli kwestionowany strzał nie zostanie zlokalizowany podczas **Procedury kontrolnej tarcz elektronicznych (EST)** lub zostanie potwierdzony jako nietrafiony (uwaga: oznacza to, że w przypadku strzału kwestionowanego na 10 m nie znaleziono go na taśmie lub powierzchni tarczy, w konkurencjach na 25 m nie zlokalizowano go na tarczy bliźniaczej, arkuszu kontrolnym lub kartonie tylnym, a w konkurencjach na 50 m lub 300 m istnieją dowody, że strzał był nietrafiony), kwestionowany strzał należy uznać za chybiony, a ostatni oddany dodatkowy strzał musi zostać unieważniony;

f) Jeśli kwestionowany strzał został odnaleziony lub zapisany w pamięci komputera, Jury RTS ustala jego wynik i go wlicza; lub

g) Jeżeli kwestionowany strzał w konkurencjach 50 m lub 300 m nie zostanie odnaleziony, Jury musi zdecydować, czy zaliczyć brakujący strzał jako chybienie i unieważnić ostatni strzał, czy też – jeżeli nie ma wiarygodnych dowodów na to, że kwestionowany strzał był chybieniem poza tarczę – uznać, że wystąpiła nieprawidłowość w działaniu systemu tarcz oraz zaliczyć dodatkowy strzał zamiast brakującego strzału i ostatniego oddanego strzału.

6.10.9.4 LUB: Jeżeli dodatkowy strzał oddany zgodnie z instrukcją nie zostanie zarejestrowany ani wyświetlony, a system EST nie może zostać naprawiony w ciągu pięciu (5) minut:

a) Zawodnik musi zostać przeniesiony na stanowisko rezerwowe;

b) Gdy zawodnik będzie gotowy do strzelania, do pozostałego czasu konkurencji zostanie dodanych **dodatkowe pięć (5) minut** i zawodnikowi zostanie umożliwione oddanie nieograniczonej liczby strzałów próbnych;

c) **W konkurencjach Karabin i Pistolet na 10 m i 50 m** zawodnik powtórzy dwa (2) strzały oceniane, które nie zostały zarejestrowane ani wyświetlone na poprzedniej tarczy.

6.10.9.5 LUB: W przypadku **konkurencji do Ruchomej tarczy** zawodnikowi przyznaje się dwie (2) minuty na powrót na stanowisko, a następnie umożliwia oddanie dwóch (2) dodatkowych strzałów próbnych (przepis 10.7.4.2). Następnie zawodnik powtarza dwa (2) strzały oceniane, które nie zostały zarejestrowane ani wyświetlone na poprzedniej tarczy, i oddaje pozostałe strzały serii. Punkty przyznaje się za wszystkie strzały wyświetlone na monitorze pierwszej tarczy oraz za wszystkie prawidłowo oddane strzały oceniane wyświetlone na drugiej tarczy. Jeśli dwa (2) dodatkowe strzały zostaną później odnalezione w pamięci rejestratora poprzedniej tarczy, zostaną anulowane.

6.11 PROCEDURY ROZGRYWANIA KONKURENCJI (PATRZ RÓWNIEŻ 6.17, FINAŁY W KONKURENCJACH OLIMPIJSKICH)

6.11.1 Przepisy dla konkurencji karabinowych 10 m i 50 m, 300 m oraz pistoletowych

6.11.1.1 Czas przygotowawczy i strzały próbne

Zawodnicy muszą zostać wezwani na stanowiska co najmniej 25 minut przed opublikowaną godziną ROZPOCZĘCIA konkurencji, otrzymać 10 minut na przygotowanie swojego sprzętu, a następnie 15 minut Czasu Przygotowawczego i Strzałów Próbnych przed rozpoczęciem strzelań OCENIANIYCH, aby dokonać ostatecznych przygotowań i oddać nieograniczoną liczbę **strzałów próbnych**.

a) Czas Przygotowawczy i Strzały Próbne powinny być zaplanowane tak, aby zakończyły się na około 30 sekund przed oficjalnym rozpoczęciem strzelań OCENIANYCH;

b) Tarcze do strzelań próbnych muszą być widoczne co najmniej 10 minut przed rozpoczęciem Czasu Przygotowawczego i Strzałów Próbnych;

c) Zawodnicy nie mogą umieszczać swojej broni ani sprzętu na stanowiskach strzeleckich, dopóki Sędzia Główny Osi nie wezwie zawodników na linię;

d) Jeżeli jest więcej niż jedna zmiana, każdej zmianie musi zostać zapewniony taki sam czas na wniesienie sprzętu na linię ognia;

e) Po wezwaniu zawodników na stanowiska przez Sędziego Głównego Osi mogą oni manipulować bronią, oddawać strzały „na sucho” (wskaźniki bezpieczeństwa mogą zostać usunięte do strzelań „na sucho”) lub wykonywać ćwiczenia składania się i celowania na linii ognia przed rozpoczęciem Czasu Przygotowawczego i Strzałów Próbnych. W finałach zawodnicy nie mogą usuwać wskaźników bezpieczeństwa ani oddawać strzałów „na sucho” przed rozpoczęciem Czasu Przygotowawczego i Strzałów Próbnych;

f) Kontrole przed zawodami przeprowadzane przez Jury i Sędziów muszą zostać zakończone w ciągu 10 minut przed rozpoczęciem Czasu Przygotowawczego i Strzałów Próbnych;

g) Czas przygotowawczy i strzały próbne rozpoczynają się komendą **„CZAS PRZYGOTOWAWCZY I STRZAŁY PRÓBNE… START” (“PREPARATION AND SIGHTING TIME…START”)**. Żaden strzał nie może zostać oddany przed komendą **„START”**;

h) Zawodnik, który odda strzał lub strzały **przed komendą „START”** dla Czasu przygotowawczego i strzałów próbnych, może zostać zdyskwalifikowany, jeżeli zagrożone jest bezpieczeństwo. W przypadku braku takiego zagrożenia bezpieczeństwa (6.2.3.5) pierwszy strzał w konkurencji musi zostać zarejestrowany jako chybiony (0);

i) Po upływie 14 minut i 30 sekund Czasu przygotowawczego i strzałów próbnych Główny Sędzia Osi musi ogłosić **„30 SEKUND” (“30 SECONDS”)**;

j) Po zakończeniu Czasu przygotowawczego i strzałów próbnych Sędzia Główny Osi musi wydać komendę **„KONIEC CZASU PRZYGOTOWAWCZEGO I STRZAŁÓW PRÓBNYCH… STOP” (“END OF PREPARATION AND SIGHTING…STOP”)**. Musi nastąpić krótka przerwa około 30 sekund, podczas której technik ustawi tarcze do strzelań OCENIANYCH; oraz

k) Jeżeli zawodnik odda strzał po komendzie **„KONIEC CZASU PRZYGOTOWAWCZEGO I STRZAŁÓW PRÓBNYCH… STOP” (“END OF PREPARATION AND SIGHTING…STOP”)**, a przed komendą **„STRZAŁY OCENIANE… START” (“MATCH FIRING…START”)**, strzał ten nie może zostać zaliczony jako strzał oceniany i do pierwszego strzału w konkurencji musi zostać zastosowana kara dwóch (2) punktów;

l) Awarie broni będą rozpatrywane zgodnie z przepisem 6.13. Zawodnikowi nie będzie przyznawany dodatkowy czas, jednak Jury może zezwolić na dodatkowe strzały próbne po powrocie na linię ognia, jeżeli usterka została usunięta, lecz wszystkie strzały muszą zostać oddane w pierwotnie przewidzianym czasie.

6.11.1.2 ROZPOCZĘCIE strzałów OCENIANYCH

a) Gdy wszystkie tarcze zostaną ustawione do strzelań OCENIANYCH, Sędzia Główny Osi wyda komendę **„STRZAŁY OCENIANE… START” (“MATCH FIRING…START”)**. Strzelanie oceniane uważa się za rozpoczęte w momencie wydania przez niego komendy **„START”**;

b) Każdy strzał oddany w trakcie czasu na strzały oceniane musi zostać zapisany jako strzał w konkurencji, jednak strzelanie „na sucho” jest dozwolone;

c) Po rozpoczęciu strzelań ocenianych dalsze strzały próbne nie są dozwolone, z wyjątkiem zmiany postawy w konkurencjach karabinowych 50 m i 300 m 3 postawy (patrz przepis 7.7.3) lub gdy zezwoli na to Jury zgodnie z niniejszymi przepisami;

d) Każdy dodatkowy strzał próbny oddany z naruszeniem tego przepisu musi zostać oceniony jako chybiony w konkurencji;

e) Sędzia Główny Osi musi informować zawodników przez nagłośnienie o czasie pozostałym do końca czasu konkurencji – na dziesięć (10) oraz na pięć (5) minut przed jego upływem;

f) Strzał(y) nieoddany w czasie strzelań ocenianych muszą zostać oceniony(e) jako chybione na ostatniej tarczy (ostatnich tarczach) konkurencji, chyba że Sędzia Główny Osi lub członek Jury zezwolił na dodatkowy czas; oraz

g) Jeżeli podczas strzelań ocenianych na elektronicznych tarczach w konkurencjach na 10 m Jury poleci zawodnikowi przesunąć swoją pozycję bocznie w obrębie stanowiska o 30 cm lub więcej, zawodnikowi można przyznać dodatkowe strzały próbne oraz 2 minuty dodatkowego czasu przed wznowieniem strzelań ocenianych.

6.11.1.3 Komenda „STOP"

Konkurencja musi zakończyć się komendą **„STOP"**.

a) Jeżeli strzał(y) zostanie oddany po komendzie **„STOP"**, strzał(y) ten musi zostać oceniony jako chybiony; oraz

b) Jeżeli strzał(y) nie może zostać zidentyfikowany, najlepsze trafienie(a) musi zostać odjęte od wyniku dla tej tarczy i ocenione jako chybiony(e).

6.11.2 Przepisy szczegółowe dla konkurencji pneumatycznych 10m

6.11.2.1 Jeżeli zawodnik przed rozpoczęciem Czasu przygotowawczego i strzałów próbnych powoduje **wyzwolenie środka miotającego**, musi otrzymać **OSTRZEŻENIE (żółta kartka)** za pierwsze naruszenie oraz **ODJĘCIEM (zielona kartka)** dwóch (2) punktów od strzału o najniższej wartości z pierwszej serii ocenianej za drugie i każde kolejne naruszenie.

6.11.2.2 Każde wyzwolenie środka miotającego po rozpoczęciu strzelań ocenianych, bez trafienia w tarczę, będzie ocenione jako chybiony. Strzelanie „na sucho" bez zwolnienia ładunku miotającego jest dozwolone z wyjątkiem Finałów.

6.11.2.3 Jeżeli zawodnik chce wymienić lub napełnić butlę z gazem lub powietrzem, musi w tym celu opuścić stanowisko strzeleckie, po uzyskaniu zgody Sędziego stanowiskowego. Nie przyznaje się dodatkowego czasu na wymianę lub napełnienie butli podczas zawodów.

6.11.2.4 Broń można ładować tylko jednym (1) śrutem. Jeśli broń zostanie przypadkowo załadowana więcej niż jednym (1) śrutem:

a) Jeżeli zawodnik zdaje sobie z tego sprawę, musi unieść wolną rękę, aby zasygnalizować problem Sędziemu stanowiskowemu. Sędzia musi następnie nadzorować rozładowanie broni i nie będzie nakładana żadna kara. Nie przyznaje się dodatkowego czasu na tę czynność; lub

b) Jeśli zawodnik nie jest świadomy sytuacji i odda strzał z dwoma śrutami jednocześnie, musi zgłosić to Sędziemu stanowiskowemu. W przypadku gdy w tarczy będą dwa (2) trafienia, liczony będzie wynik strzału o wyższej wartości, a drugi strzał zostanie unieważniony. Jeśli będzie tylko jedno (1) trafienie, zostanie ono zaliczone.

6.11.3 Przerwy w strzelaniu w konkurencjach 10 m, 50 m (karabin i pistolet) oraz 300 m (karabin)

6.11.3.1 Jeśli zawodnik musi przerwać strzelanie nie z własnej winy, a przerwa nie była spowodowana awarią jego broni lub amunicji i trwała **dłużej niż trzy (3) minuty**, może żądać przyznania dodatkowego czasu w wymiarze równym utraconemu. W przypadku gdy przerwa nastąpiła w ostatnich pięciu (5) minutach czasu konkurencji, dodatkowy czas odpowiada pozostałemu czasowi strzelania (licząc od momentu przerwania) powiększonemu o jedną (1) minutę.

6.11.3.2 Jeśli zawodnik miał przerwę nie z własnej winy, a przerwa nie była spowodowana awarią jego broni lub amunicji i trwała **dłużej niż pięć (5) minut** lub **zawodnika przeniesiono na inne stanowisko strzeleckie**, może oddać nieograniczoną liczbę dodatkowych strzałów próbnych na początku pozostałego mu czasu, łącznie z przyznanym czasem dodatkowym, plus dodatkowe pięć (5) minut.

a) Sędziowie stanowiskowi lub członkowie Jury muszą upewnić się, że dokładne wyjaśnienie sytuacji zanotowano w Raporcie zdarzenia (IR); oraz

b) Każdy fakt przyznania dodatkowego czasu przez Jury lub Sędziów stanowiskowych musi być udokumentowany, z podaniem przyczyny, w Raporcie zdarzenia (IR).

6.11.4 Spóźnienie się zawodnika

Jeśli zawodnik **spóźni się na konkurencję**, może w niej uczestniczyć, lecz nie przysługuje mu czas dodatkowy. Jeżeli zawodnik przybył po czasie przygotowawczym lub po zakończeniu strzałów próbnych, nie można mu przyznać dodatkowego czasu na strzały próbne, choć nadal może je oddać. Jeżeli spóźnienie nastąpiło z przyczyn niezależnych od zawodnika, Jury musi przyznać dodatkowy czas, włącznie z czasem przygotowawczym i na strzały próbne, pod warunkiem że nie spowoduje to opóźnienia Finału ani istotnej zmiany ogólnego programu strzelań. W takim przypadku Jury określa, kiedy i na którym stanowisku zawodnik może rozpocząć strzelanie.

6.11.5 Nieprawidłowe strzały – zbyt wiele strzałów w konkurencji lub w danej postawie

Jeżeli zawodnik w konkurencji 10 m, 50 m lub 300 m odda więcej strzałów w konkurencji lub w danej postawie, niż przewiduje program, dodatkowe strzały muszą zostać unieważnione na ostatniej tarczy ocenianej. Jeżeli strzałów nie można zidentyfikować, należy unieważnić strzały o najwyższej wartości na ostatniej tarczy ocenianej.

Zawodnik musi być również ukarany potrąceniem dwóch (2) punktów za każdy dodatkowy strzał, które odejmuje się od strzałów o najniższej wartości w pierwszej serii.

6.11.6 Strzały do obcej tarczy

6.11.6.1 Strzały oddane do obcej tarczy muszą być ocenione jako chybione.

6.11.6.2 Jeżeli zawodnik odda strzał próbny na tarczy próbnej innego zawodnika, nie stosuje się kary.

6.11.6.3 Jeżeli zawodnik odda strzał próbny lub oceniany do tarczy ocenianej innego zawodnika, należy odjąć dwa (2) punkty od jego własnego wyniku z pierwszej serii.

6.11.6.4 Jeżeli zawodnik otrzyma potwierdzony strzał z innego stanowiska, a niemożliwe jest ustalenie, który należy do niego, zostaje mu zaliczona wartość najwyższego niezidentyfikowanego strzału.

6.11.6.5 Jeśli na tarczy ocenianej zawodnika znajduje się więcej trafień niż przewiduje program, a nie można potwierdzić, że strzały oddał inny zawodnik(cy), należy unieważnić trafienia o najwyższej wartości. Stosuje się przepis 6.11.5.

6.11.6.6 Jeśli zawodnik chce **reklamować** przestrzelinę we własnej tarczy, musi niezwłocznie zgłosić to Sędziemu stanowiskowemu.

6.11.6.7 Jeżeli Sędzia stanowiskowy potwierdza, że zawodnik nie oddał kwestionowanego strzału(ów), musi dokonać odpowiedniego wpisu w Raporcie zdarzenia (IR) i w rejestrze, a strzał musi zostać anulowany.

6.11.6.8 Jeżeli Sędzia stanowiskowy nie może ponad wszelką wątpliwość potwierdzić, że zawodnik nie oddał kwestionowanego strzału(ów), muszą one zostać zaliczone zawodnikowi i odpowiednio odnotowane.

6.11.6.9 Następujące przesłanki muszą być wzięte pod uwagę podczas rozstrzygania o anulowaniu strzału:

a) Jeżeli Sędzia stanowiskowy potwierdzi obserwacją zawodnika i tarczy, że zawodnik nie oddał strzału;

b) Jeżeli brakujący strzał zostanie zgłoszony przez innego zawodnika lub Sędziego stanowiskowego w podobnym czasie i z sąsiednich dwóch lub trzech stanowisk strzeleckich; oraz

c) W przypadku użycia systemu EST 300 m z czujnikami strzałów, strzały z sąsiednich stanowisk nie powinny być rejestrowane na tarczy odbiorcy, lecz odpowiednia informacja zostanie przesłana do centrum kontroli. Zawodnik, którego tarcza nie zarejestrowała oczekiwanego strzału, otrzyma wynik zero (brak trafienia) oraz informację o strzale z innego stanowiska.

6.11.7 Przeszkadzanie

Jeżeli zawodnik twierdzi, że przeszkodzono mu podczas oddawania strzału, musi pozostawić broń skierowaną w kierunku kulochwytu i natychmiast poinformować o tym Sędziego stanowiskowego lub członka Jury. Nie może przy tym przeszkadzać innym zawodnikom. Jeżeli zgłoszenie zostanie uznane za uzasadnione, strzał(y) muszą zostać unieważnione, a zawodnik może powtórzyć strzał(y) lub serię. Jeżeli zgłoszenie nie zostanie uznane za uzasadnione, strzał(y) zostają zaliczone zawodnikowi i może on kontynuować strzelanie. Żadna kara nie będzie stosowana.

6.11.8 Specjalne przepisy dotyczące konkurencji

a) Podczas Czasu przygotowawczego i strzałów próbnych we wszystkich konkurencjach można używać zapowiedzi i/lub prezentacji na ekranach w celu poinformowania widzów o przebiegu zawodów. Podczas Czasu przygotowawczego i strzałów próbnych oraz konkurencji, zarówno podczas eliminacji, jak i kwalifikacji, należy odtwarzać muzykę. Muzyka musi być również odtwarzana podczas Finałów (6.17.1.11);

b) Nie wolno nakładać żadnych substancji na podłogę stanowiska strzeleckiego w celu uzyskania nieuczciwej przewagi ani wycierać stanowiska bez pozwolenia;

c) Nie wolno umieszczać taśmy nierozrywalnej ani rysować linii permanentnym markerem na podłodze;

d) Nikt nie może zmieniać ani modyfikować żadnej części konstrukcji strzelnicy ani wyposażenia;

e) Palenie jest zabronione we wszystkich obszarach użytkowanych przez zawodników i sędziów, a także w strefach kibiców;

f) Używanie telefonów komórkowych, walkie-talkie, pagerów lub podobnych urządzeń komunikacyjnych albo elektronicznych przez zawodników, trenerów i oficjeli drużyn podczas przebywania na Polu gry (FOP) jest zabronione. Wszelkie urządzenia elektroniczne nie mogą znajdować się w trybie komunikacji podczas przebywania na Polu gry. Dotyczy to również telefonów komórkowych. Patrz przepis 6.7.4.4;

g) Fotografowanie z użyciem lampy błyskowej jest zabronione do czasu zakończenia konkurencji; oraz

h) Specjalne oznakowanie musi być widoczne, informujące kibiców, że telefony muszą być całkowicie wyciszone, palenie jest zabronione, a używanie lamp błyskowych zakazane do zakończenia konkurencji.

6.11.9 PRZEPISY POSZCZEGÓLNYCH KONKURENCJI – KWALIFIKACJE I ELIMINACJE

6.11.9.1 Karabin i Pistolet pneumatyczny 10 m

Rodzaj konkurencji	Indywidualna
Nazwa konkurencji	Karabin pneumatyczny 10 m Seniorzy (mężczyźni) Karabin pneumatyczny 10 m Juniorzy Karabin pneumatyczny 10 m Seniorski (kobiety) Karabin pneumatyczny 10 m Juniorki Pistolet pneumatyczny 10 m Seniorzy (mężczyźni) Pistolet pneumatyczny 10 m Juniorzy Pistolet pneumatyczny 10 m Seniorki (kobiety) Pistolet pneumatyczny 10 m Juniorki
Liczba zmian	Jedna lub więcej, w zależności od liczby zgłoszeń.
Strzelnica	Zamknięta strzelnica 10 m dla wszystkich zmian.
Tarcze	Elektroniczne Systemy Tarcz (EST) dla wszystkich zmian.
Ocena	Karabin pneumatyczny: dziesiętna Pistolet pneumatyczny: pełnymi wartościami (całkowita) Wyniki kwalifikacji nie są przenoszone do etapu finałowego.
Procedura kwalifikacji	Zawodnicy zostaną wezwani na stanowiska dwadzieścia pięć (25) minut przed planowanym czasem rozpoczęcia każdej zmiany. Wszystkie kontrole zawodników przeprowadzane przez Sędziów stanowiskowych muszą zostać zakończone przed rozpoczęciem czasu przygotowania i strzałów próbnych.
Czas przygotowawczy i strzały próbne	Piętnaście (15) minut na oddanie nieograniczonej liczby strzałów próbnych.
Przebieg konkurencji	Sześćdziesiąt (60) strzałów ocenianych w czasie 1 godziny 15 minut (75 minut).
Liczba zmian	W miarę możliwości wszyscy zawodnicy powinni zostać zakwalifikowani do jednej zmiany. Jeżeli jednak liczba zgłoszeń przekracza liczbę dostępnych stanowisk, muszą zostać rozdzieleni losowo do dwóch lub więcej zmian (patrz 6.6.6.h).

Kolejne zmiany	Jeżeli przewidziana jest więcej niż jedna zmiana w kwalifikacjach, między zmianami musi być przerwa piętnastu (15) minut przed wezwaniem zawodników na stanowiska, aby umożliwić usunięcie sprzętu oraz przeprowadzenie przez Jury RTS ewentualną wymianę tarcz.
Liczba zawodników kwalifikujących się do kolejnego etapu	Ośmiu (8) najwyżej sklasyfikowanych zawodników ze wszystkich zmian awansuje do finału. Równe wyniki rozstrzyga się zgodnie z przepisem 6.15.

6.11.9.2 Karabin dowolny 50 m (3-postawy)

Rodzaj konkurencji	Indywidualna
Nazwa konkurencji	50m Karabin dowolny (3-postawy) Seniorzy (mężczyźni) 50m Karabin dowolny (3-postawy) Juniorzy 50m Karabin dowolny (3-postawy) Seniorki (kobiety) 50m Karabin dowolny (3-postawy) Juniorki
Strzelnica	Otwarta strzelnica 50 m dla wszystkich zmian.
Tarcze	Elektroniczne Systemy Tarcz (EST) dla wszystkich zmian.
Ocena	Pełne wartości pierścieni.
Procedura kwalifikacji	Zawodnicy zostaną wezwani na stanowiska dwadzieścia pięć (25) minut przed planowanym czasem rozpoczęcia każdej zmiany. Wszystkie kontrole zawodników przeprowadzane przez Sędziów stanowiskowych muszą zostać zakończone przed rozpoczęciem czasu przygotowania i strzałów próbnych.
Czas przygotowawczy i strzały próbne	Piętnaście (15) minut na oddanie nieograniczonej liczby strzałów próbnych.
Przebieg konkurencji	Dwadzieścia (20) strzałów w każdej postawie, w kolejności: klęcząca, leżąca, stojąca, w łącznym limicie czasu 1 godzina 45 minut (105 minut), w przupadku strzelnica otwartych. 1 godzina 30 minut (90 minut), na strzelnicach zamkniętych.
Liczba zmian	Jeżeli liczba zawodników przekracza przepustowość strzelnicy otwartej, muszą zostać przeprowadzone eliminacje. W przypadku gdy na strzelnicy 50 m znajduje się wystarczająca liczba stanowisk strzeleckich, aby pomieścić wszystkich zgłoszonych zawodników, przeprowadzanie zmian eliminacyjnych nie jest konieczne.
Procedura eliminacji	Zmiany w eliminacjach powinny być zaplanowane na dzień poprzedzający kwalifikacje. Przydział zawodników do stanowisk strzeleckich będzie odbywał się zgodnie z opublikowanymi listami startowymi dla każdej zmiany.
Listy startowe kolejnych zmian	Listy startowe dla eliminacji będą ustalane losowo dla wszystkich zmian.
Liczba zawodników kwalifikujących się do kolejnego etapu	Jeżeli przewidziana jest więcej niż jedna zmiana w kwalifikacjach, między zmianami musi być przerwa trzydziestu (30) minut przed wezwaniem zawodników na stanowiska, aby umożliwić usunięcie sprzętu oraz przeprowadzenie przez Jury RTS ewentualną wymianę tarcz. Zawodnicy zostaną wezwani na stanowiska tak samo jak w przypadku 1. zmiany.

Formuła	Maksymalna liczba zawodników przechodzących z eliminacji do kwalifikacji zależy od liczby stanowisk strzeleckich dostępnych na obiekcie. Minimalna liczba wynosi dwanaście (12). Liczby te oblicza się według następującego wzoru: Liczba dostępnych stanowisk strzeleckich jest dzielona przez łączną liczbę zawodników na listach startowych, a następnie mnożona przez liczbę zawodników na liście startowej każdej zmiany. np. 60 stanowisk strzeleckich i 101 zawodników: I zmiana: 54 zawodników 60 ÷ 101 x 54 = 32,08 (32) zawodników. II zmiana: 47 zawodników 60 ÷ 101 x 47 = 27,92 (28) zawodników. Ta sama formuła będzie stosowana w przypadku 2 lub 3 zmian.

6.11.9.3 Karabin dowolny 50 m (leżąc)

Rodzaj konkurencji	Indywidualna
Format konkurencji	Konkurencje składają się z jednej zmiany, chyba że przepustowość strzelnicy jest niewystarczająca w stosunku do liczby zgłoszonych zawodników.
Ranking	Nie przewiduje się Finału. Medale zostaną przyznane według klasyfikacji po kwalifikacjach.
Nazwa konkurencji	Karabin dowolny 50 m (leżąc) Seniorzy (mężczyźni) Karabin dowolny 50 m (leżąc) Juniorzy Karabin dowolny 50 m (leżąc) Seniorki (kobiety) Karabin dowolny 50 m (leżąc) Juniorki
Liczba zmian	Jedna lub więcej, w zależności od liczby zgłoszeń.
Strzelnica	Otwarta strzelnica 50 m dla wszystkich zmian.
Tarcze	Elektroniczne Systemy Tarcz (EST) dla wszystkich zmian.
Ocena	Dziesiętne wartości pierścieni.
Czas przygotowawczy i strzały próbne	Zawodnicy zostaną wezwani na stanowiska dwadzieścia pięć (25) minut przed planowanym czasem rozpoczęcia każdej zmiany. Wszystkie kontrole zawodników przeprowadzane przez Sędziów stanowiskowych muszą zostać zakończone przed rozpoczęciem czasu przygotowania i strzałów próbnych.
Przebieg konkurencji	Piętnaście (15) minut na oddanie nieograniczonej liczby strzałów próbnych. Sześćdziesiąt (60) strzałów ocenianych w ciągu 50 minut.
Liczba zmian	Jeżeli liczba zgłoszonych zawodników przekracza liczbę stanowisk strzeleckich dostępnych na strzelnicy, konieczne będzie przeprowadzenie dwóch lub więcej zmian eliminacyjnych.
Procedura eliminacji	Przydział zawodników do stanowisk strzeleckich będzie odbywał się zgodnie z opublikowanymi listami startowymi dla każdej zmiany.

Listy startowe	Listy startowe dla zmian eliminacyjnych zostaną ustalone w następujący sposób: I zmiana – losowo, do maksymalnej liczby dostępnych stanowisk strzeleckich II zmiana – losowo, do maksymalnej liczby dostępnych stanowisk strzeleckich III zmiana – losowo, do maksymalnej liczby dostępnych stanowisk strzeleckich Jeżeli przewidziane są dwie lub więcej zmiany, musi być przerwa trwająca trzydzieści (30) minut przed wezwaniem zawodników kolejnych zmian na stanowiska, aby mogli zdjąć sprzęt oraz aby Jury RTS mogło przygotować stanowiska strzeleckie.
Kolejne zmiany	Zawodnicy zostaną wezwani na stanowiska tak samo jak w przypadku 1. zmiany.
Liczba zawodników kwalifikujących się do kolejnego etapu	Kwalifikacje muszą obejmować proporcjonalną liczbę najwyżej sklasyfikowanych zawodników z każdej zmiany eliminacyjnej, z uwzględnieniem łącznej liczby zgłoszonych zawodników na liście startowej. Liczba zawodników z każdej zmiany, którzy zakwalifikują się dalej, powinna zostać ogłoszona jak najszybciej. Maksymalna liczba zawodników przechodzących z eliminacji do kwalifikacji zależy od liczby stanowisk strzeleckich dostępnych na obiekcie. Minimalna liczba wynosi dwanaście (12). Liczby te będą obliczane według tej samej formuły, co w konkurencji Karabin 50 m w trzech postawach.

6.11.9.4 Karabin dowolny 300 m (leżąc)

Konkurencja będzie przeprowadzona w taki sam sposób jak w przypadku Karabinu dowolnego 50 m (leżąc), z następującymi różnicami:

Strzelnica	Otwarta strzelnica 300 m dla wszystkich zmian.
Ocena	Pełne wartości pierścieni.
Tarcze elektroniczne	Sześćdziesiąt (60) strzałów ocenianych w czasie jednej (1) godziny (60 minut).
Tarcze papierowe	Sześćdziesiąt (60) strzałów ocenianych w czasie 1 godziny i 15 minut (75 minut).

6.11.9.5 Karabin standard 300 m

Konkurencja będzie przeprowadzona w taki sam sposób jak Karabin dowolny 50 m (3-postawy), rozgrywany na strzelnicach odkrytych.

Tarcze elektroniczne	Dwadzieścia (20) strzałów ocenianych w każdej postawie w czasie 1 godziny i 45 minut (60 minut)
Tarcze papierowe	Dwadzieścia (20) strzałów ocenianych w każdej postawie w czasie 2 godzin 25 minut (60 minut)

6.11.9.6 Pistolet szybkostrzelny 25 m

Rodzaj konkurencji	Indywidualna
Nazwa konkurencji	Pistolet szybkostrzelny 25 m Seniorzy (mężczyźni) Pistolet szybkostrzelny 25 m Juniorzy
Liczba części	Dwie (2) części
Liczba zmian	Jedna lub więcej, w zależności od liczby zgłoszeń.
Strzelnica	Otwarta strzelnica 25 m dla wszystkich zmian.
Tarcze	Elektroniczne Systemy Tarcz (EST) dla wszystkich zmian.
Ocena	Pełne wartości pierścieni.
Procedura kwalifikacji	Zawodnicy zostaną wezwani na linię na trzynaście (13) minut przed planowaną godziną rozpoczęcia każdej zmiany. Wszystkie kontrole zawodników przez Sędziów stanowiskowych muszą zostać zakończone przed rozpoczęciem czasu przygotowania.
Czas przygotowawczy i strzały próbne	Trzy (3) minuty czasu przygotowawczego w każdej części, po czym w każdej części następuje jedna (1) seria próbna w czasie 8 s.
Przebieg konkurencji	Trzydzieści (30) strzałów w każdej części. Każda część składa się z 2 serii po pięć strzałów w czasie 8 sek., 2 serii po pięć strzałów w czasie 6 sek. oraz 2 serii po pięć strzałów w czasie 4 sek. (w każdej serii na każdą tarczę oddawany jest tylko jeden strzał) Wszyscy zawodnicy muszą ukończyć pierwszą część, zanim rozpocznie się druga część.
Kolejne zmiany	Jeżeli przewidziana jest więcej niż jedna zmiana, między zmianami musi być przerwa piętnastu (15) minut przed wezwaniem zawodników na stanowiska, aby umożliwić usunięcie sprzętu oraz przeprowadzenie przez Jury RTS ewentualną wymianę tarcz.
Liczba zawodników kwalifikujących się do kolejnego etapu	Ośmiu (8) najwyżej sklasyfikowanych zawodników ze wszystkich zmian łącznie przechodzi do Finału.
Równe wyniki	Równe wyniki będą rozstrzygane zgodnie z przepisem 6.15.1

6.11.9.7 Pistolet sportowy 25 m / Pistolet centralnego zapłonu 25 m

Rodzaj konkurencji	Indywidualna
Nazwa konkurencji	Pistolet sportowy 25 m Juniorzy Pistolet sportowy 25 m Seniorki (kobiety) Pistolet sportowy 25 m Juniorki Pistolet centralnego zapłonu 25 m Seniorzy (mężczyźni) Pistolet centralnego zapłonu 25 m Seniorki (kobiety)
Liczba części	Dwie (2) części (dokładna, szybka)
Liczba zmian	Jedna lub więcej, w zależności od liczby zgłoszeń.
Strzelnica	Otwarta strzelnica 25 m dla wszystkich zmian.
Tarcze	Elektroniczne Systemy Tarcz (EST) dla wszystkich zmian.
Ocena	Pełne wartości pierścieni.
Procedura kwalifikacji	Zawodnicy zostaną wezwani na linię na trzynaście (13) minut przed planowaną godziną rozpoczęcia każdej zmiany. Wszystkie kontrole zawodników przez Sędziów stanowiskowych muszą zostać zakończone przed rozpoczęciem czasu przygotowania.
Czas przygotowawczy i strzały próbne	Trzy (3) minuty Czasu przygotowawczego w obu częściach: dokładnej i szybkiej. W każdej części jedna (1) seria próbna składająca się z pięciu (5) strzałów.
Przebieg konkurencji	Trzydzieści (30) strzałów w części szybkiej i trzydzieści (30) strzałów w części szybkiej. Wszyscy zawodnicy muszą ukończyć pierwszą część, zanim rozpocznie się druga część.
Kolejne zmiany	Jeżeli przewidziana jest więcej niż jedna zmiana, między zmianami musi być przerwa piętnastu (15) minut przed wezwaniem zawodników na stanowiska, aby umożliwić usunięcie sprzętu oraz przeprowadzenie przez Jury RTS ewentualną wymianę tarcz.
Liczba zawodników kwalifikujących się do kolejnego etapu	Osiem (8) najlepszych zawodniczek w rundzie kwalifikacyjnej awansuje do Finału (Pistolet sportowy 25 m Seniorek (kobiet), Pistolet sportowych 25 m Juniorek).
Równe wyniki	Równe wyniki będą rozstrzygane zgodnie z przepisem 6.15.1

6.11.9.8 Pistolet dowolny 50 m

Rodzaj konkurencji	Indywidualna
Format konkurencji	Konkurencje składają się z jednej zmiany, chyba że przepustowość strzelnicy jest niewystarczająca w stosunku do liczby zgłoszonych zawodników.
Ranking	Nie przewiduje się Finału. Medale zostaną przyznane według klasyfikacji po kwalifikacjach.
Nazwa konkurencji	Pistolet dowolny 50 m Seniorzy (mężczyźni) Pistolet dowolny 50 m Juniorzy Pistolet dowolny 50 m Seniorki (kobiety) Pistolet dowolny 50 m Juniorki
Liczba zmian	Jedna lub więcej, w zależności od liczby zgłoszeń.
Strzelnica	Otwarta strzelnica 50 m dla wszystkich zmian.

Tarcze	Elektroniczne Systemy Tarcz (EST) dla wszystkich zmian.
Ocena	Pełne wartości pierścieni z wewnętrznymi „10”.
Procedura eliminacji/ kwalifikacji	Zawodnicy zostaną wezwani na linię dwadzieścia pięć (25) minut przed planowaną godziną rozpoczęcia każdej zmiany. Wszystkie kontrole zawodników przez Sędziów stanowiskowych muszą zostać zakończone przed rozpoczęciem czasu przygotowania i strzałów próbnych.
Czas przygotowawczy i strzały próbne	Piętnaście (15) minut na oddanie nieograniczonej liczby strzałów próbnych.
Przebieg konkurencji	Sześćdziesiąt (60) strzałów ocenianych do oddania w ciągu jednej (1) godziny i trzydziestu (30) minut.
Liczba zmian	Jeżeli liczba zgłoszonych zawodników przekracza liczbę stanowisk strzeleckich dostępnych na strzelnicy, konieczne będzie przeprowadzenie dwóch lub więcej zmian eliminacyjnych.
Procedura eliminacji	Przydział zawodników do stanowisk strzeleckich będzie odbywał się zgodnie z opublikowanymi listami startowymi dla każdej zmiany.
Listy startowe	Listy startowe dla zmian eliminacyjnych zostaną sporządzone zgodnie z przepisem 6.6.6.1.
Kolejne zmiany	Jeżeli przewidziana jest więcej niż jedna zmiana eliminacyjna, musi być przerwa trwająca trzydzieści (30) minut przed wezwaniem zawodników kolejnych zmian na linię, aby mogli zdjąć sprzęt oraz aby Jury RTS mogło przygotować stanowiska strzeleckie.
Liczba zawodników kwalifikujących się do kolejnego etapu	Kwalifikacje muszą obejmować proporcjonalną liczbę najwyżej sklasyfikowanych zawodników z każdej zmiany eliminacyjnej, z uwzględnieniem łącznej liczby zgłoszonych zawodników. Liczba zawodników z każdej zmiany, którzy zakwalifikują się dalej, powinna zostać ogłoszona jak najszybciej. Maksymalna liczba zawodników przechodzących z eliminacji do kwalifikacji zależy od liczby stanowisk strzeleckich dostępnych na obiekcie.
Równe wyniki	Równe wyniki będą rozstrzygane zgodnie z przepisem 6.15.1

6.11.9.9 Pistolet standard 25 m

Rodzaj konkurencji	Indywidualna
Nazwa konkurencji	Pistolet standard 25 m Seniorzy (mężczyźni) Pistolet standard 25 m Juniorzy Pistolet standard 25 m Seniorki (kobiety) Pistolet standard 25 m Juniorki
Liczba części	Trzy (3) części
Liczba zmian	Jedna lub więcej, w zależności od liczby zgłoszeń.
Strzelnica	Otwarta strzelnica 25 m dla wszystkich zmian.
Tarcze	Elektroniczne Systemy Tarcz (EST) dla wszystkich zmian.
Ocena	Pełne wartości pierścieni.

Procedura kwalifikacji	Zawodnicy zostaną wezwani na linię na trzynaście (13) minut przed planowaną godziną rozpoczęcia każdej zmiany. Wszystkie kontrole zawodników przez Sędziów stanowiskowych muszą zostać zakończone przed rozpoczęciem czasu przygotowania.
Czas przygotowawczy i strzały próbne	Trzy (3) minuty czasu przygotowawczego. Jedna (1) seria próbna składająca się z pięciu (5) strzałów w czasie 150 sek.
Przebieg konkurencji	Dwadzieścia (20) strzałów w każdej części (łącznie 60 strzałów). Pierwsza część składa się z 4 serii po pięć (5) strzałów w czasie 150 sek., druga składa się z 4 serii po pięć (5) strzałów w czasie 20 sek., trzecia składa się z 4 serii po pięć (5) strzałów w czasie 10 sek.
Kolejne zmiany	Jeżeli przewidziana jest więcej niż jedna zmiana eliminacyjna, musi być przerwa trwająca piętnaście (15) minut przed wezwaniem zawodników kolejnych zmian na linię, aby mogli zdjąć sprzęt oraz aby Jury RTS mogło przygotować stanowiska strzeleckie.
Równe wyniki	Równe wyniki będą rozstrzygane zgodnie z przepisem 6.15.1

6.11.9.10 Przepisy kwalifikacji w konkurencjach Trap i Skeet zawarte są w punktach 9.8 i 9.9.

6.11.10 KONKURENCJE DRUŻYNOWE

6.11.10.1 PRZEPISY OGÓLNE

6.11.10.2 Drużyna:

Trzech zawodników tej samej narodowości oraz tej samej płci.

6.11.10.3 Wszystkie konkurencje drużynowe składają się wyłącznie z części Kwalifikacji. Finały nie są rozgrywane.

6.11.10.4 Podczas wszystkich etapów zawodów muszą być używane Elektroniczne Systemy Tarcz.

6.11.10.5 Wynik drużyny stanowi sumę wyników trzech zawodników drużyny z etapu eliminacji/kwalifikacji konkurencji indywidualnej.

6.11.10.6 Wszyscy zawodnicy muszą brać udział w zawodach. Zawodnicy RPO nie mogą wchodzić w skład drużyny.

6.11.10.7 Jeżeli konkurencja obejmuje etap eliminacji, wynik drużyny pochodzi z tego właśnie etapu zawodów.

6.11.10.8 Równe wyniki w sprawach awansu do kolejnego etapu będą rozstrzygane zgodnie z Ogólnymi Przepisami Technicznymi.

6.11.10.9 W sprawach nieuregulowanych w niniejszych przepisach mają zastosowanie Ogólne Przepisy Techniczne.

6.11.10.10 Jury zawodów będzie rozstrzygać przypadki niestandardowe i dyskusyjne w oparciu o Ogólne Przepisy Techniczne właściwe danej konkurencji.

6.11.10.11 Wszelkie kary będą stosowane zgodnie z przepisami ISSF.

6.12 PRZEPISY DOTYCZĄCE ZACHOWANIA SIĘ ZAWODNIKÓW I OSÓB FUNKCYJNYCH

6.12.1 Jakiekolwiek demonstracje polityczne, religijne lub rasowe są zabronione podczas Mistrzostw ISSF.

6.12.2 Każda drużyna musi mieć wyznaczonego kierownika, odpowiedzialnego za utrzymanie dyscypliny w zespole. Rolę kierownika zespołu może pełnić dowolny zawodnik. Musi on przez cały czas współpracować z organizatorami zawodów w zakresie bezpieczeństwa, sprawnego przebiegu zawodów i sportowego współzawodnictwa.

6.12.3 Kierownik zespołu odpowiada za:

a) Przedkładanie kompletnych i poprawnie wypełnionych zgłoszeń do odpowiednich osób funkcyjnych w wyznaczonych terminach;

b) Znajomość programu zawodów;

c) Zapewnienie, aby członkowie zespołu stawili się gotowi do strzelania na wyznaczonych stanowiskach/polu strzeleckim, we właściwym czasie, z zatwierdzonym sprzętem;

d) Sprawdzanie wyników oraz składanie protestów w razie potrzeby;

e) Śledzenie wstępnych i oficjalnych komunikatów, wyników i ogłoszeń;

f) Odbieranie oficjalnych informacji i zaleceń, oraz przekazywanie ich członkom zespołu; oraz

g) Reprezentowanie zespołu podczas wszystkich oficjalnych wydarzeń i spotkaniach.

6.12.4 Zawodnik odpowiada za:

a) Stawienie się na swoim stanowisku strzeleckim lub na wyznaczonym polu strzeleckim, gotowym do strzelania, we właściwym czasie, z wyposażeniem zgodnym z tymi przepisami;

b) Przyjmowanie postawy strzeleckiej na wyznaczonym stanowisku w sposób niezakłócający zawodników na sąsiednich stanowiskach; oraz

c) Zachowanie w taki sposób, aby nie przeszkadzać ani nie wpływać negatywnie na wyniki innych zawodników. Jeśli według opinii Jury zachowanie lub działania zawodnika zakłócają innym zawodnikom, może on otrzymać ostrzeżenie, karę punktową lub dyskwalifikację, w zależności od okoliczności.

6.12.5 Instruktaż trenerski podczas zawodów (Coaching)

6.12.5.1 We wszystkich konkurencjach dozwolone jest udzielanie niewerbalnego instruktażu trenerskiego (Coaching). Za instruktaż niewerbalny uznaje się także przekaz w formie pisemnej oraz język migowy, pod warunkiem że nie towarzyszy mu żaden dźwięk. W przeciwnym razie, na linii strzału zawodnik może rozmawiać wyłącznie z członkami Jury lub osobami funkcyjnymi strzelnicy. Instruktaż trenerski podczas treningu jest dozwolony, w tym podczas oficjalnego treningu przed konkurencją (PET), jednak taki instruktaż nie może przeszkadzać innym zawodnikom.

6.12.5.2 Począwszy od Mistrzostw Świata w 2026 roku, na Polu gry (FOP) podczas treningów przed konkurencją (PET), eliminacji i kwalifikacji mogą przebywać wyłącznie trenerzy posiadający ważną licencję trenerską ISSF „A" lub „B" oraz zarejestrowani jako osoby funkcyjne zespołu. Tylko oni mogą być dopuszczeni do zajmowania miejsc na Polu gry (FOP) podczas Finałów.

6.12.5.3 Jeżeli zawodnik chce porozmawiać ze swoim trenerem lub przedstawicielem zespołu podczas eliminacji lub kwalifikacji, musi rozładować broń i pozostawić ją w bezpiecznym stanie na linii ognia, z otwartym zamkiem i włożonym wskaźnikiem bezpieczeństwa. Zawodnik może opuścić linię ognia wyłącznie po powiadomieniu Sędziego stanowiskowego i bez zakłócania innych zawodników. Przepis ten dotyczy wyłącznie konkurencji karabinowych i pistoletowych i nie ma zastosowania do konkurencji strzelań do rzutków.

6.12.5.4 Jeżeli trener lub przedstawiciel zespołu chce rozmawiać z zawodnikiem znajdującym się na linii ognia, nie może kontaktować się z nim bezpośrednio ani rozmawiać, gdy zawodnik pozostaje na linii ognia. Musi uzyskać zgodę od Sędziego stanowiskowego lub członka Jury, który następnie przywoła zawodnika z linii ognia lub stanowiska strzeleckiego.

6.12.5.5 Jeżeli zawodnik lub przedstawiciel zespołu naruszy przepisy dotyczące instruktażu trenerskiego (Coaching), za pierwsze takie wykroczenie musi otrzymać ostrzeżenie. W przypadku powtórzenia naruszenia od wyniku zawodnika należy odjąć dwa (2) punkty, a osoba funkcyjna zespołu musi opuścić bezpośrednie sąsiedztwo linii ognia.

6.12.6 Kary za naruszenie przepisów

6.12.6.1 Rozstrzyganie jawnych i ukrytych naruszeń

Jury musi rozstrzygać naruszenia przepisów zgodnie z następującymi zasadami:

a) W przypadku jawnego naruszenia przepisów najpierw musi zostać udzielone **OSTRZEŻENIE (żółta kartka)**, aby zawodnik miał możliwość usunięcia uchybienia. Jeżeli to możliwe, ostrzeżenie powinno zostać udzielone podczas treningu lub w czasie przygotowawczym i na strzały próbne. Jeżeli zawodnik nie usunie uchybienia zgodnie z poleceniem Jury, od jego wyniku muszą zostać odjęte dwa (2) punkty (dwa pierwsze trafione rzutki w serii, w której nastąpiło drugie naruszenie). Jeżeli zawodnik nadal nie usunie uchybienia po zastosowaniu **ODJĘCIA (zielona kartka)**, musi zostać orzeczona **DYSKWALIFIKACJA (czerwona kartka) (DSQ)**; lub

b) W przypadku **ukrytego naruszenia** przepisów, gdy uchybienie jest celowo ukrywane, musi zostać orzeczona **DYSKWALIFIKACJA (czerwona kartka) (DSQ)**; lub

c) Jeżeli zawodnik, poproszony o wyjaśnienie incydentu, świadomie i rozmyślnie udziela **fałszywych informacji**, od jego wyniku muszą zostać odjęte dwa (2) punkty (dwa pierwsze trafione rzutki z ostatniej serii oddanej przed zadaniem mu pytania). W poważnych przypadkach może zostać orzeczona dyskwalifikacja.

6.12.6.2 W przypadku naruszenia przepisów ISSF lub poleceń wydanych przez Sędziów stanowiskowych albo Jury, na zawodnika mogą zostać nałożone następujące kary przez członka Jury lub przez Jury. Kary za naruszenie przepisów w konkurencjach strzelań do rzutków są rozstrzygane przez Jury, Sędziego głównego oraz Sędziego prowadzącego, zgodnie z przepisem 9.16.

a) **Ostrzeżenie (żółta kartka).** Ostrzeżenie musi być przekazane w sposób niepozostawiający wątpliwości, że jest to **Ostrzeżenie**, oraz musi zostać pokazana **żółta kartka**. Nie jest jednak konieczne, aby inne kary były zawsze poprzedzone ostrzeżeniem. Ostrzeżenia muszą być odnotowane w Raporcie zdarzenia (IR) oraz wpisane do rejestru. Ostrzeżenie może zostać udzielone przez pojedynczego członka Jury lub Sędziego prowadzącego (w konkurencjach strzelań do rzutków). Każde udzielone ostrzeżenie musi być uwzględniane w przypadku kolejnego podobnego naruszenia;

b) **Odjęcie punktów (zielona kartka).** Odjęcie punktów od wyniku może zostać zastosowane przez pojedynczego członka Jury lub Sędziego prowadzącego (w konkurencjach strzelań do rzutków) poprzez pokazanie **zielonej kartki** z napisem **„Odjęcie" ("Deduction")**. W większości przypadków stosuje się odjęcie dwóch (2) punktów, jednak wyjątki są określone w odpowiednich przepisach (np. za spóźnione strzały lub strzał „na sucho" w Finale). Odjęcia punktów muszą zostać odnotowane w Raporcie zdarzenia (IR), zaznaczone na wydruku z drukarki lub karcie wyników w konkurencjach strzelań do rzutków, wpisane do rejestru oraz natychmiast zgłoszone Jury RTS. Odjęcie punktów nie musi być poprzedzone ostrzeżeniem;

c) **Dyskwalifikacja (czerwona kartka) (DSQ).** Zawodnik musi zostać zdyskwalifikowany (DSQ) w przypadku niezaliczenia kontroli po zakończeniu konkurencji (6.7.9.1) lub naruszenia przepisów 9.4.1.1 albo 9.4.3.2.d dotyczących strzelań do rzutków. Dyskwalifikacja z innych powodów może zostać orzeczona wyłącznie decyzją większości składu Jury. Dyskwalifikacja zawodnika jest ogłaszana przez Jury poprzez pokazanie **czerwonej kartki** z napisem **„Dyskwalifikacja" ("Disqualification")**. Jeżeli zawodnik zostanie zdyskwalifikowany w dowolnej fazie konkurencji (eliminacje, kwalifikacje lub finał), wszystkie jego wyniki w tej konkurencji muszą zostać skreślone, a zawodnik musi zostać umieszczony na końcu listy wyników z wyjaśnieniem przyczyny dyskwalifikacji;

d) **Niesportowe zachowanie (DQB).** Jeżeli zawodnik zostanie zdyskwalifikowany za poważne naruszenie zasad bezpieczeństwa lub za fizyczne albo słowne znieważenie osoby funkcyjnej zawodów lub innego zawodnika (przepis 6.12.6.4), decyzją większości składu Jury, wszystkie jego wyniki we wszystkich konkurencjach tych mistrzostw muszą zostać anulowane, a w wyjaśnieniu należy podać oznaczenie „DQB";

e) **Naruszenie przepisów antydopingowych (AD-DSQ).** Jeżeli zawodnik zostanie zdyskwalifikowany za naruszenie przepisów antydopingowych, wszystkie jego wyniki we wszystkich konkurencjach tych mistrzostw muszą zostać anulowane, a w wyjaśnieniu należy podać oznaczenie „AD-DSQ";

f) Kary powinny być ogłaszane zarówno ustnie, jak i poprzez pokazanie żółtej, zielonej lub czerwonej kartki. Wymiary kartek powinny wynosić około 70 mm × 100 mm;

g) Drużyna, której członek został zdyskwalifikowany, nie może zostać sklasyfikowana i musi zostać ujęta w liście wyników z adnotacją „DSQ";

h) W przypadku nałożenia kary lub dyskwalifikacji członek Jury musi podać, lub zatwierdzić uwagi do list wyników, wyjaśniające przyczynę nałożenia kary lub dyskwalifikacji.

6.12.6.3 Poważne naruszenia bezpieczeństwa

Jeżeli Jury stwierdzi, że zawodnik posługiwał się bronią lub naruszył przepisy bezpieczeństwa w sposób **stwarzający zagrożenie**, zawodnik musi zostać zdyskwalifikowany (DSQ) (patrz 6.2.2).

6.12.6.4 Fizyczne lub słowne znieważenie osoby funkcyjnej zawodów, lub zawodnika

Zawodnik lub członek zespołu, który dopuści się słownego znieważenia lub kontaktu fizycznego z członkiem Jury, Sędzią prowadzącym, stanowiskowym, inną osobą funkcyjną zawodów lub innym zawodnikiem poprzez chwytanie, popychanie, odpychanie, uderzenie lub w podobny sposób, może zostać wykluczony z dalszego uczestnictwa w Mistrzostwach. Każdy taki przypadek fizycznego lub słownego znieważenia musi zostać zgłoszony przewodniczącemu Jury odpowiedzialnemu za nadzór nad danym obszarem zawodów. Domniemany akt znieważenia musi zostać potwierdzony przez jednego lub kilku świadków albo dowody rzeczowe. Jury musi następnie zdecydować, czy zawodnik lub członek zespołu powinien zostać wykluczony z tych Mistrzostw. Od decyzji o wykluczeniu przysługuje odwołanie do Jury of Appeal (6.16.6). Jeżeli Jury lub Jury of Appeal uzna, że czyn miał szczególnie poważny charakter i uzasadnia zastosowanie dalszych sankcji, może oprócz wykluczenia zawodnika lub członka zespołu z bieżących Mistrzostw skierować sprawę do Komitetu Etyki ISSF (3.12.3.5, Załącznik „CE") w celu dalszego rozpatrzenia.

6.13 NIESPRAWNOŚCI

6.13.1 Niesprawność występuje wtedy, gdy broń nie oddaje strzału po naciśnięciu spustu.

6.13.2 Niesprawności mogą być UZNANE (ALLOWABLE) lub NIEUZNANE (NON-ALLOWABLE).

6.13.2.1 Uznawane niesprawności to:

a) Nabój nie wypalił;

b) Pocisk lub śrut utknął w lufie; lub

c) Broń nie oddaje strzału lub nie działa prawidłowo mimo zwolnienia mechanizmu spustowego.

6.13.2.2 Nieuznawane niesprawności to:

a) Zawodnik otworzył mechanizm broni;

b) Broń była zabezpieczona;

c) Zawodnik nie załadował prawidłowo broni;

d) Zawodnik nie nacisnął spustu;

e) Zacięcie wynika z przyczyny, którą zawodnik mógłby rozsądnie usunąć; lub

f) W przypadku użycia spustu elektronicznego, rozładowanie baterii.

6.13.3 Jeżeli u zawodnika wystąpi niesprawność broni lub amunicji, może ją naprawić i kontynuować strzelanie lub, jeśli niesprawność była UZNANA, może kontynuować strzelanie z inną bronią tego samego typu i kalibru, zgodną z niniejszymi przepisami. Broń zastępcza podlega ukierunkowanej kontroli po konkurencji.

6.13.4 Nie przyznaje się dodatkowego czasu na naprawę lub wymianę broni po wystąpieniu jakiejkolwiek niesprawności podczas eliminacji lub kwalifikacji konkurencji Karabin i Pistolet na 10 m, 50 m i 300 m. Jury może jednak zezwolić zawodnikowi na oddanie dodatkowych strzałów próbnych po naprawie lub wymianie niesprawnej broni, jeśli niesprawność była UZNANA.

6.13.5 Szczegółowe przepisy dotyczące niesprawności w konkurencjach Pistolet 25 m zawiera przepis 8.9.3.

6.13.6 Szczegółowe przepisy dotyczące niesprawności w Finałach zawierają przepisy 6.17.1.6, 6.17.4.m oraz 6.17.5.l.

6.13.7 Szczegółowe przepisy dotyczące niesprawności w konkurencjach strzelań do rzutków zawiera przepis 9.12.

6.13.8 Sędziowie stanowiskowi, prowadzący oraz członkowie Jury muszą dopilnować, aby wszystkie niesprawności były odnotowane w Raportach zdarzeń (IR) lub w Formularzach obliczania punktów za niesprawności oraz w rejestrze.

6.14 PROCEDURY DOTYCZĄCE OCENY I WYNIKÓW

6.14.1 Biuro RTS musi publikować wstępne wyniki na tablicy możliwie jak najszybciej po każdej zakończonej serii lub etapie oraz zaraz po każdej zakończonej konkurencji.

6.14.2 Oficjalne wyniki końcowe muszą zostać opublikowane na głównej tablicy zaraz po upływie czasu przeznaczonego na zgłaszanie protestów.

6.14.3 **Dystrybucja wyników.** Organizator jest zobowiązany do zapewnienia dystrybucji zarówno wyników wstępnych, jak i oficjalnych wyników końcowych wszystkim sędziom, uczestniczącym zespołom oraz mediom. Można to zrobić poprzez udostępnienie list w formie papierowej lub elektronicznej (patrz 6.6.5.b, Zrównoważony rozwój).

6.14.4 Po każdych Mistrzostwach ISSF Oficjalny Dostawca Wyników ISSF sporządza elektroniczną (on-line) Rezultatów. Rezultaty dla każdych Mistrzostw muszą zawierać:

a) Spis treści;

b) Stronę certyfikującą wyniki, podpisaną przez Delegata Technicznego oraz wszystkich przewodniczących Jury;

c) Listę osób funkcyjnych zawodów;

d) Listę zgłoszeń według krajów;

e) Program zawodów;

f) Imienną listę medalistów;

g) Listę zdobytych medali z podziałem na kraje;

h) Listę nowych i wyrównanych rekordów; oraz

i) Wszystkie końcowe wyniki uszeregowane w następującej kolejności: 1) Karabin: 10 m, 50 m, 300 m Seniorów (mężczyzn), 2) Pistolet: 10 m, 25 m, 50 m Seniorów (mężczyzn), 3) Strzelba: Trap, Skeet oraz Double Trap Seniorów (mężczyzn), 4) Ruchoma tarcza: 10 m , 50 m Seniorów (mężczyzn), 5) Drużynowe: Seniorów (mężczyzn), 6) Karabin: 10 m, 50 m, 300 m Seniorek (kobiet), 7) Pistolet: 10 m, 25 m Seniorek (kobiet), 8) Strzelba: Trap, Skeet oraz Double Trap Seniorek (kobiet), 9) Ruchoma tarcza: 10 m Seniorek (kobiet), 10) Drużynowe: Seniorek (kobiet), 11) Zespołów mieszanych: 10 m, 25 m, 50 m, 300 m, Trap i Skeet.

6.14.4.1 Listy te muszą zawierać pełne imiona i nazwiska zgodnie z numerami identyfikacyjnymi ISSF: nazwisko (pisane wielkimi literami), pełne imię (tylko pierwsza litera pisana wielką literą), Numery startowe (Bib) oraz kraj (zgodny z oficjalnym kodem IOC) dla każdego zawodnika.

6.14.4.2 W odpowiednich sytuacjach stosuje się poniższe skróty na listach wynikowych:

DNF	Nie ukończył
DNS	Nie wystartował
DSQ	Zdyskwalifikowany
DQB	Zdyskwalifikowany za niesportowe zachowanie
WR	Nowy Rekord Świata w Finale
QWR	Nowy Rekord Świata Kwalifikacji
EWR	Wyrównany Rekord Świata w Finale
EQWR	Wyrównany Rekord Świata Kwalifikacji
WRJ	Nowy Rekord Świata Juniorów w Finale
QWRJ	Nowy Rekord Świata Juniorów Kwalifikacji
EWRJ	Wyrównany Rekord Świata Juniorów w Finale
EQWRJ	Wyrównany Rekord Świata Juniorów Kwalifikacji
OR	Nowy Rekord Olimpijski w Finale
EOR	Wyrównany Rekord Olimpijski w Finale
QOR	Rekord Olimpijski Kwalifikacji
EQOR	Wyrównany Rekord Olimpijski Kwalifikacji
MQS	Minimalny Wynik Kwalifikacyjny
RPO	Tylko Punkty Rankingowe
OOC	Poza konkurencją

6.14.5 Wyniki Końcowe muszą zostać zweryfikowane i podpisane przez członka Jury RTS w celu potwierdzenia ich poprawności.

6.14.6 Wszelkie nieprawidłowości, kary, chybienia, niesprawności, przyznany dodatkowy czas, powtórzone strzały/serie lub anulowanie strzałów, itp. muszą być wyraźnie oznaczone i odnotowane w Raporcie zdarzenia (IR) oraz w rejestrze, na wydruku sporządzonym przez Sędziego stanowiskowego i/lub członka Jury, a w konkurencjach strzelań do rzutków także na karcie wyników. Kopie wypełnionych Raportów zdarzeń na strzelnicy (IR) muszą być niezwłocznie przekazane do Biura RTS. Po zakończeniu każdej konkurencji Jury RTS musi sprawdzić wyniki w celu potwierdzenia, że wszystkie obliczenia dotyczące niesprawności oraz wszelkie kary zostały prawidłowo zapisane na liście wyników.

6.14.7 Odjęcia punktów od wyników w konkurencjach karabinowych, pistoletowych oraz strzelań do rzutków muszą być zawsze dokonywane w tej serii/zmianie, w której nastąpiło naruszenie przepisów. Jeżeli dotyczą odjęć ogólnych, muszą one zostać dokonane od strzału/strzałów o najniższej wartości w pierwszej serii ocenianej tej części, do której odnosi się odjęcie.

6.14.8 Jury RTS musi sprawdzić dziesięć (10) najlepszych wyników indywidualnych oraz trzy (3) najlepsze wyniki drużynowe przed zatwierdzeniem listy wyników końcowych. Jeżeli używany jest system EST, sprawdzenie to musi polegać na porównaniu wyników zapisanych w głównym komputerze z wynikami z wydruku lub z niezależnego źródła pamięci (Przepis 6.3.2.7), a także wszystkich ręcznych interwencji w wyniki udokumentowanych w Raportach zdarzeń (IR) lub formularzach niesprawności.

6.14.9 REKORDY ŚWIATA

Rekordy Świata będą ustanawiane podczas wszystkich Mistrzostw ISSF zgodnie z Regulaminami Ogólnymi, art. 3.10 (patrz także 6.1.2.b), we wszystkich konkurencjach ISSF, w których przyznawane są złote medale. Rekordy mogą być ustanawiane wyłącznie przez zawodników rywalizujących o medale (in competition). Zawodnicy startujący jako RPO, MQS lub OOC nie mogą ustanawiać żadnych rekordów.

6.14.9.1 Rekordy Olimpijskie (OR) mogą być ustanawiane wyłącznie podczas Igrzysk Olimpijskich.

6.14.9.2 Rekordy Świata Juniorów (WRJ) w konkurencjach nieolimpijskich będą ustanawiane na podstawie łącznych wyników uzyskanych w tych konkurencjach.

6.14.9.3 Rekordy Świata Kwalifikacji (QWR) oraz Rekordy Świata Juniorów Kwalifikacji (QWRJ) będą ustanawiane na podstawie łącznych wyników uzyskanych w kwalifikacjach we wszystkich konkurencjach olimpijskich.

6.14.9.4 W przypadku, ustanowienia Rekordu Świata w trakcie Mistrzostw ISSF, musi zostać wypełniony i przesłany do siedziby ISSF formularz znajdujący się **Procedurach Weryfikacji Rekordu Świata** (przepis 3.12.3.6, Załącznik „R") przez Delegata Technicznego.

6.15 POSTĘPOWANIE W PRZYPADKU RÓWNYCH WYNIKÓW

6.15.1 Równe wyniki w konkurencjach indywidualnych 10 m, 25 m, 50 m i 300 m

Równe wyniki w konkurencjach 10 m, 25 m, 50 m i 300 m będą rozstrzygane według następujących zasad:

a) Największa liczba wewnętrznych dziesiątek;

b) Najwyższy wynik ostatniej serii 10-strzałowej, porównując serie w kolejności od końca (tylko pełne wartości, bez uwzględniania dziesiątek wewnętrznych ani wartości dziesiętnych), aż do rozstrzygnięcia;

c) Jeśli nadal występują równe wyniki, będą one porównywane strzał po strzale według wewnętrznych dziesiątek (tj. dziesiątka wewnętrzna przewyższa zwykłą dziesiątkę), zaczynając od ostatniego strzału, następnie przedostatniego i tak dalej;

d) Jeśli nadal występują równe wyniki i używany jest system EST, będą one porównywane strzał po strzale przy użyciu oceny dziesiętnej, zaczynając od ostatniego strzału, następnie przedostatniego i tak dalej;

e) Jeśli nadal występują równe wyniki, zawodnicy zajmują te same miejsca i są umieszczani na liście w kolejności alfabetycznej (wg. alfabetu łacińskiego) ich nazwisk;

f) Podczas gdy w konkurencjach Karabin pneumatyczny 10 m lub Karabin dowolny 50 m leżąc stosuje się **ocenę dziesiętną** w kwalifikacjach lub eliminacjach, równe wyniki są rozstrzygane według najwyższego wyniku ostatniej serii 10-strzałowej (w ocenie dziesiętnej), a następnie porównywane strzał po strzale według oceny dziesiętnej, zaczynając od ostatniego strzału, następnie przedostatniego i tak dalej.

6.15.2 Równe wyniki w konkurencjach strzelań do rzutków (patrz przepisy strzelań do rzutków 9.15)

6.15.3 Równe wyniki w konkurencjach strzelań do Ruchomej Tarczy (patrz przepisy do Ruchomej Tarczy 10.12)

6.15.4 Równe wyniki w konkurencjach olimpijskich z finałami

Jeżeli w kwalifikacjach wystąpią równe wyniki decydujące o zakwalifikowaniu się do finału w konkurencjach karabinowych lub pistoletowych, remis rozstrzyga się zgodnie z przepisem 6.15.1. Jeżeli w kwalifikacjach wystąpią równe wyniki decydujące o zakwalifikowaniu się do finału w konkurencjach strzelań do rzutków, remis rozstrzyga się zgodnie z przepisem 9.15.1.

6.15.5 Równe wyniki w konkurencjach drużynowych

Równe wyniki w konkurencjach drużynowych, w tym także w kwalifikacyjach konkurencji zespołów mieszanych, muszą być rozstrzygane przez zsumowanie wyników wszystkich członków drużyny oraz zgodnie z procedurą rozstrzygania wyników indywidualnych.

6.16 PROTESTY I ODWOŁANIA

6.16.1 Wszystkie protesty i odwołania muszą być rozstrzygane zgodnie z Przepisami ISSF.

6.16.2 Protesty ustne

6.16.2.1 Każdy zawodnik lub przedstawiciel ekipy ma prawo natychmiast złożyć ustny protest do sędziego, Sędziego stanowiskowego lub członka Jury w sprawach dotyczących następujących kwestii:

a) Zawodnik lub przedstawiciel zespołu uważa, że podczas przeprowadzania konkurencji nie przestrzegano przepisów lub programu zawodów;

b) Zawodnik lub przedstawiciel zespołu nie zgadza się z decyzją lub działaniem sędziego, sędziego stanowiskowego, osoby funkcyjnej lub członka Jury;

c) Zawodnikowi przeszkodził inny zawodnik, osoba funkcyjna, widz, członek obsługi środków przekazu lub inna osoba albo okoliczność;

d) Zawodnik miał dłuższą przerwę w strzelaniu spowodowaną awarią wyposażenia strzelnicy, wyjaśnianiem nieprawidłowości lub inną przyczyną; oraz

e) Wystąpiły nieprawidłowości dotyczące czasu strzelania zawodnika, w tym zbyt krótki czas strzelania.

6.16.2.2 Sędziowie prowadzący, stanowiskowi oraz członkowie Jury muszą niezwłocznie rozpatrzyć protesty ustne. Mogą oni podjąć natychmiastowe działania w celu skorygowania sytuacji lub przekazać protest do rozpatrzenia przez pełny skład Jury. W takich przypadkach Sędzia prowadzący, stanowiskowy lub członek Jury może w razie potrzeby czasowo wstrzymać strzelanie.

6.16.3 Protesty pisemne

Każdy zawodnik lub przedstawiciel zespołu, który **nie zgadza się** z działaniem lub decyzją podjętą w wyniku **protestu ustnego**, może złożyć protest na piśmie do Jury. Każdy zawodnik lub przedstawiciel zespołu ma również prawo złożyć **protest pisemny** bez składania protestu ustnego. Wszystkie protesty pisemne muszą być złożone członkowi właściwego Jury nie później niż 20 minut po zdarzeniu będącym przedmiotem protestu lub po zakończeniu zmiany/serii, w której zdarzenie to miało miejsce, oraz należy wnieść opłatę protestową. Protesty pisemne i odwołania muszą być składane na formularzu protestu ISSF (patrz Formularz Protestu, przepis 6.19).

6.16.4 Opłata za protest musi być wniesiona w momencie złożenia protestu pisemnego lub odwołania do członka Jury, w następującej wysokości:

a) Protest: 50,00 EUR;

b) Odwołanie od decyzji w sprawie protestu: 100,00 EUR;

c) Opłata za protest musi być wniesiona w momencie przekazania wypełnionego Formularza protestu (P) członkowi Jury, która musi zostać uiszczona członkowi Jury lub Komitetowi Organizacyjnemu tak szybko, jak to jest możliwe; oraz

d) Opłaty za protest i odwołanie muszą zostać zwrócone, jeżeli protest lub odwołanie zostanie uwzględnione, albo zostaną zatrzymane przez Komitet Organizacyjny, jeżeli protest lub odwołanie zostanie odrzucone.

6.16.5 Protesty dotyczące wyników

Decyzje Jury RTS dotyczące wartości lub liczby strzałów na tarczy są ostateczne i nie podlegają odwołaniu.

6.16.5.1 Czas składania protestów

Wszystkie protesty dotyczące oceny lub wyników muszą być złożone w ciągu **10 minut** od momentu wywieszenia wyników wstępnych na tablicy (przepis 6.4.2.i). Czas zakończenia terminu składania protestów dotyczących oceny musi być podany na tablicy wyników w momencie wywieszenia wyników wstępnych. Miejsce, w którym należy składać protesty dotyczące oceny, musi być podane w programie zawodów.

6.16.5.2 Protesty wyników EST

Jeżeli zawodnik składa **protest dotyczący wartości wskazanego strzału** przez system EST, protest zostanie przyjęty wyłącznie wtedy, gdy zostanie złożony przed oddaniem następnego strzału lub serii (konkurencje 25 m) albo w ciągu trzech (3) minut po oddaniu ostatniego strzału. Jednak wymóg ten nie ma zastosowania w przypadku niewysunięcia się taśmy papierowej lub gumowej albo innych awarii tarczy.

a) Jeżeli protest dotyczy wartości strzału, zawodnik zostanie poproszony o oddanie dodatkowego strzału po zakończeniu konkurencji, aby ten dodatkowy strzał mógł zostać zaliczony, jeżeli protest zostanie uwzględniony, a prawidłowa wartość kwestionowanego strzału nie będzie mogła zostać ustalona;

b) Jeżeli Jury RTS ustali, że kwestionowany strzał mieści się w granicach dwóch (2) pierścieni dziesiętnych od wartości wskazanego strzału, protest nie może zostać uwzględniony;

c) Jeżeli protest dotyczący wartości strzału, inny niż zero (0) lub braku jego rejestracji, nie zostanie uwzględniony, zostanie nałożona kara dwóch (2) punktów od wyniku kwestionowanego strzału i musi zostać uiszczona opłata za protest;

d) Przedstawiciel zespołu lub zawodnik ma prawo poznać rozstrzygnięcie dotyczące kwestionowanego strzału;

e) Strzały o wartości 9,5 lub wyższej na tarczach elektronicznych 50 m nie mogą być przedmiotem protestu podczas eliminacji ani kwalifikacji; oraz

f) Protesty dotyczące oceny w zakresie wartości lub liczby strzałów nie są dozwolone w finałach (przepis 6.17.1.7).

6.16.6 Odwołania

W przypadku braku zgody z decyzją Jury, sprawa sporna może zostać przedstawiona do rozpatrzenia przez Jury of Appeal, z wyjątkiem decyzji podjętych przez Jury ds. Protestów w Finałach (przepis 6.17.1.10.d) oraz Jury RTS dotyczących liczby strzałów i wartości przestrzelin (przepis 6.16.5), które są ostateczne i nie podlegają odwołaniu. Odwołanie musi być wniesione na piśmie przez kierownika zespołu lub jego przedstawiciela nie później niż w ciągu trzydziestu (30) minut od ogłoszenia decyzji Jury. **Decyzja Jury of Appeal jest ostateczna.**

6.16.7 **Kopie wszystkich decyzji** dotyczących protestów pisemnych i odwołań muszą być przekazane przez Delegata(ów) Technicznego(ych) do Sekretarza Generalnego ISSF wraz z jego Raportem końcowym w celu poddania przeglądowi przez właściwe Sekcje i Komisje Techniczne.

6.17 FINAŁY W KONKURENCJACH OLIMPIJSKICH (KARABIN, PISTOLET)

6.17.1 **Ogólne przepisy rozgrywania finałów.** Niniejsze przepisy mają zastosowanie do finałów we wszystkich indywidualnych konkurencjach karabinowych i pistoletowych na dystansach 10 m, 25 m i 50 m.

Przepisy stosowane w poszczególnych konkurencjach przedstawiono w następujący sposób: Przepis 6.17.2 – Karabin i Pistolet pneumatyczny 10 m Seniorzy i Seniorki (mężczyźni i kobiety); Przepis 6.17.3 – Karabin dowolny 50 m (3-postawy) Seniorzy i Seniorki (mężczyźni i kobiety); Przepis 6.17.4 – Pistolet szybkostrzelny 25 m Seniorzy (mężczyźni); Przepis 6.17.5 – Pistolet sportowy 25 m Seniorki (kobiety); Przepis 6.18 – Konkurencje zespołów mieszanych (MIX) Karabin i Pistolet pneumatyczny 10 m.

Oddzielne procedury obowiązują w konkurencjach strzelań do rzutków, przedstawione w punkcie 9.17.

6.17.1.1 **Kwalifikacje do finałów.** Wszyscy zawodnicy zgłoszeni w danej konkurencji oddają strzały w ramach rundy kwalifikacyjnej (przepisy 3.3.5 i 3.3.6.5) w celu wyłonienia finalistów tej konkurencji. Ośmiu (8) najwyżej sklasyfikowanych zawodników w rundzie kwalifikacyjnej awansuje do finałów we wszystkich konkurencjach olimpijskich.

6.17.1.2 **Stanowiska startowe.** Stanowiska we finałach przydzielane są w drodze losowania, które odbywa się automatycznie przez komputer w momencie przygotowania Finałowej Listy Startowej. Stanowiska strzeleckie na dystansach 10 m i 50 m muszą być oznaczone jako R1-A-B-C-D-E-F-G-H-R2. Tarcze we finałach Pistoletu sportowego 25 m muszą być oznaczone jako A-B-R1-C-D/E-F-R2-G-H. Tarcze rezerwowe oznacza się jako R1 i R2. Tarcze w konkurencji Pistolet szybkostrzelny 25 m oznacza się jako A-B / C-D.

6.17.1.3 **Czas zgłoszenia i rozpoczęcia.** Czas rozpoczęcia finału rozpoczyna się w momencie, gdy CRO wydaje komendy do pierwszego strzału lub serii finałowych. Zawodnicy muszą zgłosić się do strefy przygotowawczej do Finałów co najmniej 30 minut przed czasem rozpoczęcia.

Od wyniku pierwszego strzału lub serii finałowej zostaną odjęte dwa (2) punkty/ trafienia, jeżeli zawodnik nie zgłosi się na czas. W konkurencjach 25 m kara dwóch (2) trafień zostanie nałożona na pierwsze dwa (2) trafienia zawodnika. Zawodnicy muszą zgłosić się z pełnym wyposażeniem, w tym z wystarczającą ilością amunicji do ukończenia finału, strojem sportowym oraz strojem reprezentacji narodowej odpowiednim do noszenia podczas ceremonii wręczenia medali. Jury musi potwierdzić obecność wszystkich finalistów oraz poprawność zapisanych nazwisk i reprezentowanych państw w systemie i na tablicach wyników. Kontrole wyposażenia przez Jury powinny być przeprowadzone w trakcie okresu zgłoszeń, jak najszybciej po przybyciu zawodnika. Podczas finałów należy wprowadzić środki bezpieczeństwa zapewniające ochronę całego wyposażenia oraz rzeczy osobistych zawodników pozostawionych w strefie przygotowawczej.

6.17.1.4 **Spóźnienie.** Każdy finalista, który nie zgłosi się do strefy przygotowawczej w ciągu 10 minut od czasu zgłoszenia, nie może rozpocząć finału i zostanie zapisany jako pierwszy zawodnik wyeliminowany oraz oznaczony jako DNS. Jeżeli finalista nie zgłosi się, pierwsza eliminacja rozpocznie się od siódmego miejsca.

6.17.1.5 **Ocena.** Wyniki rundy kwalifikacyjnej uprawniają zawodnika do udziału w finale, lecz nie są przenoszone do finału. Rywalizacja w finale zaczyna się od zera (0) zgodnie z niniejszymi przepisami. Od wyniku strzału lub serii ocenianej, w której nastąpiło naruszenie przepisów, należy odjąć odpowiednią liczbę punktów lub trafień. Wynik nie może być niższy niż zero (0) (np. odjęcie 3-1 punktu = 2, odjęcie 0-1 punktu = 0).

6.17.1.6 **Niesprawności w finałach 10 m i 50 m.** W przypadku niesprawności UZNANEJ (przepis 6.13.2) podczas pojedynczego strzału, finalista ma maksymalnie jedną (1) minutę na naprawę awarii lub wymianę broni, po czym zawodnik zostanie poproszony o powtórzenie strzału. W przypadku UZNANEJ niesprawności w serii 5-strzałowej lub 10-strzałowej i awaria może zostać usunięta lub broń wymieniona w ciągu jednej (1) minuty, wszystkie strzały oddane w tej serii zostaną zaliczone, a zawodnik będzie mógł dokończyć serię w czasie pozostałym od momentu zgłoszenia awarii, powiększonym o czas niezbędny na naprawę, jednak nie dłużej niż jedną (1) minutę. Finalista może mieć tylko jedną UZNANĄ NIESPRAWNOŚĆ w trakcie finału.

6.17.1.7 **Protesty dotyczące wyników.** W finale nie dopuszcza się protestów dotyczących wartości ani liczby strzałów.

6.17.1.8 Uwagi dotyczące systemu EST w finałach

a) Jeżeli finalista zgłasza, że jego tarcza nie zarejestrowała strzału podczas strzałów próbnych, należy polecić zawodnikowi oddanie kolejnego strzału do tej tarczy. Jeżeli ten strzał zostanie zarejestrowany, finał jest kontynuowany. Jeżeli nie zostanie zarejestrowany lub zostanie zgłoszona skarga dotycząca braku przesunięcia papierowej lub gumowej taśmy, CRO musi wydać komendę „STOP… ROZŁADUJ" („STOP…UNLOAD") dla wszystkich finalistów, a zawodnik z niesprawną tarczą musi zostać przeniesiony na tarczę rezerwową. Gdy tylko zawodnik zajmie stanowisko przy tarczy rezerwowej, CRO przyznaje wszystkim finalistom dwie (2) minuty Czasu przygotowawczego, a następnie ponownie rozpoczyna Czas przygotowawczy i strzały próbne Finału;

b) Jeżeli podczas strzału/serii ocenianej zawodnik zgłasza reklamację dotycząca nieoczekiwanego zera (0) (brakującego strzału), Jury (nadzorujący członek Jury, członek Jury zawodów oraz jeden członek Jury RTS) musi ustalić, czy brakujący strzał rzeczywiście był chybieniem (0), czy też nastąpiła awaria tarczy (Jury może polecić CRO wstrzymanie strzelania w celu zbadania tarczy). Jeżeli Jury nie stwierdzi wiarygodnych dowodów, że strzał chybił tarczę, nakazuje zawodnikowi oddanie dodatkowego strzału (10 m / 50 m), dokończenie serii w Pistolecie sportowym 25 m (pojedynczy strzał) lub powtórzenie serii w Pistolecie szybkostrzelnym 25 m. Jeżeli dodatkowy strzał konkursowy zostanie zarejestrowany, jego wartość zostaje zaliczona w miejsce nieoczekiwanego zera (brakującego strzału), a Finał jest kontynuowany. W Finale Pistoletu szybkostrzelnego 25 m wynik powtórzonej serii zostaje zaliczony w miejsce pierwotnej;

c) Jeżeli strzał oddany do tarczy, na której wystąpiło niewyjaśnione chybienie, nie zostanie zarejestrowany, zawodnik musi zostać przeniesiony na tarczę rezerwową (w Pistolecie szybkostrzelnym 25 m do innej grupy tarcz). W finałach 10 m lub 50 m zawodnik przeniesiony na tarczę rezerwową musi otrzymać dwie (2) minuty Czasu przygotowawczego i strzałów próbnych. Zawodnik przeniesiony musi, na komendę, mieć możliwość oddania brakującego strzału konkursowego, dokończenia serii lub powtórzenia serii, zanim strzelanie zostanie wznowione dla wszystkich zawodników;

d) Podczas każdej przerwy w strzelaniu pozostali finaliści mogą wykonywać ćwiczenia w celowaniu oraz strzelać „na sucho". Jeżeli całkowita przerwa w celu rozwiązania problemu niewyjaśnionego chybienia przekroczy pięć (5) minut, wszyscy zawodnicy w finałach 10 m i 50 m muszą otrzymać dwie (2) minuty Czasu na strzały próbne przed wznowieniem strzelania.

6.17.1.9 **Wyposażenie strzelnicy finałowej.** Strzelnica finałowa musi być wyposażona w elektroniczne tablice wyników wyświetlające klasyfikację dla sędziów, zawodników, trenerów i widzów, zegar odliczający czas widoczny dla finalistów oraz system nagłośnienia. Jeżeli zegar odliczający czas nie jest widoczny dla wszystkich finalistów, wszystkie czasy kontrolne muszą być wyświetlane na monitorach dobrze widoczne dla wszystkich finalistów. Muszą być zapewnione krzesła dla członków Jury, sędziów stanowiskowych, trenerów oraz wyeliminowanych zawodników, którzy opuścili swoje stanowiska. Należy również zapewnić stół lub ławę, na której zawodnicy mogą umieścić swój sprzęt przed wejściem na strzelnicę finałową lub po opuszczeniu linii ognia.

6.17.1.10 **Osoby funkcyjne podczas finałów.** Przeprowadzenie i nadzór nad finałami muszą być realizowane przez następujący personel:

a) CRO. Finały musi prowadzić doświadczony Sędzia Główny Osi (Chief Range Officer) posiadający licencję ISSF „A" lub „B";

b) Jury Zawodów. Jury Zawodów musi nadzorować przebieg finałów. Przewodniczący Jury musi wyznaczyć siebie lub jednego członka Jury jako członka Jury odpowiedzialnego za finał (Jury Member-in-Charge);

c) Jury RTS. Jeden członek Jury RTS musi być obecny, aby nadzorować proces opracowywania wyników finału;

d) Jury ds. Protestów w Finale. Jeden członek Jury of Appeal, członek Jury odpowiedzialny za finał oraz jeden inny członek Jury Zawodów, wyznaczeni przez Delegata Technicznego oraz Przewodniczącego Jury, tworzą Jury ds. Protestów w Finale i muszą rozstrzygać protesty zgłaszane podczas finału. Od decyzji Jury ds. Protestów w Finale nie przysługuje odwołanie;

e) Sędzia stanowiskowy (RO). Jeden lub dwóch doświadczonych Sędziów stanowiskowych pomaga CRO poprzez kontrolę broni pod względem bezpieczeństwa, eskortowanie finalistów i ich trenerów do oraz z FOP oraz rozpatrywanie zgłoszeń niesprawności podczas finału.

f) Technik. Oficjalny dostawca wyników wyznacza technika(ów) odpowiedzialnych za przygotowanie i obsługę elektronicznych systemów EST oraz graficznej prezentacji wyników, a także za konsultowanie z Jury wszelkich problemów technicznych;

g) Spiker/komentator wyznaczony przez ISSF lub Komitet Organizacyjny musi współpracować z CRO i jest odpowiedzialny za przedstawianie finalistów, ogłaszanie wyników oraz przekazywanie informacji widzom; oraz

h) Technik ds. nagłośnienia. Wykwalifikowany technik musi być obecny aby zapewnić prawidłowe działanie systemy nagłośnienia i odtwarzać utwory muzyczne podczas finału.

6.17.1.11 Oprawa finałów i muzyka. Przebieg finału powinien obejmować kolor, oświetlenie, oprawę muzyczną, zapowiedzi, komentarz, inscenizację oraz komendy CRO, tworząc całościową prezentację sportową, która przedstawia zawodników oraz ich rywalizację w możliwie najbardziej atrakcyjny i emocjonujący sposób dla publiczności oraz widzów telewizyjnych.

6.17.1.12 **Prezentacja finalistów.** Po komendzie „Zawodnicy na stanowiska" ("Athletes to the Line") zawodnicy wchodzą pojedynczo, a prezenter przedstawia ich, podając imię i nazwisko, kraj oraz krótką informację o każdym z finalistów. Prezenter musi również przedstawić CRO oraz członka Jury odpowiedzialnego za finał (Jury Member-in-Charge).

6.17.1.13 Protesty w Finałach

a) Każdy protest w Finale musi być zgłoszony ustnie i natychmiast. Protest jest zgłaszany przez zawodnika lub jego trenera poprzez podniesienie ręki;

b) Za protest w Finale nie pobiera się opłaty;

c) Każdy protest musi zostać rozstrzygnięty natychmiast przez Jury ds. Protestów w Finale (3.12.3.7, 6.16.6 i 6.17.1.10.d.). Decyzja Jury ds. Protestów w Finale jest ostateczna i nie może być zaskarżona; oraz

d) Jeżeli protest w Finale nie zostanie uznany, od wyniku strzału lub serii, których protest dotyczy, muszą zostać odjęte dwa (2) punkty lub dwa trafienia.

6.17.1.14 Przepisy i procedury Finałów

a) We wszystkich przypadkach nieujętych przepisem 6.17 stosuje się Ogólne Przepisy Techniczne lub Przepisy techniczne dla każdej konkurencji;

b) **Zgłoszenie i przygotowanie sprzętu.** Po zgłoszeniu się do Strefy przygotowawczej finalistom lub ich trenerom należy umożliwić umieszczenie broni i sprzętu na swoich stanowiskach strzeleckich co najmniej 20:00 min przed rozpoczęciem Finału. Pudełek na broń i pojemników ze sprzętem nie wolno zostawiać na stanowiskach strzeleckich. Ćwiczenia w celowaniu nie są dozwolone w tym czasie. Zawodnicy powinni następnie wrócić do Strefy przygotowawczej, gotowi do wezwania na stanowiska w celu prezentacji i rozgrzewki. Trenerzy zajmują przydzielone im miejsca na polu strzeleckim;

c) **Wezwanie na stanowiska.** Sędzia skieruje zawodników do ustawienia się w pobliżu pola finałowego na dziesięć (10) minut przed opublikowaną godziną ROZPOCZĘCIA. Kiedy finaliści w konkurencjach karabinowych są wywoływani ze Strefy przygotowawczej na stanowiska, muszą przejść w kierunku stanowisk w pełnym ubiorze z zapiętymi spodniami i kurtkami. CRO wyda komendę: **„ZAWODNICY NA STANOWISKA" ("ATHLETES TO THE LINE")**;

d) **Wskaźniki bezpieczeństwa.** Po wezwaniu finalistów na stanowiska mogą oni manipulować bronią, przyjmować postawy strzeleckie oraz wykonywać ćwiczenia „na sucho", ale nie mogą usuwać wskaźników bezpieczeństwa ani strzelać „na sucho" do momentu wydania komendy **„CZAS PRZYGOTOWANIA I STRZAŁY PRÓBNE… START" ("PREPARATION AND SIGHTING TIME...START")** lub **„POCZĄTEK CZASU PRZYGOTOWAWCZEGO" ("PREPARATION BEGINS NOW")** (w przypadku konkunrecji Pistolet 25 m);

e) **Strzelanie „na sucho".** W Finałach strzelanie „na sucho" jest dozwolone wyłącznie podczas Czasu przygotowawczego i strzałów próbnych, Czasu na zmianę postawy i strzały próbne lub Czasie przygotowawczym. Strzelanie „na sucho" w innym czasie musi być karane odjęciem jednego (1) punktu w Finałach 10 m i 50 m oraz odjęciem jednego (1) trafienia w Finałach Pistolet 25 m;

f) **Przedwczesne ładowanie.** Żaden finalista nie może załadować karabinu ani pistoletu do momentu wydania przez CRO komendy **„ŁADUJ" ("LOAD")** lub **„START"**. Oznacza to, że podczas Czasu przygotowawczego i strzałów próbnych, gdy nie występuje komenda **„ŁADUJ" ("LOAD")**, komenda **„START"** również upoważnia do ładowania. Ładowanie rozumie się jako kontakt naboju, śrutu lub magazynka z nabojami z bronią (patrz 6.2.3.4).

g) **Ćwiczenia złożeń i celowania**. W finałach ćwiczenia złożeń i celowania są dozwolone od momentu wezwania finalistów na stanowiska **(„PRZYJĄĆ POSTAWĘ" ("TAKE YOUR POSITIONS")) do wydania komendy „STOP… ROZŁADUJ" ("STOP…UNLOAD") na zakończenie Finału, z wyjątkiem okresu prezentacji. W finale Pistoletu szybkostrzelnego 25 m ćwiczenia złożeń i celowanie są regulowane przepisami 6.17.4.h i 6.17.4.q;**

h) **Strzał przed komendą START lub „ŁADUJ" ("LOAD").** Jeżeli zawodnik w Finale 10 m, 25 m lub 50 m załaduje i odda strzał przed komendą „**CZAS PRZYGOTOWAWCZY I STRZAŁY PRÓBNE… START" ("PREPARATION AND SIGHTING TIME…START")** lub przed komendą **„DLA SERII RÓBNEJ… ŁADUJ" ("FOR THE SIGHTING SERIES…LOAD")**, musi zostać zdyskwalifikowany;

i) **Strzał po komendzie „STOP".** Jeżeli zawodnik odda strzał po komendzie **„CZAS PRZYGOTOWAWCZY I STRZAŁY PRÓBNE… STOP" ("PREPARATION AND SIGHTING TIME…STOP")** lub **„ZMIANA POSTAWY I STRZAŁY PRÓBNE… STOP" ("CHANGE-OVER AND SIGHTING TIME…STOP")** i przed komendą „START" dla następnej serii konkursowej, strzał nie będzie liczony jako strzał oceniany, a do pierwszego strzału ocenianego należy nałożyć karę dwóch (2) punktów;

j) **Pistolet 25 m – przedwczesny strzał.** Jeżeli finalista w Finale Pistoletu szybkostrzelnego 25 m odda strzał przed zapaleniem zielonego światła dla danej serii, lecz po rozpoczęciu serii, cała seria zostaje oceniona jako wynik czterech pozostałych strzałów, a od wyniku serii odjęte zostaje jedno (1) trafienie. Jeżeli finalista w Finale Pistoletu sportowego 25 m odda strzał przed zapaleniem zielonego światła strzału, lecz po rozpoczęciu serii, strzał zostaje oceniony jako chybiony, a od wyniku serii odjęte zostaje jedno (1) trafienie. Seria uznawana jest za rozpoczętą po komendzie UWAGA. Jeżeli strzał zostanie oddany przed rozpoczęciem serii, nie będzie liczony jako strzał oceniany, a jedno (1) trafienie zostaje odjęte od wyniku powtarzanej lub ukończonej serii. Zawodnik, który oddał strzał przypadkowo, nie może kontynuować, lecz postępuje zgodnie z przepisem 8.8.2.3. Jeżeli procedura nie zostanie przestrzegana i zawodnik kontynuuje oryginalną serię, wynik zostaje uznany tak, jakby seria już się rozpoczęła;

k) **Karabin i Pistolet pneumatyczny 10 m – przedwczesny strzał.** Jeżeli zawodnik w Finale 10 m odda strzał po komendzie **„ŁADUJ" (''LOAD")**, lecz przed komendą **„START"**, strzał zostaje oceniony jako chybiony;

l) **Strzał dodatkowy.** Jeżeli finalista odda strzał dodatkowy w serii lub czasie pojedynczego strzału, strzał dodatkowy zostaje unieważniony, a do ostatniego prawidłowego strzału/serii dolicza się karę dwóch (2) punktów;

m) **Strzał przypadkowy.** Jeżeli finalista, który nie uczestniczy w barażu lub powtarzaniu strzału z powodu awarii, załaduje i odda strzał, strzał ten zostaje anulowany.

Nie przewiduje się kary za tę przypadkową pomyłkę;

n) **Wskaźniki bezpieczeństwa** – muszą pozostać w broni finalistów do rozpoczęcia Czasu przygotowawczego i strzałów próbnych. Wskaźniki bezpieczeństwa muszą być włożone podczas prezentacji oraz gdy zawodnik zostaje wyeliminowany lub Finał się kończy. Zawodnicy wyeliminowani w Finale muszą odłożyć broń na stanowisku, ławce lub skrzynce sprzętowej (Finały 3-postawy) z otwartym zamkiem i wylotem lufy skierowanym do dołu, z włożoną flagą bezpieczeństwa. Sędzia stanowiskowy musi sprawdzić wszystkie bronie, aby upewnić się, że flagi są włożone. Medaliści mogą pozować z bronią natychmiast po Finale, lecz broń nie może być usunięta ze stanowisk, dopóki wskaźniki bezpieczeństwa nie zostaną włożone i sprawdzone przez Sędziego stanowiskowego. Jeżeli zawodnik przypadkowo nie włoży flagi bezpieczeństwa, Sędzia stanowiskowy ma prawo poprawić błąd i włożyć wskaźnik bezpieczeństwa;

o) **Instruktaż trenerski (Coaching).** Niewerbalny instruktaż trenerski jest dozwolony podczas wszystkich Finałów.

Werbalny dozwolony jest wyłącznie w Finale Pistoletu szybkostrzelnego 25 m w strefach ładowania;

p) **Nieprawidłowe komendy.** Jeżeli CRO Finału, indywidualnego lub zespołów mieszanych (MIX), wyda nieprawidłową komendę, np. nie rozpocznie poprawnie serii lub wyda komendę **„STOP"** zanim wszyscy zawodnicy oddadzą strzały lub zakończą strzelanie, stosuje się następującą procedurę:

Jeżeli nieprawidłowa komenda CRO wystąpiła podczas pojedynczej serii, **oddane strzały muszą zostać policzone**;

CRO musi zresetować zegar do pierwotnego limitu czasu i wydać nowe komendy, aby umożliwić zawodnikowi(om), którzy nie rozpoczęli lub nie mogli zakończyć serii, oddanie pozostałych strzałów;

Jeżeli nieprawidłowa komenda CRO wystąpiła podczas wielostrzałowej serii indywidualnej lub zespołów mieszanych (MIX), **oddane strzały muszą zostać policzone;**

Członek Jury nadzorujący finał (Jury-Member-in-Charge) musi określić, ile czasu pozostało w momencie wydania komendy **„STOP"**, dodać 60 sekund do tego czasu i polecić CRO, aby wznowienie serii, aby zawodnicy mogli oddać pozostałe strzały;

Jeśli z powodu niezrozumienia tej procedury którykolwiek zawodnik przypadkowo odda zbyt wiele strzałów, strzały dodatkowe zostaną unieważnione bez nakładania kar.

q) **Ogłoszenie medalistów.** Po ogłoszeniu przez CRO **„WYNIKI SĄ OSTATECZNE" ("RESULTS ARE FINAL")** nadzorujący członek Jury musi zgromadzić trzech medalistów na polu gry (FOP), a prezenter ogłosić zwycięzców:

„ZDOBYWCĄ BRĄZOWEGO MEDALU, JEST REPREZENTANT (KRAJ), (IMIĘ I NAZWISKO)."

„ZDOBYWCĄ SREBRNEGO MEDALU JEST, REPREZENTANT (KRAJ), (IMIĘ I NAZWISKO)."

„ZDOBYWCĄ ZŁOTEGO MEDALU JEST, REPREZENTANT (KRAJ), (IMIĘ I NAZWISKO)."

r) **Niesprawności.** Każdemu zawodnikowi w Finale przysługuje tylko jedna (1) niesprawność. Zawodnik może mieć jedną (1) minutę na naprawę lub wymianę niesprawnej broni, aby Finał mógł przebiegać bez niepotrzebnych opóźnień;

s) **Muzyka.** Podczas Finału należy odtwarzać muzykę zatwierdzoną przez Delegata Technicznego. Zachęca się i rekomenduje entuzjastyczne wsparcie publiczności podczas wszystkich etapów Finału;

t) **Kary.** Wszelkie kary będą nakładane zgodnie z przepisami ISSF;

u) **Przypadki niestandardowe.** W sprawach nieobjętych powyższymi paragrafami zastosowanie mają Ogólne Przepisy Techniczne ISSF. Kwestie niestandardowe i sporne będą rozstrzygane przez Jury, zgodnie z Przepisami technicznymi właściwymi dla danej konkurencji;

v) **Identyfikacja narodowa (Dress Code).** Zawodnicy muszą nosić ubiór strzelecki zgodnie z Dress Codem ISSF (przepis 6.20). Zawodnicy w konkurencji Karabin muszą mieć widoczne na swoich kurtkach strzeleckich następujące elementy: flagę kraju lub 3-literowy skrót IOC, na kieszeni skierowanej w stronę publiczności lub na dolnej części pleców kurtki.

6.17.2 FINAŁY – KARABIN I PISTOLET PNEUMATYCZNY 10 M

ADNOTACJA: Czas podany w tym przepisie ma charakter orientacyjny. Szczegółowe czasy dotyczące przeprowadzania finałów należy sprawdzić w „Komendach i zapowiedziach podczas Finałów", dostępne w siedzibie ISSF.

a) **FORMAT FINAŁU**	Finał składa się z dwóch (2) serii po pięć (5) strzałów ocenianych każda, oddawanych w czasie 250 sekund na serię (5 + 5 strzałów). Następnie następuje czternaście (14) pojedynczych strzałów ocenianych, oddawanych na komendę w czasie 50 sekund każdy. Eliminacje finalistów z najniższym wynikiem rozpoczynają się po 12. strzale i są kontynuowane po każdych dwóch strzałach aż do wyłonienia zdobywców złotego i srebrnego medalu. W Finale oddaje się łącznie dwadzieścia cztery (24) strzały.
b) **OCENA**	Ocena w finale jest prowadzona w systemie dziesiętnym (z dokładnością do dziesiątej części punktu). Łączne wyniki wszystkich strzałów w finale decydują o ostatecznej klasyfikacji, a równe wyniki rozstrzygane są na podstawie wyników baraży. Kary za naruszenia popełnione przed oddaniem pierwszego strzału ocenianego zostaną odjęte od wyniku pierwszego strzału. Kary za inne przewinienia będą odliczane od wyniku strzału, przy którym naruszenie miało miejsce.
c) **CZAS NA PRZYGOTOWANIE SPRZĘTU** **20:00 min przed**	Finaliści lub ich trenerzy muszą mieć możliwość umieszczenia broni i sprzętu na swoich stanowiskach strzeleckich nie później niż 20 minut przed czasem rozpoczęcia.
d) **CZAS PRZYGOTOWAWCZY I STRZAŁY PRÓBNE** **Około 10:00 min przed**	CRO wezwie finalistów na stanowiska około dziesięciu (10) minut przed czasem rozpoczęcia, wydając komendę **„ZAWODNICY NA STANOWISKA" ("ATHLETES TO THE LINE")**. Zawodnicy będą wchodzić pojedynczo i będą przedstawiani podczas podchodzenia do przydzielonych stanowisk strzeleckich. Muszą stanąć zwróceni w stronę publiczności. Następnie prezenter przedstawi CRO oraz Członka Jury nadzorującego finał. Po zakończeniu wszystkich prezentacji CRO ogłosi: **„PRZYJĄĆ POSTAWĘ" ("TAKE YOUR POSITIONS")**. Po upływie 30 sekund w przypadku konkurencji Karabinu i 10 sekund w przypadku Pistoletu CRO rozpocznie łączny Czas przygotowawczy i strzały próbne, wydając komendę **„PIĘĆ MINUT CZAS PRZYGOTOWAWCZY I STRZAŁY PRÓBNE... START" ("FIVE MINUTES PREPARATION AND SIGHTING TIME...START")**. W tym czasie finaliści mogą oddać nieograniczoną liczbę strzałów próbnych. Na 30 sekund przed zakończeniem czasu przygotowania i próbnego strzelania CRO ogłosi: **„30 SEKUND" ("30 SECONDS")**. Po upływie pięciu (5) minut CRO wyda komendę **„STOP... ROZŁADUJ" ("STOP...UNLOAD")**. Podczas strzałów próbnych nie ogłasza się wyników. Tarcze i tablica wyników muszą zostać wyzerowane do strzałów ocenianych. Po 60 sekundach CRO rozpocznie komendą do pierwszej serii strzałów ocenianej.

e) **PIERWSZY ETAP FINAŁU** **2 x 5 strzałów** Czas: 250 sek. na każdą serię Strzały finałowe rozpoczynają się w chwili 0:00 min	CRO wyda komendę **„DO PIERWSZEJ SERII OCENIANEJ... ŁADUJ” (“FOR THE FIRST COMPETITION SERIES...LOAD”)**. Po 5 sekundach CRO wyda komendę **„START”**. Finaliści mają 250 sekund na oddanie pięciu (5) strzałów. Po upływie 250 sekund lub po oddaniu przez wszystkich finalistów pięciu (5) strzałów CRO wyda komendę **„STOP”**. Bezpośrednio po komendzie **„STOP”** prezenter przez 15–20 sekund komentować będzie aktualną klasyfikację zespołów oraz wyróżniające się wyniki. Wyniki poszczególnych strzałów nie są ogłaszane. Natychmiast po zakończeniu komentarza prezentera CRO wyda komendę **„DO KOLEJNEJ SERII OCENIANEJ... ŁADUJ” (“FOR THE NEXT COMPETITION SERIES...LOAD”)**. Po 5 sekundach CRO wyda komendę **„START”**. Po upływie 250 sekund lub po oddaniu przez wszystkich finalistów pięciu (5) strzałów CRO wyda komendę **„STOP”**. Prezenter ponownie skomentuje zawodników i ich wyniki oraz wyjaśni, że rozpocznie się strzelanie pojedynczych strzałów, a po każdych dwóch strzałach zawodnik z najniższym wynikiem będzie eliminowany.
f) **DRUGI ETAP FINAŁU STRZAŁY POJEDYNCZE** 14 x 1 strzał Czas: 50 sek. na strzał	Natychmiast po zakończeniu komentarza prezentera CRO wyda komendę **„DO KOLEJNEGO STRZAŁU OCENIANEGO... ŁADUJ” (“FOR THE NEXT COMPETITION SHOT...LOAD”)**. Po 5 sekundach CRO wyda komendę **„START”**. Finaliści mają 50 sekund na oddanie każdego strzału. Po upływie 50 sekund lub po oddaniu pojedynczego strzału przez wszystkich finalistów CRO wyda komendę **„STOP”**, a prezenter skomentuje wyniki oddane przez zawodników. Natychmiast po zakończeniu komentarza prezentera CRO wyda komendę **„DO KOLEJNEGO STRZAŁU OCENIANEGO... ŁADUJ” (“FOR THE NEXT COMPETITION SHOT...LOAD”)**. Po 5 sekundach CRO wyda komendę **„START”**. Procedura będzie kontynuowana, aż zostanie oddanych łącznie 24 strzały (dwie serie po 5 strzałów oraz 14 strzałów pojedynczych). Po zakończeniu 24. strzału CRO wyda komendę **„STOP... ROZŁADUJ” (“STOP...UNLOAD”)**. Sędzia stanowiskowy musi sprawdzić, czy zamki broni są otwarte, a wskaźniki bezpieczeństwa włożone.
g) **ELIMINACJE**	Po oddaniu dwunastu (12) strzałów przez wszystkich finalistów, zawodnik z najniższym wynikiem zostaje wyeliminowany (8. miejsce). Kolejni zawodnicy o najniższych wynikach będą eliminowani według następującego porządku: Po 14 strzałach – 7. miejsce Po 16 strzałach – 6. miejsce Po 18 strzałach – 5. miejsce Po 20 strzałach – 4. miejsce Po 22 strzałach – 3. miejsce (wyłoniony zostaje zdobywca brązowego medalu) Po 24 strzałach – 2. i 1. miejsce (wyłonieni zostają zdobywcy srebrnego i złotego medalu)
h) **BARAŻE**	W przypadku równych wyników o najniższe miejsce, zawodnicy mający taki sam wynik oddadzą dodatkowy strzał(y) rozstrzygające, aż do rozstrzygnięcia. W przypadku barażu CRO niezwłocznie ogłosi nazwiska zawodników biorących w nim udział i wyda komendę do oddania strzału(ów) barażowego(ych) zgodnie z normalną procedurą strzelania.

k) **ZAKOŃCZENIE RYWALIZACJI**	Po oddaniu 24. strzałów przez dwóch (2) pozostałych finalistów, jeżeli nie występują równe wyniki ani protesty, CRO wyda komendę **„STOP... ROZŁADUJ" ("STOP...UNLOAD")** i ogłosi **„WYNIKI SĄ OSTATECZNE" ("RESULTS ARE FINAL")**. Jury musi zebrać trzech medalistów na Polu gry (FOP), a prezenter niezwłocznie ogłosi zdobywców brązowego, srebrnego i złotego medalu zgodnie z przepisem 6.17.1.14.q.

6.17.3 FINAŁY – KARABIN DOWOLNY 50 M (3-POSTAWY)

a) **FORMAT FINAŁU**	Finał składa się z 10 strzałów ocenianych w każdej postawie – klęczącej i leżącej, oddawanych w tej kolejności, w łącznym czasie dwudziestu dwóch (22) minut. Po zakończeniu strzelania w postawie leżącej zawodnicy muszą zmienić na stojącą i mogą oddawać nieograniczoną liczbę strzałów próbnych w pozostałym czasie. Zawodnicy sami odpowiadają za zmianę tarcz z ocenianych na próbne przy zmianie postawy. Zmiana odzieży nie jest dozwolona, jednak zamki i inne zapięcia mogą być w razie potrzeby dostosowane. Następnie zawodnicy oddadzą dwie (2) serie po pięć (5) strzałów każda w postawie stojącej na komendę, w czasie 250 sekund na serię. Dwóch (2) zawodników z najniższym wynikiem zostaje wyeliminowanych po 10 strzałach (2 × 5). Finał kontynuuje się w postawie stojącej strzałami pojedynczymi na komendę, każdy oddawany w czasie 50 sekund. Po każdym strzale zawodnik z najniższym wynikiem zostaje wyeliminowany, aż pozostaną dwaj (2) zawodnicy, którzy oddadzą ostatni strzał decydujący o zdobywcy złotego medalu. W finale oddaje się łącznie 35 strzałów.
WYPOSAŻENIE STRZELNICY	Zawodnikom zostanie zapewnione pudełko, w którym mogą umieścić cały sprzęt potrzebny do zmiany postaw strzeleckich, w tym dodatkową amunicję. Pudełka te muszą być ustawione z tyłu każdego stanowiska strzeleckiego. Przed powrotem na linię ognia po zmianie sprzętu zawodnicy muszą umieścić w pudełku cały nieużywany sprzęt, aby stanowisko było wolne. Jeśli zawodnik przypadkowo pozostawi sprzęt na stanowisku i przejdzie do kolejnej postawy, Sędzia stanowiskowy może dyskretnie pomóc, umieszczając sprzęt w pudełku przed rozpoczęciem strzelania ocenianego. Dla każdego zawodnika zapewnione będą maty strzeleckie, z których można korzystać według potrzeb. Maty te muszą być ustawione z tyłu stanowiska, gdy zawodnik przyjmuje pozycję stojącą (Standing). Sędzia stanowiskowy może pomóc w uporządkowaniu lub zebrania nieużywanych mat.
b) **OCENA**	Ocena w finale jest prowadzona w systemie dziesiętnym (z dokładnością do dziesiątej części punktu). Łączne wyniki wszystkich strzałów w finale decydują o ostatecznej klasyfikacji, a równe wyniki rozstrzygane są na podstawie wyników baraży (shoot-off). Kary za naruszenia popełnione przed oddaniem pierwszego strzału ocenianego zostaną odjęte od wyniku pierwszego strzału. Kary za inne przewinienia będą odliczane od wyniku strzału, przy którym naruszenie miało miejsce.

c) **CZAS NA PRZYGOTOWANIE SPRZĘTU** **20:00 min przed**	Zawodnikom lub ich trenerom musi być umożliwione ustawienie karabinów i sprzętu na stanowiskach strzeleckich nie później niż 20 minut przed czasem rozpoczęcia. Wszystkie akcesoria do karabinu i sprzęt niezbędny do zmiany pozycji muszą być przechowywane w jednym pojemniku, który pozostaje z tyłu stanowiska zawodnika podczas finału.
d) **CZAS PRZYGOTOWAWCZY I STRZAŁY PRÓBNE** **POSTAWA KLĘCZĄCA** **Około 10:00 min przed**	CRO wezwie finalistów na stanowiska około dziesięciu (10) minut przed czasem rozpoczęcia, wydając komendę **„ZAWODNICY NA STANOWISKA" ("ATHLETES TO THE LINE")**. Zawodnicy będą wchodzić pojedynczo i będą przedstawiani podczas podchodzenia do przydzielonych stanowisk strzeleckich. Muszą stanąć zwróceni w stronę publiczności. Następnie prezenter przedstawi CRO oraz Członka Jury nadzorującego finał. Po zakończeniu wszystkich prezentacji CRO ogłosi: **„PRZYJĄĆ POSTAWĘ" ("TAKE YOUR POSITIONS")**. Finaliści muszą przyjąć pozycję klęczną i mogą wykonywać ćwiczenia celowania, jednak nie wolno im zdejmować wskaźników bezpieczeństwa ani oddawać strzałów „na sucho" (dry fire). Po upływie 30 sekund CRO rozpocznie Czas przygotowawczy i strzały próbne, wydając komendę **„PIĘĆ (5) MINUT CZAS PRZYGOTOWAWCZY I STRZAŁY PRÓBNE... START" ("FIVE (5) MINUTES PREPARATION AND SIGHTING TIME...START")**. Po wydaniu tej komendy finaliści mogą wyjąć wskaźniki bezpieczeństwa, wykonywać strzały „na sucho" oraz oddawać nieograniczoną liczbę strzałów próbnych. Podczas strzałów próbnych nie ogłasza się wyników. Na 30 sekund przed zakończeniem czasu przygotowania i próbnego strzelania CRO ogłosi: **„30 SEKUND" ("30 SECONDS")**. Po upływie pięciu (5) minut CRO wyda komendę **„STOP... ROZŁADUJ" ("STOP...UNLOAD")**. Podczas strzałów próbnych nie ogłasza się wyników. Po upływie pięciu (5) minut CRO wyda komendę **„STOP"**. Zawodnicy muszą pozostać w pozycji klęczącej, podczas gdy technik EST przygotowuje tarcze do strzałów ocenianych. Sędzia stanowiskowy musi sprawdzić, czy wszystkie tarcze zostały prawidłowo przygotowane i potwierdzić to CRO.
e) **STRZAŁY OCENIANE** **POSTAWA KLĘCZĄCA I LEŻĄCA**	CRO wyda komendę: **„FINALIŚCI MAJĄ DWADZIEŚCIA DWIE MINUTY NA ODDANIE DZIESIĘCIU STRZAŁÓW W KAŻDEJ Z POSTAW KLĘCZĄCEJ I LEŻĄCEJ ORAZ NA PRZYGOTOWANIE SIĘ DO POSTAWY STOJĄCEJ" ("FINALISTS HAVE TWENTY-TWO MINUTES TO FIRE TEN SHOTS IN EACH OF THE KNEELING AND PRONE POSITIONS AND PREPARE FOR THE STANDING POSITION")**. Po upływie pięciu (5) sekund CRO wyda komendę **„STRZAŁY OCENIANE START" ("MATCH FIRING START")**. Finaliści muszą oddać dziesięć (10) strzałów ocenianych w postawie klęczącej, włożyć wskaźniki bezpieczeństwa, zmienić postawę na leżącą i oddać nieograniczoną liczbę strzałów próbnych, a następnie dziesięć (10) strzałów ocenianych. Po zakończeniu tych strzałów zawodnicy muszą ponownie włożyć wskaźniki bezpieczeństwa i przyjąć postawę stojącą. Mogą wtedy oddawać nieograniczoną liczbę strzałów próbnych w pozostałym czasie, aż CRO wyda komendę **„STOP"** na zakończenie 22 minutowego czasu strzelania.

	Zawodnicy muszą być gotowi do rozpoczęcia strzałów ocenianych w postawie stojącej w momencie wydania odpowiednich komend przez CRO. Podczas zmiany pozycji wskaźniki bezpieczeństwa muszą być zawsze włożone, a lufy skierowane w dół. Finaliści są odpowiedzialni za zmianę tarcz z ocenianych na próbne i z powrotem na oceniane w odpowiednich momentach. Zawodnikom nie wolno zmieniać odzieży na Polu gry (FOP) ani zdejmować kurtek lub spodni strzeleckich podczas zmiany postawy, jednak w razie potrzeby mogą rozpiąć zamki lub guziki. Zawodnicy muszą samodzielnie dokonywać regulacji karabinów oraz przemieszczać własny sprzęt podczas strzelania i zmian postaw. Obejmuje to również podnoszenie z podłogi Pola gry (FOP) sprzętu, który przypadkowo spadł, na przykład podniesienie wskaźnika bezpieczeństwa. Jeżeli zawodnik wymaga jakiejkolwiek pomocy przy wykonaniu tych czynności podczas przebywania na Polu gry (FOP), może zostać nałożona kara dwóch punktów (zielona kartka).
f) **KOMENDY CRO**	Po siedemnastu (17) minutach CRO ogłosi: **„PIĘĆ MINUT" ("FIVE MINUTES")**. Po dwudziestu jeden (21) minutach i trzydziestu (30) sekundach CRO ogłosi: **„30 SEKUND" („30 SECONDS")**. Po upływie dwudziestu dwóch (22) minut CRO wyda komendę **„STOP"**.
g) **STRZAŁY OCENIANE** **POSTAWA STOJĄCA** **2 serie x 5 strzałów**	Po upływie 30 sekund CRO wyda komendę **„DO KOLEJNEJ SERII OCENIANEJ... ŁADUJ" ("FOR THE NEXT COMPETITION SERIES... LOAD"**). Po 5 sekundach CRO wyda komendę **„START"**. Finaliści mają 250 sekund na oddanie pięciu (5) strzałów. Po upływie 250 sekund CRO wyda komendę **„STOP"**. Prezenter krótko skomentuje aktualną klasyfikację oraz inne istotne informacje, w tym fakt, że po zakończeniu kolejnej serii dwóch zawodników z najniższym wynikiem zostanie wyeliminowanych. Ta sama procedura komend i sekwencja prezentacji wyników będzie kontynuowana, aż zawodnicy ukończą dwie (2) serie po pięć (5) strzałów.
h) **ELIMINACJE**	Dwóch (2) finalistów z najniższym wynikiem zostaje wyeliminowanych po drugiej serii w postawie stojącej (łącznie 30 strzałów, 8. i 7. miejsce). Prezenter ogłosi zawodników, którzy zostali wyeliminowani, i skomentuje dotychczasową klasyfikację. Bezpośrednio po zakończeniu komentarza prezentera CRO wyda komendę **„DO KOLEJNEGO STRZAŁU OCENIANEGO... ŁADUJ" ("FOR THE NEXT COMPETITION SHOT...LOAD")**, a po pięciu (5) sekundach **„START"**.
Pojedyncze strzały	Pozostałych sześciu finalistów odda pojedynczy strzał w maksymalnym czasie 50 sekund. Prezentacja upływu czasu na oddanie strzału musi być ciągle dostępna dla wszystkich zawodników. Po upływie 50 sekund lub po oddaniu pojedynczego strzału przez wszystkich finalistów CRO wyda komendę **„STOP"**. Procedura ta wraz z odpowiednimi komendami będzie kontynuowana, aż wszyscy finaliści oddadzą pojedynczy strzał, po czym zawodnik z najniższym wynikiem zostanie wyeliminowany. Prezenter ogłosi zawodnika zajmującego 6. miejsce i przedstawi dalsze istotne komentarze dotyczące przebiegu finału.

	Pozostałych pięciu (5) finalistów będzie kontynuować oddawanie pojedynczych strzałów na komendę, a zawodnik z najniższym wynikiem będzie eliminowany po każdym strzale w następującej kolejności: Po 32 strzałach – 5. miejsce Po 33 strzałach – 4. miejsce Po 34 strzałach – 3. miejsce (wyłoniony zdobywca brązowego medalu) Po 35 strzałach – 2. i 1. miejsce (wyłonieni zdobywcy srebrnego i złotego medalu)
i) **BARAŻE**	W przypadku równych wyników o najniższe miejsce, zawodnicy mający taki sam wynik oddadzą dodatkowy strzał(y) rozstrzygające, aż do rozstrzygnięcia. W przypadku barażu CRO niezwłocznie ogłosi nazwiska zawodników biorących udział w barażu i wyda komendę do oddania strzału(ów) barażowego(ych) zgodnie z normalną procedurą strzelania. Jeżeli dwóch zawodników będzie miało ten sam wynik po drugiej 5-strzałowej serii w postawie stojącej, obaj zostaną wyeliminowani, a remis zostanie rozstrzygnięty metodą „odliczania wstecz" (countback) w następującej kolejności: 1) Najwyższa suma punktów w drugiej 5 strzałowej serii w postawie stojącej; 2) Najwyższa suma punktów w pierwszej 5 strzałowej serii w postawie stojącej; 3) Najwyższa wartość ostatniego strzału w serii w postawie leżącej; itd. Jeżeli po drugiej 5 strzałowej serii więcej niż dwóch zawodników będzie miało taki sam wynik, zostaną przeprowadzone baraże, aby wyłonić dwóch zawodników do eliminacji.
j) **ZAKOŃCZENIE RYWALIZACJI**	Po oddaniu ostatniego strzałów przez dwóch (2) pozostałych finalistów, jeżeli nie występują równe wyniki ani protesty, CRO wyda komendę **„STOP... ROZŁADUJ" ("STOP...UNLOAD")** i ogłosi **„WYNIKI SĄ OSTATECZNE" ("RESULTS ARE FINAL")**. Członek Jury nadzorujący finał musi zebrać trzech medalistów na Polu gry (FOP), a prezenter niezwłocznie ogłosi zdobywców brązowego, srebrnego i złotego medalu zgodnie z przepisem 6.17.1.14.q.
k) **INSTRUKTAŻ TRENERSKI (COACHING)**	Trenerzy mogą pomagać finalistom w przyniesieniu sprzętu na linię ognia przed finałem oraz w jego usunięciu po finale. Podczas finału trenerzy mogą pomagać zawodnikom przy zdejmowaniu pasów do postawy leżącej, regulacji szelek kurtek oraz innych drobnych korekt odzieży, jednak żadna inna pomoc nie jest dozwolona. Mogą w tym czasie rozmawiać ze swoimi zawodnikami, jednak wszelkie formy wsparcia lub instruktażu trenerskiego (Coaching) muszą odbywać się wyłącznie w strefie technicznej trenera, znajdującej się z tyłu Pola gry (FOP). Poza tymi sytuacjami dozwolony jest niewerbalny instruktaż trenerski (Coaching).

6.17.4 FINAŁY – PISTOLET SZYBKOSTRZELNY 25 M

a) **FORMAT FINAŁU**	Finał konkurencji Pistoletu szybkostrzelnego 25 m składa się z ośmiu (8) serii po pięć (5) strzałów w czasie 4 sekund, z oceną typu trafiony/chybiony (hit or miss). Eliminacja zawodników z najniższym wynikiem rozpoczyna się po trzeciej serii i trwa do ósmej serii, kiedy wyłaniani są zdobywcy złotego i srebrnego medalu.
b) **TARCZE I STANOWISKA STRZELECKIE**	Do przeprowadzenia finału należy wykorzystać dwie (2) grup pięciu (5) tarcz systemu ETS na 25 m. Stanowiska strzeleckie będą oznaczone jako A-B / C-D. Czterech finalistów zostaje przydzielonych do każdej grupy. Każda grupa posiada stanowisko strzeleckie (firing point) o wymiarach 1,50 m × 1,50 m. Numery startowe w finale, od 1 do 8, zostaną przydzielone w momencie zgłoszenia się zawodników. Numery startowe będą ustalone na podstawie wyników kwalifikacji, przy czym zawodnik z najwyżej sklasyfikowany w kwalifikacjach otrzyma Numer startowy 1. Zawodnicy 1, 3, 5 i 7 zostaną przydzieleni do stanowisk po lewej stronie (A i C) w grupie, natomiast zawodnicy 2, 4, 6 i 8 do stanowisk po prawej stronie (B i D) w grupie, zgodnie z ilustracją poniżej: 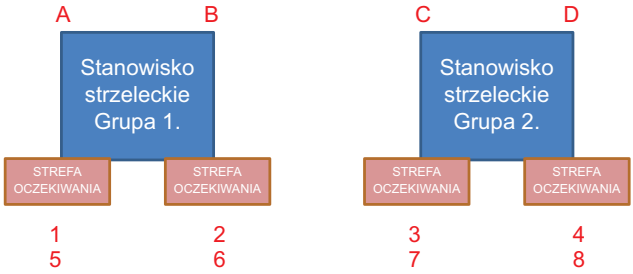 Dwóch zawodników zajmuje jednocześnie stanowisko strzeleckie na komendę. Gdy przypada ich kolej do strzelania, muszą zająć pozycje po lewej i prawej stronie stanowiska strzeleckiego, tak aby co najmniej jedna (1) stopa dotykała linii wyznaczającej lewą lub prawą stronę stanowiska strzeleckiego.
c) **STREFY ŁADOWANIA**	Zapewniona zostanie strefa ładowania – po jednej dla każdej grupy tarcz. Zostaną one umieszczone za stanowiskami strzeleckimi. Będą one zlokalizowane za stanowiskami strzeleckimi. Do każdej strefy przydziela się czterech finalistów – zgodnie z przydziałem do stanowisk strzeleckich. 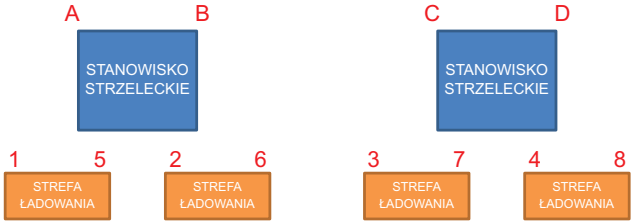

d) **OCENA** **ODJĘCIA**	W finale ocena jest typu trafiony/chybiony. Każde trafienie liczy się jako jeden (1) punkt, każde chybienie jako zero (0) punktów. Za trafienie uznany jest każdy strzał, którego wartość na tarczy Pistoletu szybkostrzelnego 25 m uzyska wartość 9,7 lub wyższą. Łączna liczba trafień w finale decyduje o końcowej klasyfikacji. Równe wyniki przy eliminacji zawodników z 8. do 5. miejsca rozstrzygane są na podstawie Numeru startowego przyznanego w finale. Kary za naruszenia popełnione przed oddaniem pierwszego strzału ocenianego zostaną odjęte od wyniku pierwszego trafienia. Kary za inne przewinienia będą odliczane od wyniku strzału, przy którym naruszenie miało miejsce.
e) **POMIAR PRĘDKOŚCI**	Nie później niż 20 minut po zakończeniu kwalifikacji, przed czasem zgłoszeń do Finału, wszyscy zawodnicy zakwalifikowani do Finału muszą stawić się przy stanowisku pomiaru prędkości wraz z amunicją (patrz przepis 8.4.4.3).
f) **CZAS ZGŁOSZENIA** **30:00 i 20:00 min. przed**	Zawodnicy muszą zgłosić się 30 minut przed czasem rozpoczęcia z pełnym wyposażeniem, strojem sportowym oraz strojem reprezentacji narodowej odpowiednim do noszenia podczas ceremonii wręczenia medali. Jury powinno przeprowadzić kontrolę sprzętu jak najszybciej po zgłoszeniu się zawodnika. Zawodnicy lub ich trenerzy muszą mieć możliwość umieszczenia broni i sprzętu na swoich stanowiskach strzeleckich nie później niż 20 minut przed czasem rozpoczęcia. Amunicja wraz z magazynkami muszą być umieszczone w strefie ładowania, z wyjątkiem jednego (1) magazynka i pięciu (5) sztuk amunicji, które mogą znajdować się na stanowisku strzeleckim i być użyte wyłącznie do serii próbnej. Po zakończeniu tej serii magazynek oraz pozostała amunicja muszą zostać przeniesione do strefy ładowania. Pistolety muszą zostać umieszczone na stanowiskach strzeleckich. Mogą również, według własnego uznania, umieścić na stanowisku inne elementy wyposażenia. Wyposażenie zawodnika może obejmować zapasowy pistolet, który może być użyty w przypadku awarii głównego pistoletu (należy w nim umieścić wskaźnik bezpieczeństwa). Jeżeli zawodnik nie stawi się na stanowisku pomiaru prędkości amunicji przed finałem, nie zostanie dopuszczony do startu i zostanie sklasyfikowany na 8. miejscu z adnotacją DNS w wynikach finału.
g) **WEZWANIE ZAWODNIKÓW** **około 11:00 min przed**	Zawodnicy zostaną wywołani na stanowiska na około 11 minut przed rozpoczęciem finału, pojedynczo, i będą przedstawiani w miarę wchodzenia na Pole gry (FOP). Powinni pozostać zwróceni w stronę publiczności aż do komendy **„PRZYJĄĆ POSTAWĘ” (“TAKE YOUR POSITIONS”)**. Zawodnicy 1, 2, 3 i 4 zajmą stanowiska strzeleckie, natomiast zawodnicy 5, 6, 7 i 8 przyjmą swoje miejsca w strefach ładowania, zgodnie z poniższą ilustracją. 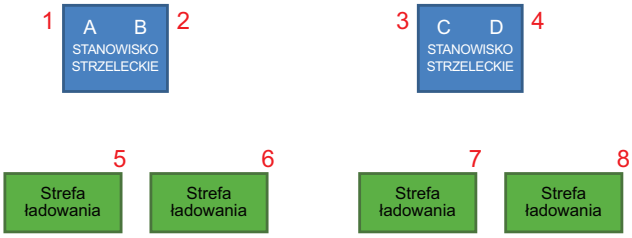

h) **CZAS PRZYGOTOWAWCZY I STRZAŁY PRÓBNE ORAZ ŁADOWANIE**	Po upływie 10 sekund CRO wyda komendę **„POCZĄTEK CZASU PRZYGOTOWAWCZEGO” (“PREPARATION BEGINS NOW”)**, po jednej (1) minucie – **„KONIEC CZASU PRZYGOTOWAWCZEGO” (“END OF PREPARATION”)**. **„DO SERII PRÓBNEJ... ŁADUJ” (“FOR THE SIGHTING SERIES... LOAD”)**, następnie po 30 sekundach wywołuje nazwisko **ZAWODNIKA 1.** oraz **ZAWODNIKA 3.** po czym podaję komendę **„GOTÓW” (“READY”)**. Po 20 sekundach CRO wyda komendę **„UWAGA” (“ATTENTION”)**, zapalą się czerwone światła, a zawodnicy muszą przyjąć postawę gotów (Ready Position). Po zakończeniu serii ta sama procedura zostanie powtórzona dla zawodników 2 i 4. Po oddaniu strzałów przez wszystkich czterech zawodników wrócą oni do strefy ładowania i będą mogli załadować amunicję do dwóch magazynków. Nie będzie kolejnej komendy **„ŁADUJ” (“LOAD”)**, a magazynki będą ładowane w miarę potrzeby podczas finału. Następnie CRO wyda komendę **„PRZYJĄĆ POSTAWĘ” (“TAKE YOUR POSITIONS”)** dla zawodników 5, 6, 7 i 8. Zawodnicy podejdą do stanowisk strzeleckich, a powyższa procedura zostanie powtórzona. Po 20 sekundach CRO wyda komendę **„POCZĄTEK CZASU PRZYGOTOWAWCZEGO” (“PREPARATION BEGINS NOW”)**. W tym czasie zawodnik stojący po prawej stronie w grupie pięciu tarcz może wziąć pistolet do ręki w celu przygotowania, jednak nie może wykonywać ćwiczeń w celowaniu, unoszenia ręki ani strzałów „na sucho”. 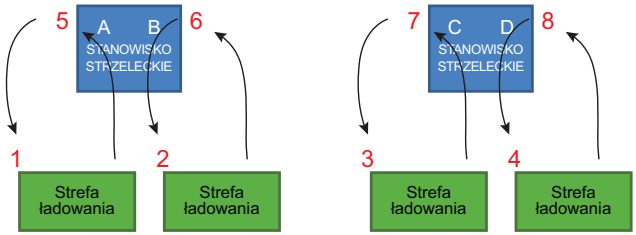

i) **SZCZEGÓŁOWA PROCEDURA WYDAWANIA KOMEND I PRZEBIEGU STRZELANIA** **Strzały finałowe rozpoczynają się w chwili 0:00 min.**	Każda seria finałowa składa się z pięciu (5) strzałów oddawanych w czasie czterech (4) sekund. W pierwszych trzech seriach finaliści będą strzelać parami, rozpoczynając od zawodników znajdujących się po lewej stronie stanowisk strzeleckich. Kolejność będzie następująca: 1 i 3; 2 i 4; 5 i 7 oraz 6 i 8. Od czwartej serii wszyscy pozostali w rywalizacji finaliści będą oddawać strzały pojedynczo, jeden po drugim. Kolejność oddawania strzałów we wszystkich seriach przebiega od lewej do prawej (1 do 8). Po oddaniu serii zawodnik musi natychmiast wrócić do strefy ładowania, a następna grupa zawodników musi przejść do strefy oczekiwania – nie będzie dalszego wywoływania na linię. Zamiast tego zawodnicy będą rotacyjnie zajmować stanowiska podczas całego finału, aż do momentu eliminacji lub zakończenia rywalizacji. Po załadowaniu magazynków zawodnicy muszą przejść do strefy oczekiwania, gdy tylko zawodnik znajdujący się na ich stanowisku strzeleckim wróci do strefy ładowania. CRO natychmiast wyda komendę **„GOTÓW” (“READY”)** dla następnego zawodnika. Zawodnicy przechodząc na swoje stanowisko strzeleckie, muszą ustawić się w następujący sposób: Zawodnik po lewej stronie każdego stanowiska strzeleckiego (A i C) – na stanowisku strzeleckim. Zawodnik po prawej stronie każdego stanowiska strzeleckiego (B i D) – jeden krok za stanowiskiem, w strefie oczekiwania. 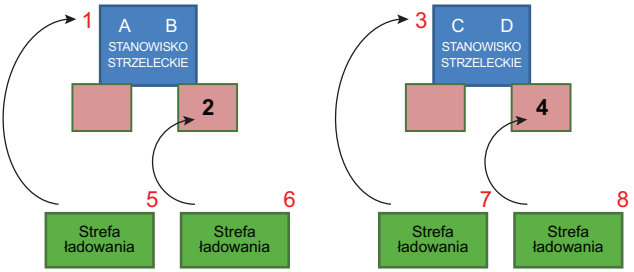 Po 20 sekundach CRO ogłosi nazwisko **ZAWODNIKA 1.** oraz **ZAWODNIKA 3.** po czym podaję komendę **„GOTÓW” (“READY”)**. Po kolejnych 20 sekundach CRO wyda komendę **„UWAGA” (“ATTENTION”)** i włączy czerwone światła. Obaj zawodnicy muszą przyjąć postawę gotów (Ready Position). Po siedmiu (7) sekund zapalą się zielone światła. Po czterech (4) sekundach strzelania ponownie zapalą się czerwone światła na 10-14 sekund (czas powrotu tarcz do pozycji wyjściowej). W tym czasie (10-14 sekund) CRO ogłosi wynik serii (np. **„NAZWISKO ZAWODNIKA 1 – CZTERY TRAFIENIA, NAZWISKO ZAWODNIKA 3 – TRZY TRAFIENIA”**). Po oddaniu strzałów przez zawodnika stojącego po lewej stronie, opuści on stanowisko strzeleckie i przejdzie do strefy ładowania, a zawodnik stojący po prawej stronie przejdzie do przodu ze strefy oczekiwania.

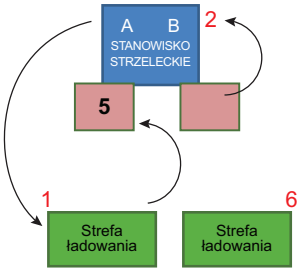

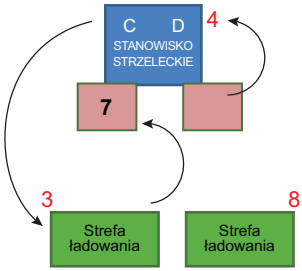

Po 20 sekundach, gdy technik sygnalizuje gotowość tarcz, CRO ogłosi nazwisko **ZAWODNIKA 2.** oraz **ZAWODNIKA 4.** po czym podaję komendę **„GOTÓW" ("READY")**. Po upływie 20 sekund CRO wyda komendę **„UWAGA" ("ATTENTION")** i seria będzie przebiegać zgodnie z powyższym opisem. Po każdej serii CRO ogłosi wynik. Pozostali zawodnicy będą strzelać kolejno, zgodnie z ilustracją, aż wszyscy pozostali w rywalizacji zawodnicy oddadzą swoją serię. Po zakończeniu jednej (1) serii nastąpi przerwa trwająca 15-20 sekund. W tym czasie prezenter skomentuje aktualną klasyfikację zawodników, najlepsze wyniki, zawodników wyeliminowanych, itp.

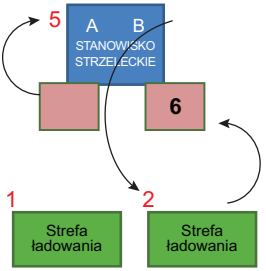

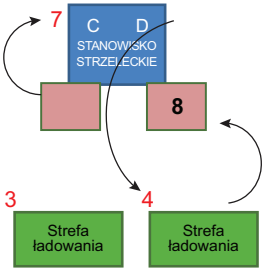

CRO będzie powtarzać tę procedurę, aż wszyscy finaliści oddadzą trzy (3) serie.

j) **ELIMINACJE**	Po oddaniu trzeciej serii przez wszystkich finalistów, dwóch zawodników z najniższym wynikiem zostaje wyeliminowanych (7. i 8. miejsce). Po każdej kolejnej serii eliminowany jest kolejny zawodnik: Po 4. serii – 6. miejsce (bez baraży, rozstrzygnięcie na podstawie Numeru startowego) Po 5. serii – 5. miejsce (bez baraży, rozstrzygnięcie na podstawie Numeru startowego) Po 6. serii – 4. miejsce (baraż w przypadku równych wyników o 4. miejsce) Po 7. serii – 3. miejsce (wyłoniony zdobywca brązowego medalu, baraż w przypadku równych wyników) Po 8. serii – 2. i 1. miejsce (wyłonieni zdobywcy srebrnego i złotego medalu, baraż w przypadku równych wyników) Począwszy od czwartej serii zawodnicy będą strzelać pojedynczo, kolejno, zgodnie z przydzielonymi pozycjami na początku finału oraz obowiązującą kolejnością strzelania. Kolejność oddawania strzałów we wszystkich seriach przebiega od lewej do prawej (1 do 8). Stanowiska strzeleckie nie będą zmieniane. Zawodnicy muszą oczekiwać na swoją kolej w strefie oczekiwania i zająć stanowisko natychmiast po przygotowaniu swojego stanowiska strzeleckiego.
k) **BARAŻE**	W przypadku równych wyników o niższe miejsca do eliminacji (od 8. do 5. miejsca) rozstrzygnięcie nastąpi na podstawie Numeru startowego przyznanego w finale. Równe wyniki o 4. miejsce oraz o miejsca medalowe będą rozstrzygane przez baraż. Zawodnicy oddadzą serię barażową pojedynczo, jeden po drugim, zaczynając od zawodnika z najniższym Numerem startowym w finale.
l) **ZAKOŃCZENIE RYWALIZACJI**	Po strzeleniu ósmej (8) serii przez dwóch (2) pozostałych finalistów, jeżeli nie występują równe wyniki ani protesty, CRO wyda komendę **„STOP... ROZŁADUJ” (“STOP...UNLOAD”)** i ogłosi **„WYNIKI SĄ OSTATECZNE” (“RESULTS ARE FINAL”)**. Członek Jury nadzorujący finał musi zebrać trzech medalistów na Polu gry (FOP), a prezenter niezwłocznie ogłosi zdobywców brązowego, srebrnego i złotego medalu zgodnie z przepisem 6.17.1.14.q. Zanim którykolwiek z finalistów lub jego trener będzie mógł zabrać pistolet z linii ognia, Sędzia stanowiskowy musi sprawdzić, czy broń ma otwartą komorę, włożony wskaźnik bezpieczeństwa, wyjęty magazynek oraz opróżnione magazynki. Pistolety muszą być umieszczone w pudełkach przed zdjęciem z linii ognia.
m) **SPÓŹNIONE I NIEPRAWIDŁOWE STRZAŁY**	Jeżeli zawodnik odda spóźniony strzał lub nie odda wszystkich pięciu (5) strzałów w wyznaczonym czasie, od wyniku serii zostanie odjęte jedno (1) trafienie za każdy spóźniony lub nieoddany strzał. Strzały te będą oznaczone symbolem „OT”. Jeżeli zawodnik odda dwa strzały w tę samą tarczę, drugi strzał w tarczę będzie liczony jako chybienie, a do wyniku serii zostanie nałożona kara jednego (1) trafienia.
n) **POSTAWA GOTÓW (8.7.2, 8.7.3)**	Jeżeli Jury stwierdzi, że zawodnik podniósł rękę zbyt wcześnie lub nie opuścił jej wystarczająco nisko, zawodnik zostanie ukarany odjęciem dwóch (2) trafień w tej serii (zielona kartka). W finale nie będzie udzielane ostrzeżenie. W przypadku powtórzenia naruszenia zawodnik zostanie zdyskwalifikowany (czerwona kartka). W celu ustalenia naruszenie postawy GOTÓW (READY), co najmniej dwóch członków Jury musi dać sygnał (np. przez podniesienie ręki), że zawodnik podniósł rękę zbyt szybko, zanim zostanie nałożona kara lub dyskwalifikacja.

o) **NIESPRAWNOŚCI**	Zacięcia podczas serii próbnej nie mogą być zgłaszane ani powodować powtórzenia serii. Podczas serii ocenianej może zostać zgłoszone tylko jedno (1) zacięcie (UZNANE lub NIEUZNANE). Jeżeli zacięcie wystąpi podczas serii ocenianej, Sędzia stanowiskowy musi ustalić, czy zacięcie jest UZNANE czy też NIEUZNANE. Jeżeli jest UZNANE, zawodnik musi natychmiast powtórzyć serię, podczas gdy pozostali finaliści pozostają oczekują, a jako wynik zostanie mu zaliczony rezultat serii powtórzonej. Zawodnik ma 20 sekund na przygotowanie się do powtórzenia serii. W przypadku zacięcia NIEUZNANEGO, od wyniku tej serii odejmuje się karę dwóch (2) trafień. W przypadku każdego kolejnego zacięcia Sędzia stanowiskowy musi ustalić, czy zacięcie jest UZNANE czy NIEUZNANE, jednak powtórzenie serii nie jest dozwolone. Jeżeli zacięcie jest UZNANE, zalicza się trafienia wyświetlone na tablicy wyników. W przypadku NIEUZNANIA zacięcia, od wyniku tej serii odejmuje się karę dwóch (2) trafień.
p) **INSTRUKTAŻ TRENERSKI (COACHING)**	Trenerzy mogą pomagać finalistom, przynosząc sprzęt na linię ognia przed Finałem lub usuwając sprzęt po zakończeniu Finału. Trenerzy nie mogą pomagać zawodnikom podczas ładowania. Jeżeli trener pomaga zawodnikowi, ładuje magazynek lub dotyka amunicji albo innego sprzętu w strefie ładowania podczas Finałów, do wyniku zawodnika zostanie zastosowana kara polegająca na odjęciu 2 pierwszych TRAFIEŃ. Niewerbalne wskazówki trenerskie są dozwolone, gdy zawodnik znajduje się na stanowisku strzeleckim. Wskazówki werbalne są dozwolone wyłącznie podczas ładowania, gdy zawodnik znajduje się w strefie ładowania, jednak nie mogą zakłócać innych zawodników ani trenerów.
q) **ĆWICZENIA STRZELECKIE**	Ćwiczenia w celowaniu, unoszenie ramienia lub strzelanie „na sucho” na stanowiskach strzeleckich mogą być wykonywane wyłącznie w Czasie przygotowawczym. Zawodnicy mogą wykonywać unoszenie ramienia oraz ćwiczenia z hantlami lub podobnymi ciężarkami albo bez nich, pozostając w strefie ładowania w oczekiwaniu na swoją kolej do strzelania.

6.17.5 FINAŁY – PISTOLET SPORTOWY 25 M

a) **FORMAT FINAŁU**	Finał konkurencji Pistolet sportowy 25 m składa się z dziesięciu (10) serii szybkich po 5 strzałów z punktacją trafienie/chybienie oraz z eliminacji finalistów z najniższym wynikiem, rozpoczynających się po czwartej serii i kontynuowanych aż do dziesiątej serii, kiedy rozstrzygane są medale złoty i srebrny.
b) **TARCZE**	Muszą być użyte dwie (2) grupy po pięć (5) tarcz elektronicznych 25 m (EST). Tarcze są oznaczone literami A-B-R1-C-D-E-F-R2-G-H. W Finale ośmiu (8) finalistów przydziela się do stanowisk A-B-C-D-E-F-G-H zgodnie z losowaniem.
c) **OCENA**	Finał rozpoczyna się od zera (0). Ocena jest typu trafiony/chybiony. Każde trafienie liczy się jako jeden (1) punkt. Za trafienie uznany jest każdy strzał, którego wartość na tarczy Pistoletu szybkostrzelnego 25 m uzyska wartość 10,2 lub wyższą. Podczas Finału wyniki są sumowane, a końcowa klasyfikacja każdego zawodnika ustalana jest na podstawie łącznej liczby trafień. W przypadku remisu dwóch lub więcej zawodników o decydujące miejsce, zawodnicy ci oddają barażową serie, aż do rozstrzygnięcia remisu.

ODJĘCIA	Kary za naruszenia popełnione przed oddaniem pierwszego strzału ocenianego zostaną odjęte od wyniku pierwszej serii ocenianej. Kary za inne przewinienia będą odliczane od wyniku serii, przy którym naruszenie miało miejsce.
d) **CZAS ZGŁOSZENIA** **30:00 i 20:00 min. przed**	Zawodnicy muszą zgłosić się 30 minut przed czasem rozpoczęcia z pełnym wyposażeniem, strojem sportowym oraz strojem reprezentacji narodowej odpowiednim do noszenia podczas ceremonii wręczenia medali. Jury powinno przeprowadzić kontrolę sprzętu jak najszybciej po zgłoszeniu się zawodnika. Zawodnicy lub ich trenerzy muszą mieć możliwość umieszczenia broni i sprzętu na swoich stanowiskach strzeleckich nie później niż 20 minut przed czasem rozpoczęcia. Wyposażenie zawodnika może obejmować zapasowy pistolet, który może być użyty w przypadku awarii głównego pistoletu (należy w nim umieścić wskaźnik bezpieczeństwa).
e) **WEZWANIE ZAWODNIKÓW,** **CZAS PRZYGOTOWAWCZY I STRZAŁY PRÓBNE** **Około 10:00 min przed**	CRO wyda komendę **„ZAWODNICY NA STANOWISKA" ("ATHLETES TO THE LINE")** na około dziesięć (10) minut przed czasem rozpoczęcia. Zawodnicy będą wchodzić pojedynczo i będą przedstawiani podczas podchodzenia do przydzielonych stanowisk strzeleckich. Następnie prezenter przedstawi CRO oraz Członka Jury nadzorującego finał. Po zakończeniu wszystkich prezentacji CRO ogłosi **„PRZYJĄĆ POSTAWĘ" ("TAKE YOUR POSITIONS")**. Po upływie dziesięciu (10) sekund CRO rozpocznie dwie (2) minuty Czasu przygotowawczego komendą **„POCZĄTEK CZASU PRZYGOTOWAWCZEGO" ("PREPARATION BEGINS NOW")**, po jednej (1) minucie – **„KONIEC CZASU PRZYGOTOWAWCZEGO" ("END OF PREPARATION")**. Seria próbna składa się z pięciu (5) strzałów oddanych w standardowej serii części szybkostrzelnej (przepis 8.7.6.4). Bezpośrednio po zakończeniu czasu przygotowawczego CRO wyda komendę **„ŁADUJ" ("LOAD")**. Finaliści mają jedną (1) minutę na załadowanie dwóch (2) magazynków (przepis 8.7.6.2.d nie ma zastosowania w Finale). Wydawana jest tylko jedna (1) komenda **„ŁADUJ" ("LOAD")** przed rozpoczęciem serii próbnej. Podczas całego Finału zawodnicy mogą w razie potrzeby kontynuować ładowanie magazynków. Jedną (1) minutę po komendzie **„ŁADUJ" ("LOAD")** CRO wyda komendę **„SERIA PRÓBNA... GOTÓW" ("SIGHTING SERIES…READY")**. Po tej komendzie zawodnicy mogą włożyć magazynki i przygotować się do strzelania. 20 sekund po komendzie „**GOTÓW" ("READY")** CRO wyda komendę **„UWAGA" ("ATTENTION")** i włączy czerwone światła. Zawodnicy muszą przyjąć pozycję gotów (przepis 8.7.2). Po siedmiu (7) sekundach włączone zostaną zielone światła dla pierwszej trzysekundowej (3) serii szybkostrzelnej. Po zakończeniu serii CRO wyda komendę **„STOP"**. Po serii próbnej nie ogłasza się wyników. Po wydaniu komendy **„STOP"** tarcze i tablica wyników muszą zostać wyczyszczone i ustawione w tryb oceniany.

f) **SZCZEGÓŁOWA PROCEDURA WYDAWANIA KOMEND I PRZEBIEGU STRZELANIA** **Strzały finałowe rozpoczynają się w chwili 0:00 min.**	30 sekund później rozpocznie się pierwsza seria oceniana, a CRO wyda komendę **„PIERWSZA SERIA… GOTÓW" ("FIRST SERIES… READY")**. Po tej komendzie zawodnicy mogą włożyć magazynki do pistoletów i przygotować się do strzelania. 20 sekund po komendzie **„GOTÓW" ("READY")** CRO wyda komendę **„UWAGA" ("ATTENTION")** i włączy czerwone światła. Zawodnicy muszą przyjąć pozycję gotów z pistoletem (przepis 8.7.2). Po siedmiu (7) sekundach włączone zostaną zielone światła dla pierwszej trzysekundowej (3) serii. Po zakończeniu serii CRO wyda komendę **„STOP"**. Po komendzie **„STOP"** prezenter przedstawia informacje dotyczące klasyfikacji i wyników finalistów. 15 sekund po zakończeniu komentarzy prezentera CRO wyda komendę **„NASTĘPNA SERIA... GOTÓW" ("NEXT SERIES… READY.")**, a następnie po 20 sekundach wyda komendę **„UWAGA" ("ATTENTION")**. Procedura będzie kontynuowana, aż wszyscy finaliści oddadzą cztery (4) serie. Po czwartej serii, jeśli nie wystąpią równe wyniki o ósme miejsce, CRO wyda komendę **„STOP"**.
g) **ELIMINACJE**	Po oddaniu czwartej serii przez wszystkich finalistów zostaje wyeliminowany zawodnik z najniższym wynikiem (8. miejsce). Po każdej kolejnej serii zostanie wyeliminowany jeden (1) zawodnik: Po 5. serii – 7. miejsce Po 6. serii – 6. miejsce Po 7. serii – 5. miejsce Po 8. serii – 4. miejsce Po 9. serii – 3. miejsce (wyłoniony zostaje zdobywca brązowego medalu) Po 10. serii – 2. i 1. miejsce (wyłonieni zostają zdobywcy srebrnego i złotego medalu)
h) **BARAŻE**	Jeżeli dwóch (2) lub więcej zawodników ma ten sam wynik (łączną liczbę trafień) o miejsce, z którego następuje eliminacja, zawodnicy posiadające równe wyniki muszą oddać dodatkowe serie po 5 strzałów aż do rozstrzygnięcia. W przypadku barażu CRO niezwłocznie ogłosi nazwiska zawodników biorących w nim udział i wyda komendę do oddania serii barażowej zgodnie z normalną procedurą strzelania.
i) **ZAKOŃCZENIE RYWALIZACJI**	Po strzeleniu dziesiątej (10) serii przez dwóch (2) pozostałych finalistów, jeżeli nie występują równe wyniki, CRO wyda komendę **„STOP... ROZŁADUJ" ("STOP...UNLOAD")** i ogłosi **„WYNIKI SĄ OSTATECZNE" ("RESULTS ARE FINAL")**. Członek Jury nadzorujący finał musi zebrać trzech medalistów na Polu gry (FOP), a prezenter niezwłocznie ogłosi zdobywców brązowego, srebrnego i złotego medalu zgodnie z przepisem 6.17.1.14.q.
h) **POSTAWA GOTÓW (8.7.2)**	Jeżeli Jury stwierdzi, że zawodnik podniósł rękę zbyt wcześnie lub nie opuścił jej wystarczająco nisko, zawodnik zostanie ukarany odjęciem dwóch (2) trafień w tej serii (zielona kartka). W finale nie będzie udzielane ostrzeżenie. W przypadku powtórzenia naruszenia zawodnik zostanie zdyskwalifikowany (czerwona kartka). W celu ustalenia naruszenie postawy GOTÓW (READY), co najmniej dwóch członków Jury musi dać sygnał (np. przez podniesienie ręki), że zawodnik podniósł rękę zbyt szybko, zanim zostanie nałożona kara lub dyskwalifikacja.

k) **NIESPRAWNOŚCI (8.9.1)**	Zacięcia podczas serii próbnej nie mogą być zgłaszane ani powodować powtórzenia serii. Podczas serii ocenianej może zostać zgłoszone tylko jedno (1) zacięcie (UZNANE lub NIEUZNANE). Jeżeli zacięcie wystąpi podczas serii ocenianej, Sędzia stanowiskowy musi ustalić, czy zacięcie jest UZNANE czy też NIEUZNANE. Jeżeli jest UZNANE, zawodnik musi natychmiast dokończyć serię, podczas gdy pozostali finaliści pozostają oczekują. Zawodnik ma 15 sekund na przygotowanie się do dokończenia serii. W przypadku kolejnych zacięć powtórzenie serii nie jest dozwolone, a zaliczane są trafienia wyświetlone na tablicy wyników.

6.17.6 Ceremonia wręczenia medali

Ceremonia wręczenia medali dla zawodników zdobywających złoty, srebrny i brązowy medal musi być przeprowadzona jak najszybciej po każdym Finale, zgodnie z Przepisem 3.9.6. Standardy ISSF dotyczące organizacji ceremonii wręczenia nagród zostały określone w ***Wytycznych dotyczących akredytacji, pól finałowych i ceremonii wręczenia nagród***, dostępnym w siedzibie ISSF.

6.18 KONKURENCJE ZESPOŁÓW MIESZANYCH

6.18.1 Karabin i Pistolet pneumatyczny 10 m

6.18.1.1 Niniejszy przepis określa szczególne przepisy dla konkurencji Karabin i Pistolet pneumatyczny 10 m zespołów mieszanych (MIX).

6.18.1.2 Skład zespołu

Dwóch (2) zawodników z tego samego kraju (1 mężczyzna i 1 kobieta).

6.18.1.3 Identyfikacja narodowa / Dress code

a) Zawodnicy z każdego kraju muszą umieścić oznaczenie narodowe na swoim stroju strzeleckim w następujący sposób:

b) **Karabin:** Nazwa kraju oznaczona trzyliterowym skrótem IOC musi być umieszczona na kieszeni skierowanej w stronę publiczności. Jeżeli skrót krajowego komitetu olimpijskiego (NOC) znajduje się już na kurtce strzeleckiej, na kieszeni skierowanej w stronę publiczności należy umieścić lub przymocować flagę narodową.

c) **Pistolet:** Nazwa kraju oznaczona trzyliterowym skrótem IOC musi być umieszczona na rękawie koszulki T-shirt lub kurtki sportowej skierowanym w stronę publiczności.

6.18.1.4 Zgłoszenia zespołów mieszanych

a) Każdy kraj może zgłosić maksymalnie dwa (2) zespoły mieszane podczas jednych Mistrzostw, zgodnie z przepisami zgłoszeń ISSF. Skład zespołu może zostać zmieniony na innych zawodników zgłoszonych do Mistrzostw nie później niż do godziny 12:00, na dwa dni przed dniem rozegrania konkurencji zespołów mieszanych. W przypadku braku potwierdzenia składu w tym terminie zawodnicy zostaną wybrani losowo spośród uprawnionych i skład zespołu nie będzie mógł być później zmieniony;

b) Opłata startowa za każdy zespół wynosi 170,00 EUR (Ogólne Regulaminy ISSF, przepis 8.4.2).

6.18.1.5 Format konkurencji

Konkurencje zespołów mieszanych 10 m będą przeprowadzane w dwóch etapach:

a) KWALIFIKACJE

b) FINAŁ

6.18.1.6 Wyniki zespołów mieszanych

Wyniki i klasyfikacja zespołów ustalana jest na podstawie łącznego wyniku dwóch (2) członków zespołu.

6.18.1.7 Instruktaż trenerski (Coaching)

a) Podczas kwalifikacji dozwolony jest niewerbalny instruktaż trenerski;

b) Podczas finału każdy zespół może mieć jednego (1) trenera, który musi być usytuowany w miejscu umożliwiającym kontakt z zawodnikami i komunikację z nimi. Trener lub zawodnik może zgłosić „Przerwę" ("Time out") poprzez podniesienie ręki bezpośrednio po zakończeniu serii, w trakcie ogłaszania wyników. Można to zgłosić tylko raz w trakcie finału. Trener może podejść do swoich zawodników na linię ognia i porozmawiać z nimi przez maksymalnie trzydzieści (30) sekund, licząc od momentu dotarcia do zawodników;

c) Czas będzie kontrolowany przez członka Jury nadzorującego finał, który musi ogłosić „Czas" po upływie trzydziestu sekund, a trener niezwłocznie powraca na swoje miejsce. Jeżeli „Przerwa" ("Time out") zostanie zgłoszony przez jeden zespół, trenerzy pozostałych zespołów również mogą podejść i porozmawiać ze swoimi zawodnikami w tym samym czasie. Nie wpływa to na możliwość innych zespołów zgłoszenia własnej „Przerwy" ("Time out").

6.18.1.8 Niesprawności broni

a) Niesprawność podczas kwalifikacji będzie rozpatrywana zgodnie z przepisem 6.13;

b) Niesprawność podczas finału będzie rozpatrywana zgodnie z przepisem 6.17.1.6 (dla każdego zespoły dozwolona jest tylko jedna (1) niesprawność).

6.18.1.9 Skargi i protesty dotyczące wyników systemu EST

a) Uwagi dotyczące systemu EST w trakcie kwalifikacji będą rozpatrywane zgodnie z zasadą 6.16.5.2;

b) Patrz przepis 6.17.1.8 dotyczących uwag dotyczące systemu EST podczas finałach.

6.18.1.10 Protesty

a) Protesty zgłaszane podczas eliminacji będą rozpatrywane zgodnie z przepisem 6.16;

b) Protesty zgłaszane podczas finałów będą rozpatrywane przez Jury ds. Protestów w Finałach zgodnie z przepisami 6.17.1.10.d oraz 6.17.1.13.

6.18.1.11 Ceremonie wręczenia medali

Ceremonie wręczenia medali w konkurencjach zespołów mieszanych będą przeprowadzane zgodnie z przepisem 6.17.6.

6.18.2 KWALIFIKACJE

6.18.2.1 Miejsce

Kwalifikacje zespołów mieszanych będą rozgrywane na strzelnicy kwalifikacyjnej w jednej lub większej liczbie zmian.

6.18.2.2 Przydział stanowisk strzeleckich

a) Stanowiska strzeleckie dla zespołów będą przydzielane w drodze losowania zgodnie z przepisem 6.6.6;

b) Zespoły z tego samego kraju nie mogą być ustawione obok siebie;

c) Członkowie każdego zespołu strzelają obok siebie, przy czym zawodniczka znajduje się po lewej stronie.

6.18.2.3 Wezwanie na stanowiska

a) Dla każdej zmiany kwalifikacji Sędzia Główny Osi (CRO) wezwie zawodników na linię na dwadzieścia pięć (25) minut przed planowaną godziną rozpoczęcia;

b) Zawodnikom przysługuje dziesięć (10) minut na przygotowanie sprzętu na przydzielonych stanowiskach;

c) Zawodnicy nie mogą wyjmować broni z pudełka ani umieszczać jakiegokolwiek sprzętu na stanowiskach, dopóki CRO nie wezwie ich na linię stanowisk strzeleckich;

d) Po wezwaniu zawodników na stanowiska mogą oni wyjąć broń, usunąć wskaźnik bezpieczeństwa, wykonywać strzały „na sucho" (Dry Fire) oraz ćwiczenia w celowaniu i przyjmowaniu postawy strzeleckiej przed rozpoczęciem Czasu przygotowawczego i strzałów próbnych;

e) Podczas finału zawodnicy nie mogą usuwać wskaźników bezpieczeństwa ani wykonywać strzałów na sucho do czasu rozpoczęcia Czasu przygotowawczego i strzałów próbnych.

6.18.2.4 Czas przygotowawczy i strzały próbne

Zawodnikom należy zapewnić piętnaście (15) minut Czasu przygotowawczego i strzały próbny z nieograniczoną liczbą strzałów próbnych przed rozpoczęciem kwalifikacji.

a) Czas przygotowawczy i strzały próbne musi być tak wyznaczony, aby zakończył się około trzydziestu (30) sekund przed oficjalną godziną rozpoczęcia konkurencji;

b) Kontrole przedstartowe przeprowadzane przez Sędziów stanowiskowych muszą zostać zakończone w ciągu dziesięciu (10) minut poprzedzających rozpoczęcie Czasu przygotowawczego i strzałów próbnych;

c) Czas przygotowawczy i strzały próbne rozpoczyna się komendą **„CZAS PRZYGOTOWAWCZY I STRZAŁY PRÓBNE… START" ("PREPARATION AND SIGHTING TIME…START")**. Żaden strzał nie może zostać oddany przed komendą **„START"**;

d) Jeżeli zawodnik odda strzał przed komendą **„START"** dla Czasu przygotowawczego i strzałów próbnych, pierwszy strzał oceniany zostanie oceniony jako chybiony (0). W przypadku naruszenia zasad bezpieczeństwa zawodnik może zostać zdyskwalifikowany;

e) Po upływie czternastu minut i trzydziestu sekund Czasu przygotowawczego i strzałów próbnych, Sędzia Główny Osi (CRO) musi ogłosić **„30 SEKUND”**;

f) Po zakończeniu Czasu przygotowawczego i strzałów próbnych, Sędzia Główny Osi musi wydać komendę **„KONIEC CZASU PRZYGOTOWAWCZEGO I STRZAŁÓW PRÓBNYCH… STOP” (“END OF PREPARATION AND SIGHTING…STOP”)**. Następuje krótka przerwa trwająca około trzydziestu (30) sekund, podczas której Sędzia stanowiskowy przygotowuje tarcze do strzelania ocenianego;oraz

g) Jeżeli zawodnik odda strzał po komendzie **„KONIEC CZASU PRZYGOTOWAWCZEGO I STRZAŁÓW PRÓBNYCH… STOP” (“END OF PREPARATION AND SIGHTING…STOP”)**, a przed komendą **„STRZAŁY OCENIANE… START” (“MATCH FIRING…START”)**, a strzał nie zostanie zaliczony jako strzał oceniany. Stosuje się procedurę opisaną powyżej w punkcie d.

6.18.2.5 Liczba strzałów ocenianych i czas konkurencji

W kwalifikacjach każdy członek zespołu oddaje trzydzieści (30) strzałów ocenianych (łącznie 60 strzałów na zespół), w czasie nieprzekraczającym czterdziestu (40) minut. Każdy zawodnik strzela niezależnie od swojego partnera.

6.18.2.6 Ocena

W kwalifikacjach w konkurencji Karabin pneumatyczny 10 m zespołów mieszanych stosuje się ocenę dziesiętną (Przepis 6.3.3.1). W konkurencji Pistolet pneumatyczny 10 m zespołów mieszanych stosuje się pełną ocenę wartości pierścienia.

6.18.2.7 Klasyfikacja zespołów

a) Wyniki poszczególnych członków zespołu będą sumowane, a zespoły klasyfikowane według łącznej liczby punktów;

b) W przypadku równych wyników stosuje się przepis 6.15.5 (łączny wynik obu członków zespołu);

c) Cztery (4) najwyżej sklasyfikowane zespoły awansują do finału.

6.18.3 FINAŁ

Finał składa się z serii strzałów według następującego schematu: wszyscy członkowie zespołu oddają 3 serie po 5 strzałów w ciągu 250 sekund na komendę, a następnie 3 pojedyncze strzały na komendę w ciągu 50 sekund. Zespół z najniższym łącznym wynikiem na tym etapie odpada i zajmuje 4. miejsce. Pozostali zawodnicy oddają kolejne 3 pojedyncze strzały na komendę w ciągu 50 sekund, a zespół z najniższym łącznym wynikiem zdobywa brązowy medal. Po następnych 3 pojedynczych strzałach wszystkich członków zespołu rozstrzygane są medale złoty i srebrny. Każdy zawodnik zespołów zdobywających złoty i srebrny medal oddaje łącznie 24 strzały.

6.18.3.1 Miejsce

Finały zespołów mieszanych w konkurencjach Karabin i Pistolet pneumatyczny 10 m powinny, jeśli to możliwe, odbywać się na strzelnicy finałowej. Na polu gry (FOP) muszą być dostępne monitory wyników widoczne dla obu członków każdego zespołu.

6.18.3.2 Procedura

a) Zawodnikom lub ich trenerom należy zezwolić na umieszczenie sprzętu na przydzielonych stanowiskach co najmniej piętnaście (15) minut przed planowanym czasem rozpoczęcia. Następnie muszą opuścić strzelnicę i oczekiwać na wezwanie na stanowiska;

b) Na Polu gry (FOP) nie można pozostawiać żadnych toreb ani pojemników transportowych.

6.18.3.3 Osoby funkcyjne finałów

Przebieg i nadzór nad finałami zespołów mieszanych zgodnie z przepisem 6.17.1.10.

6.18.3.4 Czasy zgłoszeń i rozpoczęcia

a) Czas rozpoczęcia finału następuje w momencie, gdy Sędzia Główny Osi (CRO) wydaje komendy do oddania pierwszego strzału ocenianego;

b) Ósemka (8) zawodników, którzy zakwalifikowali się do finału, muszą stawić się w Strefie przygotowawczej do finału z całym niezbędnym wyposażeniem, co najmniej trzydzieści (30) minut przed Czasem rozpoczęcia finału. Jeżeli jeden lub dwóch członków zespołu nie stawi się na czas, od wyniku pierwszej serii ocenianej zostaną odjęte dwa (2) punkty. Każdemu zespołowi może towarzyszyć jeden trener;

c) Jeżeli zawodnik lub zespół stawi się później niż dwadzieścia (20) minut przed czasem rozpoczęcia, zespół nie będzie dopuszczony do udziału w finale i zostanie sklasyfikowany na 4. miejscu;

d) Jury musi przeprowadzić kontrolę sprzętu w czasie zgłoszeń oraz niezwłocznie po stawieniu się każdego zawodnika;

e) Zawodnikom lub ich trenerom należy zezwolić na umieszczenie sprzętu na przydzielonych stanowiskach co najmniej piętnaście (15) minut przed planowanym czasem rozpoczęcia. Następnie muszą opuścić strzelnicę i oczekiwać na wezwanie na stanowiska;

f) Zespoły muszą być ustawione w kolejności stanowisk strzeleckich do wezwania na stanowisko, osiem (8) minut przed czasem rozpoczęcia finału;

g) Jeżeli ceremonia wręczenia medali jest zaplanowana po finale, wszyscy zawodnicy muszą stawić się ze strojem reprezentacyjnym odpowiednim do ceremonii medalowej.

6.18.3.5 Przydział stanowisk strzeleckich

a) W Finale, zespoły będą przydzieleni do stanowisk A-B/C-D/E-F/G-H w drodze losowania;

b) Członkowie zespołu mogą zmienić swoje stanowiska w Finale. W przypadku takiej zmiany trener zespołu musi poinformować Jury RTS, który zawodnik będzie strzelał po lewej, a który po prawej stronie, przed upływem Czasu zgłoszenia protestów, gdy zostaną opublikowane wyniki wstępnej kwalifikacji.

6.18.3.6 Ocena

Wszystkie strzały w finałach (zarówno w karabinie, jak i pistolecie) będą oceniane w systemie dziesiętnym.

Finał składa się z trzech (3) serii po pięć (5) strzałów ocenianych każda, oddawanych w czasie 250 sekund na serię (5 + 5 + 5 strzałów). Następnie następuje dziewięć (9) pojedynczych strzałów ocenianych, oddawanych na komendę w czasie 50 sekund każdy. Eliminacje zespołów z najniższym wynikiem rozpoczynają się po 18. strzale i kontynuowane są po każdych trzech strzałach, aż zostaną wyłonione zespoły zdobywające złoty i srebrny medal. W finale oddaje się łącznie dwadzieścia cztery (24) strzały.
Ocena w Finale jest prowadzona w systemie dziesiętnym (z dokładnością do dziesiątej części punktu). Łączne sumy punktów wszystkich strzałów w finale decydują o ostatecznej klasyfikacji, a równe wyniki rozstrzygane są na podstawie wyników baraży (shoot-off). Kary za naruszenia popełnione przed oddaniem pierwszego strzału ocenianego zostaną odjęte od wyniku pierwszego strzału. Kary za inne przewinienia będą odliczane od wyniku strzału, przy którym naruszenie miało miejsce.

W przypadku równych wyników każdy zawodnik z zespołów mających taki sam rezultat odda dodatkowe strzały na komendę, aż do rozstrzygnięcia.

6.18.3.7 Uwagi dotyczące systemu EST w finałach

a) Podczas strzałów próbnych, jeżeli zawodnik lub trener zgłosi problem, albo Sędzia stanowiskowy zauważy, że taśma papierowa nie przesuwa się prawidłowo, Sędzia Główny Osi (CRO) musi wydać komendę przerwania strzelania i nakazać personelowi technicznemu usunięcie usterki. Następnie strzały próbne należy rozpocząć ponownie;

b) Jeżeli zawodnik zgłosi, że jego tarcza nie rejestruje strzału lub pojawiło się nieoczekiwane zero (0) bądź wystąpi chybienie, należy podjąć następujące kroki:

c) Członek Jury nadzorujący za konkurencję (Jury Member-in-Charge) musi nakazać zawodnikowi, którego tarcza uległa awarii, do oddania dodatkowego strzału. Jeśli dodatkowy strzał zostanie zarejestrowany, jego wartość zostanie wliczona do wyniku, a brakujący strzał zostanie pominięty. Jeśli dodatkowy strzał nie zostanie zarejestrowany, Jury musi przerwać konkurencję i przenieść zawodnika na rezerwową tarczę.

d) Jeśli zawodnik zostanie przeniesiony na tarczę rezerwową, po przygotowaniu do wznowienia zawodów wszyscy zawodnicy otrzymają dwie (2) minuty na nieograniczone strzały próbne. Następnie zawodnik przeniesiony na rezerwową tarczę odda swój strzał oceniany w ciągu pięćdziesięciu (50) sekund, a konkurencja będzie kontynuowane;

6.18.3.8 Wezwanie na stanowiska

Około 8 minut przed rozpoczęciem Finału zespoły będą wchodzić na Pole gry (FOP) pojedynczo. W miarę wchodzenia każdego zespołu, prezenter przedstawi go publiczności. Zawodnicy muszą stanąć przed przydzielonymi stanowiskami strzeleckimi, zwróceni w stronę publiczności, i pozostać tak do momentu, gdy wszystkie zespoły, w tym Członek Jury nadzorujący finał oraz Sędzia Główny Osi, zostaną przedstawieni.

6.18.3.9 Czas przygotowawczy i strzały próbne

Po upływie 30 sekund w przypadku konkurencji Karabin lub 10 sekund dla konkurencji Pistoletu Sędzia Główny Osi (CRO) wyda komendę: **„PIĘĆ MINUT CZASU PRZYGOTOWAWCZEGO I STRZAŁÓW PRÓBNYCH... START" ("FIVE MINUTES PREPARATION AND SIGHTING TIME...START")**. Po upływie czterech (4) minut i trzydziestu (30) sekund, Sędzia Główny Osi (CRO) ogłosi: **„30 SEKUND" ("30 SECONDS")**. Po pięciu (5) minutach CRO wyda komendę: **„STOP... ROZŁADUJ" ("STOP...UNLOAD")**.

6.18.4 PROCEDURY PRZEPROWADZANIA FINAŁU

a) Jedną (1) minutę po zakończeniu Czasu przygotowawczego i strzałów próbnych Sędzia Główny Osi (CRO) wyda komendę:

b) **„DO PIERWSZEJ SERII OCENIANEJ, ŁADUJ... po** *pięciu (5) sekundach* **...START" ("FOR THE FIRST COMPETITION SERIES, LOAD…** *five (5) seconds* **…START");**

c) Każdy członek zespołu odda serię pięciu strzałów w maksymalnym czasie dwustu pięćdziesięciu (250) sekund;

d) Pierwszy strzał może oddać dowolny z zawodników;

e) Sędzia Główny Osi (CRO) może wydać komendę **„STOP"**, gdy wszyscy zawodnicy oddadzą swoje strzały;

f) Bezpośrednio po komendzie **„STOP"** ogłaszany będzie zespół z najwyższym łącznym wynikiem w danej serii;

g) Prezenter przez 15-20 sekund komentować będzie aktualną klasyfikację zespołów oraz wyróżniające się wyniki. Wyniki poszczególnych strzałów nie są ogłaszane;

h) Sekwencja ta będzie powtórzona w dwóch kolejnych seriach pięciu (5) strzałów. Następnie następują trzy (3) pojedyncze strzały na komendę w czasie 50 sekund. Po oddaniu 18 strzałów wyłaniany jest zespół zajmujący 4. miejsce. Zawodniczy pozostałych trzech (3) zespołów oddają kolejne trzy (3) strzały na komendę, aby wyłonić zdobywców brązowego medalu. Następnie procedura jest powtarzana dla dwóch pozostałych zespołów w celu wyłonienia zespołu zdobywającego srebrny i złoty medal.

6.18.4.1 Zdobywca brązowego medalu

a) Prezenter ogłosi zespół zdobywający brązowy medal;

b) Sędzia stanowiskowy musi sprawdzić, czy zamki broni są otwarte, a wskaźniki bezpieczeństwa włożone.

6.18.4.2 Zakończenie rywalizacji

a) Gdy zostaną wyłonieni zdobywcy złotego i srebrnego medalu, Sędzia Główny Osi (CRO) wyda komendę **„STOP... ROZŁADUJ" ("STOP...UNLOAD")**, oraz oznajmi **„WYNIKI SĄ OSTATECZNE" ("RESULTS ARE FINAL")**, a prezenter ogłosi zespoły zdobywające złoty i srebrny medal;

b) Sędzia stanowiskowy musi sprawdzić, czy zamki broni są otwarte, a wskaźniki bezpieczeństwa włożone;

c) Zdobywcy złotego i srebrnego medalu pozostają na Polu gry (FOP), a dołączają do nich zdobywcy brązowego medalu. Jury ustawi wszystkich w linii, tak jak podczas finałów indywidualnych, do oficjalnych zdjęć i prezentacji. Zawodnikom można pozwolić trzymać karabiny/pistolety podczas sesji zdjęciowej.

6.18.4.3 Oprawa finałów i muzyka

a) Podczas kwalifikacji musi być odtwarzana muzyka;

b) Podczas finału musi być odtwarzana muzyka;

c) Wybrana program muzyczny powinien zostać zatwierdzona przez Delegata Technicznego. Zachęca się do entuzjastycznego wsparcia publiczności.

6.18.4.4 Sprawy nieregularne lub sporne

Do spraw nieuregulowanych powyższymi przepisami stosuje się przepis 6.17 Ogólnych Przepisów Technicznych. Wszystkie nieuregulowane lub sporne kwestie będą rozstrzygane przez Jury zgodnie z Ogólnymi Przepisami Technicznymi właściwymi dla danej konkurencji.

6.19 FORMULARZE

Na kolejnych stronach znajdują się formularze do wykorzystania podczas przeprowadzania Mistrzostw ISSF:

a) Formularz protestu (P);

b) Formularz odwołania (AP);

c) Formularz zgłoszenia zdarzenia na strzelnicy (IR);

d) Formularz powiadomienia o wyniku Biuro RTS (CN);

e) Formularz ustalania wyniku przy niesprawności – Pistolet szybkostrzelny 25 m (RFPM);

f) Formularz ustalania wyniku przy niesprawności – Pistolet standard 25 m (STDP);

g) Formularz ostrzeżenia o naruszeniu zasad ubioru/reklamy (DC).

FORMULARZ PROTESTU – STRONA 1

ISSF	**FORMULARZ PROTESTU**	**P**
Informacja dot. protestu (wypełnia zawodnik lub przedstawiciel drużyny)		
Konkurencja:		
Protest do Jury:		
Data i godzina działania/decyzji będącej przedmiotem protestu.		
Działanie/decyzja będąca przedmiotem protestu (opis):		
Powód protestu (należy także podać odpowiednie przepis(y) ISSF):		
Protest złożony przez: *Podane dane osobowe będą wykorzystane wyłącznie w celu przetwarzania niniejszego odwołania. Podpisując potwierdzasz zapoznanie się z rozporządzeniem dot. ochronie danych osobowych ISSF opublikowane w zakładce „Przepisy" na stronie www.issf-sports.org* Imię i nazwisko – Kraj – Podpis		
Protest OTRZYMANO (wypełnić w przypadku otrzymania oficjalnego protestu)		
Protest otrzymano: Data:	Godzina:	
Uiszczenie opłaty:	Otrzymał:	
Imię i nazwisko (czytelnie) oraz podpis składającego protest:		

FORMULARZ PROTESTU – STRONA 2

DECYZJA JURY (WYPEŁNIA PRZEWODNICZĄCY)
Jury spotkało się o by rozpatrzyć protest.
Data: Godz.:
Protest został uwzględnione o / odrzucone o
Powód decyzji Jury:
Przewodniczący Jury: Imię i nazwisko oraz podpis
Powiadomienie protestującego:
Data:
Godzina:
Opłata zatrzymana / zwrócona:

FORMULARZ ODWOŁANIA – STRONA 1

ISSF	**ODWOŁANIE OD DECYZJI JURY**	**AP**

Wypełnia kierownik lub przedstawiciel zespołu

W przypadku dalszego niezgadzania się z decyzją Jury, można złożyć odwołanie do Jury of Appeal. Do niniejszego formularza należy dołączyć kopię Formularza protestu (P).

Powód odwołania:

Odwołanie złożone przez:

Podane dane osobowe będą wykorzystane wyłącznie w celu przetwarzania niniejszego odwołania. Podpisując potwierdzasz zapoznanie się z rozporządzeniem dot. ochronie danych osobowych ISSF opublikowane w zakładce „Przepisy" na stronie www.issf-sports.org

Imię i nazwisko – Kraj – Podpis

Informacje dot. odwołania (wypełnić w przepadku oficjalnego otrzymania odwołania)

Odwołanie otrzymano: Data: Godz.:

Uiszczenie opłaty: Otrzymał:

Imię i nazwisko (czytelnie) oraz podpis składającego odwołanie:

FORMULARZ ODWOŁANIA – STRONA 2

DECYZJA JURY OF APPEAL (WYPEŁNIA PRZEWODNICZĄCY)
Jury of Appeal spotkało się o by rozpatrzyć protest.
Data: Godz.:
Odwołanie zostało uwzględnione o / odrzucone o
Powód decyzji Jury of Appeal:
Przewodniczący Jury: Imię i nazwisko oraz podpis
Powiadomienie odwołującego:
Data:
Godzina:
Opłata zatrzymana / zwrócona:
Imię i nazwisko oraz podpis
Decyzja Jury of Appeal jest ostateczna.

ISSF	FORMULARZ ZGŁOSZENIA ZDARZENIA NA STRZELNICY	IR

Numer raportu o zdarzeniu: (musi zostać odnotowany w rejestrze)					
Data:		Godzina:			
Konkurencja:		Zmiana:		Stanowisko:	
Imię i nazwisko zawodnika:				Etap:	
Numer startowy (Bib):		Kraj:		Serie:	
Krótki opis zdarzenia:					
Odpowiedni przepis ISSF:					
Nałożona kara:					

Podpis sędziego sporządzającego raport:		Imię i nazw. (czytelnie):		Godz.:	
Podpis członka Jury konkurencji:		Imię i nazw. (czytelnie):		Godz.:	
Podpis sędziego RTS:		Imię i nazw. (czytelnie):		Godz.:	
Podpis członka Jury RTS:		Imię i nazw. (czytelnie):		Godz.:	
Podpis technika:		Imię i nazw. (czytelnie):		Godz.:	
Odniesienie do zmiany wyniku:			Nr ref.:		

ADNOTACJA: Po wypełnieniu przez Sędziego stanowiskowego oraz Jury kopię tego formularza musi zostać natychmiast przesłana do pokoju kontroli systemu EST.

ISSF	FORMULARZ POWIADOMIENIA O WYNIKU BIURO RTS			CN
KONKURENCJA:		**DATA:**		
ZMIANA:		**ELIMINACJE / KWALIFIKACJE:**		
WYNIK WSTĘPNY OPUBLIKOWANY PRZEZ (NAZWISKO)			**CZAS:**	
CZAS NA ZŁOŻENIE PROTESTU UPŁYNĄŁ O:			**CZAS:**	
PROTESTY NIE WYSTĄPIŁY (NAZWISKO):			**WYNIKI POTWIERDZONE:**	
LUB ...				
ZŁOŻONO PROTEST (PATRZ ZAŁĄCZONY FORMULARZ PROTESTU)		**CZAS OTRZYMANIA PROTESTU:**		
WYNIKI JESZCZE NIEPOTWIERDZONE				
PODPIS SĘDZIEGO RTS:			**CZAS:**	
PODPIS CZŁONKA JURY RTS:			**CZAS:**	
PODPIS TECHNIKA:			**REF:**	

ADNOTACJA: Po wypełnieniu przez Sędziego RTS kopia tego formularza musi zostać natychmiast przesłana do pokoju kontroli systemu EST.

ISSF	PISTOLET SZYBKOSTRZELNY 25 M USTALANIE WYNIKU PRZY NIESPRAWNOŚCI						RFPM
Część i zmiana	/	Seria i		1. / 2.		Czas zacięcia	
		Czasy	**8s / 6s / 4s**				
Numer stanowiska		Nazwisko zawodnika					
Numer startowy		Kraj			Data		

W przypadku zacięcia UZNANEGO wpisać „AM", w przypadku zacięcia NIEUZNANEGO wpisać „NAM 0", a w przypadku braku strzałów wpisać „0" – wyłącznie dla chybień lub dla strzałów nieoddanych na każdej pojedynczej tarczy w obu seriach.

Strzał: / **Serie:**	Lewy Monitor	Monitor	Środkowy Monitor	Monitor	Prawy Monitor	Razem
Oceniana						
Powtarzana seria						
Ostateczny wynik						

(Wynik końcowy jest sumą najniższych wyników w każdej kolumnie.)

Jeżeli jest to druga część serii dziesięciostrzałowej, należy wpisać łączny wynik poprzednich (pierwszych) pięciu strzałów; w przeciwnym razie pozostawić puste.	Wynik poprzednich pięciu strzałów:		Prawidłowy wynik serii 10 strzałów:	

Podpis Sędziego stanowiskowego		Nazwisko Sędziego stanowiskowego (czytelnie):	
Podpis członka Jury konkurencji		Nazwisko członka Jury konkurencji (czytelnie):	
Podpis sędziego RTS		Podpis członka Jury RTS	
Potwierdzenie ręcznej ingerencji w wynik w komputerze		Podpis technika	
Podpis członka Jury RTS		Numer referencyjny korekty	

ADNOTACJA: Po wypełnieniu przez Sędziego stanowiskowego oraz Jury kopię tego formularza musi zostać natychmiast przesłana do pokoju kontroli systemu EST.

ISSF	PISTOLET STANDARD 25 M USTALANIE WYNIKU PRZY NIESPRAWNOŚCI				STDP
Zmiana	Seria i		**1. / 2. / 3. / 4.**	Czas zacięcia	
	Czasy	**150 / 20 / 10 sek.**			
Numer stanowiska		Nazwisko zawodnika			
Numer startowy (Bib)		Kraj		Data	

W przypadku zacięcia UZNANEGO wpisać „AM", w przypadku zacięcia NIEUZNANEGO wpisać „NAM 0", a w przypadku braku strzałów wpisać „0" – wyłącznie dla chybień lub dla strzałów nieoddanych na każdej pojedynczej tarczy w obu seriach.

Strzał: / Serie:	**1**	**2**	**3**	**4**	**5**	**Razem**
Oceniana						
Powtarzana seria						
Ostateczny wynik						

(Wynik końcowy stanowi suma pięciu trafień o najniższej wartości punktowej.)

Jeżeli jest to druga część serii dziesięciostrzałowej, należy wpisać łączny wynik poprzednich (pierwszych) pięciu strzałów; w przeciwnym razie pozostawić puste.	**Wynik poprzednich pięciu strzałów:**		**Prawidłowy wynik serii 10 strzałów:**	

Podpis Sędziego stanowiskowego		Nazwisko Sędziego stanowiskowego (czytelnie):	
Podpis członka Jury konkurencji		Nazwisko członka Jury konkurencji (czytelnie):	
Podpis sędziego RTS		Podpis członka Jury RTS	
Potwierdzenie ręcznej ingerencji w wynik w komputerze		Podpis technika	
Podpis członka Jury RTS		Numer referencyjny korekty	

ADNOTACJA: Po wypełnieniu przez Sędziego stanowiskowego oraz Jury kopię tego formularza musi zostać natychmiast przesłana do pokoju kontroli systemu EST.

6.20 DRESS CODE ISSF

Przepis 6.7.5 Ogólnych Przepisów Technicznych stanowi:

„Zawodnicy, trenerzy i osoby funkcyjne są zobowiązani pojawiać się na strzelnicach w ubiorze odpowiednim dla publicznej imprezy sportowej. Odzież noszona przez zawodników i osoby funkcyjne musi być zgodny z Dress Codem ISSF."

Ten przepis jest podstawą dla ***Dress Codu ISSF***.

6.20.1 PRZEPISY OGÓLNE

Wszystkie dyscypliny sportowe są oceniane pod kątem wizerunku, jaki prezentują wobec młodzieży, opinii publicznej i mediów. Sporty olimpijskie w szczególności są oceniane pod kątem tego, czy zawodnicy, trenerzy i sędziowie prezentują profesjonalny wizerunek, który pokazuje ich najlepsze cechy. Rozwój strzelectwa jako dyscypliny sportowej, przyciąganie nowych uczestników i kibiców oraz utrzymanie statusu sportu olimpijskiego zależą w dużej mierze od sposobu, w jaki zawodnicy i sędziowie się ubierają. Niniejszy ***Dress Code ISSF*** zawiera przepisy i wytyczne dotyczące stosowania Przepisu 6.7.5.

6.20.2 REGULACJE DOTYCZĄCE UBIORU ZAWODNIKÓW

6.20.2.1 Cała odzież noszona przez zawodników podczas treningów, eliminacji, kwalifikacji i finałów musi być odpowiednia do stosowania podczas międzynarodowych zawodów sportowych. Ubiór zawodników powinien przedstawiać pozytywny wizerunek strzelców jako sportowców uprawiających dyscyplinę olimpijską.

6.20.2.2 Zawodnicy podczas udziału w zawodach w konkurencjach Karabin, Pistolet, Strzelba oraz Ruchoma Tarcza powinni nosić odzież sportową, która zawiera lub eksponuje barwy i emblematy narodowe, Komitetu Olimpijskiego (NOC) lub krajowej federacji. Odpowiednia odzież do noszenia podczas zawodów obejmuje stroje treningowe, dresy lub ubrania rozgrzewkowe, itp., wydawane przez krajowe federacje lub NOC.

6.20.2.3 Członkowie drużyny/zespołu, uczestniczący w rywalizacji drużynowej powinni nosić jednakowy ubiór, odzwierciedlający kraj, który reprezentują.

6.20.2.4 Podczas ceremonii wręczenia nagród lub innych uroczystości zawodnicy są zobowiązani do ubrania się w oficjalny strój narodowy lub treningowy. W przypadku drużyn wszyscy członkowie zespołu muszą nosić odpowiednie stroje narodowe. Jeżeli zawodnik zgłosi się na ceremonię wręczenia medali bez stroju narodowego, członek Jury może opóźnić ceremonię i wymagać, aby zawodnik przebrał się w odpowiedni strój, zanim ceremonia będzie mogła się odbyć.

6.20.2.5 Odzież zawodników w konkurencji Karabin musi być zgodna z przepisami dotyczącymi odzieży karabinowej opisanej w przepisie 7.5. Jeżeli zawodnicy nie noszą specjalnych spodni lub obuwia strzeleckiego, odzież noszona podczas zawodów musi być zgodna z niniejszym Dress Codem ISSF.

6.20.2.6 Podczas wszystkich treningów i zawodów w konkurencji pistoletowych, kobiety są zobowiązane do noszenia sukienek, spódnic, spódnic dzielonych, szortów lub spodni oraz bluzek lub topów (muszą zakrywać przód i tył ciała oraz ramiona). Mężczyźni są zobowiązani do noszenia spodni lub szortów oraz koszul z długim lub krótkim rękawem. Zawodnikom nie wolno stosować odzieży, która sztucznie zwiększa ich zdolności strzeleckie. Cała odzież zawodników musi być zgodna z Dress Codem ISSF (przepisy 6.7.5 i 6.20).

6.20.2.7 Zawodnicy w konkurencjach strzelań do rzutków muszą stosować się do przepisów dotyczących odzieży strzeleckiej opisanych w przepisie 9.13.1.

6.20.2.8 Jeżeli podczas zawodów noszone są szorty, dolna krawędź nogawki nie może znajdować się wyżej niż 15 cm nad środkiem rzepki. Spódnice oraz sukienki również muszą spełniać to ograniczenie.

6.20.3 ZAKAZANE ELEMENTY UBIORU

6.20.3.1 Do odzieży zabronionej podczas zawodów i ceremonii wręczenia medali należą niebieskie dżinsy. Do nich należą również dżinsy lub podobne spodnie w kolorach nieodpowiednich, odzież z kamuflażem, koszulki bez rękawów, zbyt krótkie spodenki (przepis 6.20.2.8), postrzępione, spodnie z łatami lub dziurami, a także koszule lub spodnie z niesportowymi lub nieodpowiednimi treściami (patrz przepis 6.12.1, propaganda jest zabroniona). Barwy sportowe powinny być barwami strojów narodowych. Jeżeli nie nosi się barw narodowych, niedozwolone są kolory i wzory takie jak kamuflaż, kratka, khaki, oliwkowy lub brązowy.

6.20.3.2 Zawodnikom nie wolno nosić żadnego rodzaju sandałów ani pozostawać bez butów (ze skarpetami lub bez).

6.20.3.3 Zmiana odzieży musi odbywać się w wyznaczonych miejscach i nie może mieć miejsca na Polu gry (FOP). Przebieranie się na stanowiskach strzeleckich jest zabronione.

6.20.3.4 Cała odzież musi być zgodna z Przepisami ISSF dotyczącymi Uczestnictwa, Praw Handlowych oraz Sponsoringu i Reklamy w zakresie umieszczania oznaczeń producentów i sponsorów. Podczas Igrzysk Olimpijskich obowiązuje przestrzeganie Reguły 50 Międzynarodowego Komitetu Olimpijskiego (MKOl).

6.20.4 REGULACJE DOTYCZĄCE UBIORU TRENERÓW I OSÓB FUNKCYJNYCH

6.20.4.1 Dress Code ISSF obowiązuje członków Jury oraz krajowych sędziów, w tym Sędziów stanowiskowych, prowadzących (w konkurencjach strzelań do rzutków). Dotyczy on również trenerów, gdy przebywają na Polu gry podczas treningów, zawodów lub finałów.

6.20.4.2 O ile organizator nie zapewni specjalnej odzieży oficjalnej, członkowie Jury powinni nosić ciemne spodnie lub spódnice oraz jasne koszule z kołnierzykiem, z długim lub krótkim rękawem. W przypadku konieczności użycia ciepłego swetra lub kurtki ze względu na warunki klimatyczne, najlepiej, aby były w ciemnym kolorze. W klimacie gorącym zaleca się lekkie spodnie. Zalecane jest noszenie ciemnego obuwia zwykłego lub sportowego.

6.20.4.3 Podczas pełnienia obowiązków członkowie Jury muszą nosić zatwierdzone czerwone kamizelki Jury, dostępne autoryzowanego dostawcy ISSF.

6.20.4.4 Podczas pełnienia obowiązków sędziowie w konkurencjach strzelań do rzutków muszą nosić oficjalne niebieskie kamizelki sędziowskie, dostępne autoryzowanego dostawcy ISSF.

6.20.4.5 Osoby funkcyjne zawodów oraz trenerzy nie mogą nosić żadnej odzieży zabronionej, opisanej w punkcie 6.20.3 powyżej.

6.20.5 REGULACJE DOTYCZĄCE UBIORU FOTOGRAFÓW, KOMENTATORÓW ORAZ EKIP TELEWIZYJNYCH

6.20.5.1 Akredytowani fotografowie, komentatorzy oraz ekipy telewizyjne mające dostęp do Pola gry (FOP) muszą przestrzegać Dress Codu ISSF, ponieważ wykonują pracę w miejscu widocznym dla publiczności.

6.20.5.2 Fotoreporterzy i operatorzy kamer telewizyjnych nie powinni nosić koszulek bez rękawów, podartych spodenek ani krótkich spodenek sportowych lub biegowych. Jeśli noszą spodenki, muszą mieć na nogach skarpety i buty.

6.20.5.3 Fotoreporterzy pracujący na Polu gry (FOP) muszą nosić oficjalne kamizelki z oznaczeniem FOTOREPORTER, wydane przez ISSF. Kamizelki te będą opatrzone logo ISSF i mogą zawierać jedno logo sponsora, które nie może być większe od logo ISSF. Kamizelki są ponumerowane w celu umożliwienia identyfikacji fotoreporterów przez koordynatorów lub Delegata Technicznego.

6.20.5.4 Operatorzy kamer pracujący na Polu gry (FOP) muszą nosić oficjalne kamizelki z oznaczeniem OPERATOR TV. Kamizelki te muszą być opatrzone logo ISSF oraz posiadać wyraźnie widoczne numery z przodu i z tyłu, aby umożliwić identyfikację operatorów kamer telewizyjnych.

6.20.5.5 Fotoreporterzy i operatorzy kamer telewizyjnych nie mogą podczas pracy na Polu gry (FOP) nosić żadnych innych kamizelek ani kurtek z widocznymi reklamami.

6.20.6 PROCEDURY ZWIĄZANE Z EGZEKWOWANIEM DRESS CODU

6.20.6.1 Jury ds. Kontroli Wyposażenia, Karabinu, Pistoletu oraz Strzelby odpowiedzialni są egzekwowanie przepisów związanym z ubiorem zawodników oraz Dress Codem ISSF.

6.20.6.2 Podczas Mistrzostw ISSF Jury wydaje pisemne ostrzeżenia z nakazem usunięcia naruszeń przepisów dotyczących odzieży w przypadku pierwszego naruszenia. Zawodnicy, którzy otrzymają pisemne ostrzeżenie i nie usuną naruszeń przepisów dotyczących odzieży (nie zmienią odzieży), zostaną zdyskwalifikowani. Jury zazwyczaj udziela ostrzeżeń podczas kontroli sprzętu lub treningu. Jury może zezwolić zawodnikowi na ukończenie treningu przed konkurencją (w konkurencjach strzelań do rzutków lub Pistolet 25 m) przed zmianą odzieży, jeżeli nie ma wystarczającego czasu na jej zmianę. Zawodnik nie może brać udziału w kwalifikacjach ani w finale, ani uczestniczyć w ceremonii wręczenia medali, mając na sobie odzież nieodpowiednią lub zabronioną.

6.20.6.3 Przed zawodami i w ich trakcie Jury musi używać Formularza ostrzeżenia naruszeniu zasad ubioru/reklamy (DC) w celu poinformowania o naruszeniach Dress Codu lub przepisów reklamowych oraz w celu zażądania podjęcia działań korygujących.

ISSF	OSTRZEŻENIE O NARUSZANIU ZASAD UBIORU/REKLAMY	DC

Numer raportu o zdarzeniu: (musi zostać odnotowany w rejestrze)					
Data naruszenia:			Czas naruszenia:		
Imię i nazwisko zawodnika:					
Numer startowy:		Kraj:			
Opis naruszenia zasad dotyczących ubioru/reklam:					
Wymagane działania naprawcze:					
Podpis członka Jury:		Imię i nazwisko (czytelne):		Czas:	

WAŻNE: Zawodnicy, otrzymujący ostrzeżenie o naruszeniu przepisów dotyczących ubioru/reklamy, mogą zostać zdyskwalifikowani, jeśli naruszenie nie zostanie usunięte.

6.21 INDEKS

